A.Kapustino individuali įmonė ,,ARTA,,
A.Goštauto g.8 Vilnius
Įmonės kodas 121088549
kapualek@gmail.com

UŽSAKOVAS	B.K.
UŽSAKOVO ADRESAS	-
PROJEKTO PAVADINIMAS	Daugiabučio gyvenamojo namo Laisvės pr. 78B, Vilniuje, gyvenamųjų patalpų nr.182A keitimo į paslaugų paskirties patalpas atliekant paprastajį remontą projektas
STATINIO KATEGORIJA	Ypatingasis
STATYBOS RŪŠIS	Paprastatis remontas
BYLA	I
PROJEKTO DALIS	Projektiniai pasiūlymai

Projekto vadovas **A.Kapustinas**
kval. atestato nr. A 619 **tel.nr.869939739**

Daugiabučio gyvenamojo namo Laisvės pr. 78B-182A, Vilniuje, patalpų paskirties keitimo į paslaugų paskirties patalpas paprastojo remonto projektas – projektinių pasiūlymų turinys:

Rinkmena Nr. 1, projektiniai pasiūlymai, 14 lapų:

Nr.	Pavadinimas	Lapų skaičius rinkmenoje
1	Titulinis lapas	1
2	Dok. Sudėties žiniaraštis	2
3	Projektinių pasiūlymų rengimo užduotis	3-7
4	Projektavimo užduotis	8-9
5	Aiškinamasis raštas	10
6	Statinių išdėstymo planas	11
7	Situacijos schema: parkavimo planas	12
	Aukšto planas, fasado fragmentas	13-14

Rinkmena Nr. 2: projektinių pasiūlymų vaizdinė informacija, 2 lapai;

Rinkmena Nr. 3: kiti dokumentai, 249 lapai:

Nr.	Pavadinimas	Lapų skaičius rinkmenoje
1	Titulinis lapas	1
2	Dok. Sudėties žiniaraštis	2
3	Projektavimo užduotis	3-4
4	Įgaliojimas	5
5	Patalpos NTR išrašas	6
6	Kadastrinių matavimų byla	7-12
7	Žemės sklypo nuosavybės išrašas	13-99
8	Žemės sklypo planas	100-101
9	Savininkų sąrašas pastate	102-124
10	Patalpų savininkų balsavimo protokolas	125
11	Patatalpų savininkų balsavimo raštu biuleteniai	126-249

Rinkmena Nr. 4: projektinių pasiūlymų rengimo užduotis, 4 lapai;

Rinkmena Nr. 5: skelbimas, 1 lapas.

Forma patvirtinta
Vilniaus miesto
savivaldybės
administracijos direktoriaus
2019 m. d. Lapkričio 27d.
įsakymu Nr. 30-3052/19

VILNIAUS MIESTO SAVIVALDYBĖS ADMINISTRACIJA

PRITARIU
Vyriausiasis miesto architektas

_____
(parašas)
20___m._____d.

PROJEKTINIŲ PASIŪLYMŲ RENGIMO UŽDUOTIS

20 m.
Vilnius

1. Statinio projekto pavadinimas: Daugiabučio gyvenamojo namo Laisvės pr. 78B, Vilniuje gyvenamųjų patalpų Nr. 182A keitimo į paslaugų paskirties patalpas atliekant paprastąjį remontą projektas.

2. Nustatomi žemės sklypo naudojimo reglamentai

2.1.	užstatymo tipas	Esamas
2.2.	užstatymo tankis	Esamas
2.3.	užstatymo intensyvumas	Esamas
2.4.	aukštis (m) nuo statinių statybos zonos esamo žemės paviršiaus	Esamas
2.5.	maksimali absoliutinė altitudė (m)	Esamas
2.6.	aukštų skaičius (nuo–iki)	Esamas
2.7.	priklausomų želdynų plotas	Esamas
2.8.	automobilių stovėjimo vietų skaičius	Sklypo ribose užtikrinti norminį automobilių ir dviračių stovėjimo vietų skaičių vadovaujantis STR 2.06.04:2014 „Gatvės ir vietinės reikšmės keliai. Bendrieji reikalavimai“ bei Vilniaus miesto savivaldybės tarybos patvirtintais sprendimais: 2017-12-20 sprendimu Nr. 1-1312 „Dėl Vilniaus miesto savivaldybės teritorijos suskirstymo į zonas pagal nustatytus automobilių stovėjimo vietų skaičiaus koeficientus schemos, kompensavimo už papildomai įrengtas automobilių stovėjimo vietas tvarkos aprašo ir sutarties formos tvirtinimo“ bei 2021-07-14 sprendimu Nr. 1-1083 „Dėl Vilniaus miesto savivaldybės teritorijos suskirstymo į zonas pagal nustatytus automobilių stovėjimo vietų skaičiaus koeficientus schemos tvirtinimo“. Vadovaujantis 2018-12-19 Vilniaus miesto tarybos sprendimu Nr. 1-1859 patvirtintu „Vilniaus miesto savivaldybės darnaus judumo planu“ ir skatinant judėjimą mieste alternatyviomis priemonėmis, rekomenduojama didinti

		dviračių stovėjimo vietų skaičių.
2.9.	esamų medžių įvertinimas, taksacija	Reikalinga, numatant medžių kirtimą. Želdiniai vertinami remiantis Želdynų ir želdinių inventorizavimo ir apskaitos taisyklėmis (Lietuvos Respublikos aplinkos ministro 2008 m. sausio 8 d. įsakymas Nr. D1-5 „Dėl Želdynų ir želdinių inventorizavimo ir apskaitos taisyklių patvirtinimo“). Pagrįsti medžių kirtimų būtinumą, jei medžiai kertami, nagrinėti alternatyvas medžiams išsaugoti. Saugoti medžius už sklypo ribų. Numatant saugomų medžių (išskyrus invazinius augalus) kirtimą, taikomas adekvatus kompensavimas naujais želdiniais – kertamo medžio diametras kompensuojamas tokia pat sodinamų medžių diametrų suma, papildomai numatoma galimybė kompensuoti krūmų masyvais, kur 1 cm medžio kamieno diametro yra tolygus 2 kv. m krūmų masyvo plotui (jei sodinami 60-80 cm sodinukai, 2-4 vnt./kv. m tankiu, priklausomai nuo augalo rūšies).

3. Kiti reikalavimai

3.1.	architektūrinės išraiškos priemonės: medžiagiškumas, spalva, tūrio formos, proporcijos, mastelis	Vadovautis LR Statybos įstatymo 5 straipsnio bei LR Architektūros įstatymo 11 straipsnio reikalavimais.
3.2.	reikalavimai sklypo sutvarkymui ir apželdinimui	Parengti sklypo tvarkymo schemą, pažymint įėjimą į patalpas, automobilių stovėjimo vietų išdėstymą, kitus sklypo elementus.
3.3.	konteksto sąlygojami reikalavimai	Užtikrinti paslaugų paskirties patalpoms keliamus reikalavimus. Užtikrinti reikalavimus, keliamus žmonėms su negalia. Patalpų planinė struktūra turi atitikti jų paskirtį. Vadovaujantis STR 1.01.03:2017 „Statinių klasifikavimas” IV sk. 5 p. ir 7 p., užtikrinti pastato skirtingų paskirties patalpų balansą taip, kad nepasikeistų viso pastato paskirties grupė ir pogrupis. Nepažeisti trečiųjų asmenų interesų. Vadovaujantis STR 1.04.04:2017 „Statinio projektavimas, projekto ekspertizė“ 61 punktu. Projektiniai pasiūlymai turi būti suderinti su Statybos įstatymo 14 straipsnio 1 dalies 13 ir 15 punktuose nurodytais asmenimis. Vadovautis Susisiekimo pėsčiomis projektų Vilniaus miesto savivaldybėje rengimo ir įgyvendinimo rekomendacijomis (patv. Vilniaus miesto savivaldybės administracijos direktoriaus 2018-12-17 įsak. Nr. 30-3844/18(2.1.1E-TD2).
	reikalavimai susisiekimo ir inžinerinių tinklų plėtrai	-
3.4.	kiti teritorijų planavimo dokumentuose nustatyti reikalavimai (bendruosiuose, specialiuosiuose planuose)	Vadovautis Vilniaus miesto savivaldybės teritorijos bendrojo plano (TPDR Reg. Nr. T00086338) sprendiniais; detaliojo plano sprendiniais - Sklypo Laisvės pr. 80 detalusis planas (TPDR Reg. Nr. T00056057).
3.5.	su projekto įgyvendinimu susijusi būtina viešosios infrastruktūros plėtra	Įvertinti esamą ir būsimą poreikį.

3.6.	projektinių pasiūlymų vaizdinės informacijos parengimas	Projektinių pasiūlymų sudėtis pagal STR1.04.04:2017 „Statinio projektavimas, projekto ekspertizė“ 13 priedo reikalavimus (pastato vizualizacija ir fasadų brėžiniai neprivalomi, jei nekeičiama pastato išvaizda – tokiu atveju pateikiamos pastato fotofiksacijos, jose išryškinant patalpos(-ų) vietą. Vietoje žemės sklypo plano gali būti pateikiama sklypo schema, parengta ant www.vilnius.lt svetainėje pasiekiamo žemėlapio su reikšmingais inžineriniais objektais ir sklypų ribomis. Sklypo schemoje pažymimas įėjimas į pastatą/patalpas, automobilių stovėjimo vietų išdėstymas (jei jos įrengiamos sklype) ir kt. Projektiniai pasiūlymai viešinami STR1.04.04:2017 „Statinio projektavimas, projekto ekspertizė“ VIII skyriuje nustatyta tvarka.

Justina Lipskytė, tel. +370 671 87 954 el. paštas justina.lipskyte@vilnius.lt

Lietuvos Respublikos viešojo administravimo įstatymo 14 straipsnis: asmuo turi teisę apskųsti viešojo administravimo subjekto priimtą administracinį sprendimą arba veiksmą (neveikimą), taip pat viešojo administravimo subjekto vilkinimą atlikti jo kompetencijai priskirtus veiksmus šio įstatymo nustatyta tvarka tam pačiam viešojo administravimo subjektui arba aukštesniam pagal pavaldumą viešojo administravimo subjektui, arba kitų įstatymų, reglamentuojančių ginčų, kylančių iš administracinių teisinių santykių, nagrinėjimą, nustatyta tvarka išankstinio ginčų nagrinėjimo ne teismo tvarka institucijai, arba administraciniam teismui

Grafinis/informacinis medžių žymėjimas plane ir medžių inventorizacijos lentelės sudėtis

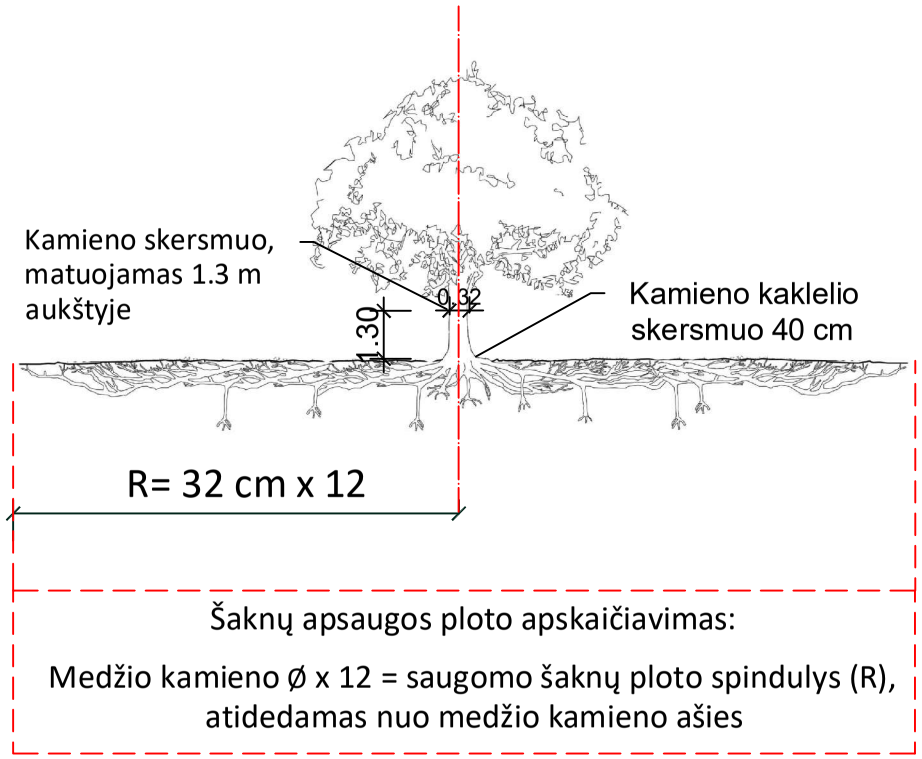

MEDŽIŲ LAJOS IR ŠAKNYNO PROJEKCIJOS ŽYMĖJIMAS BRĖŽINYJE

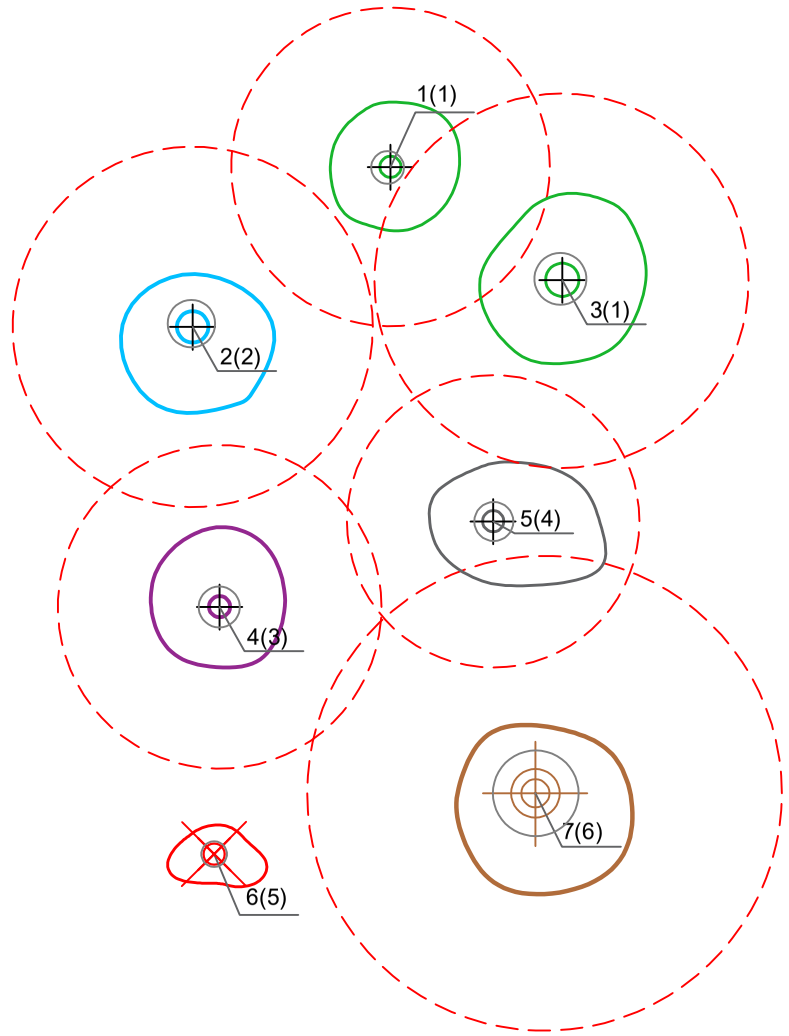

Medžio būklės indeksas

1 - GEROS BŪKLĖS MEDIS
žymens spalva RGB - 23,181,44

2 - PATENKINAMOS BŪKLĖS MEDIS
žymens spalva RGB - 0,191,255

3 - NEPATENKINAMOS BŪKLĖS MEDIS
žymens spalva RGB - 147,39,143

4 - BLOGOS BŪKLĖS MEDIS
žymens spalva RGB - 99,100,102

5 - ŠALINAMAS MEDIS
žymens spalva RGB - 205,32,39

6 - SAUGOMO GAMTOS OBJEKTO STATUSĄ TURINTIS MEDIS
žymens spalva RGB - 176,108,59

Šaknų apsaugos ploto spindulys senoliams medžiams (R) apskaičiuojamas kamieno Ø dauginant iš 15

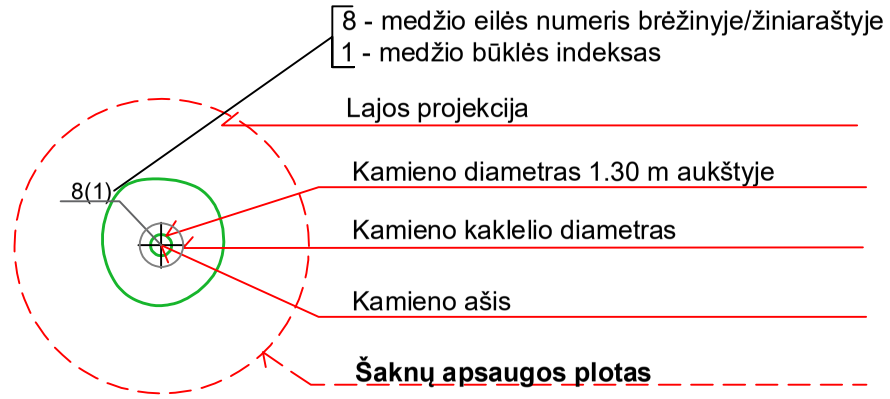

Reikalavimai saugomam šaknų plotui:

1. Saugomo šaknų ploto koregavimas galimas tik su arboristo leidimu, kiekviena situacija vertinama individualiai.
2. Statinių ir pastatų projektavimas ir statybos darbai judinant gruntą galimi tik pagal arboristo rekomendacijas, naudojant patvirtintas, medžio gerovę išsaugančias technologijas.
3. Saugomame šaknų plote draudžiama kelti ar žeminti esamo grunto lygį daugiau nei 10 cm.
4. Kasimo darbai vykdomi tik su kvalifikuoto arboristo priežiūra, rankiniu būdu ar naudojant oro kastuvą.
5. Saugomame šaknų plote draudžiama sandėliuoti statybines medžiagas ir gruntą, įvažiuoti mechanizuotomis transporto priemonėmis ar jas ten statyti.
6. Saugomas šaknų plotas aptveriamas apsaugine, ne žemesne kaip 2 m. aukščio tvora su įspėjamaisiais ženklais. Tvora privalo likti visų darbų metu, net jei dalis darbų patenka į šią zoną.

Pastaba 1: Jei medžių šalinimas yra numatytas DP, pažymimas šių medžių šaknų saugojimo plotas plane bei kamieno kaklelio diametras.
Pastaba 2: Rengiant topo nuotrauką, atliekama medžių taksacija su tikslia medžio kamieno ašies vieta.
Pastaba 3: Numatant medžių (išskyrus uosialapius klevus) kirtimą, taikomas adekvatus kompensavimas naujais želdiniais - kertamo medžio diametras kompensuojamas tokia pat sodinamų medžių diametrų suma, papildomai numatoma galimybė kompensuoti krūmų masyvais, kur 1 cm medžio kamieno diametro yra tolygus 2 m^2 krūmų masyvo plotui (jei sodinami 60-80 cm sodinukai, 2-4 vnt/m^2 tankiu, priklausomai nuo augalo rūšies ir situacijos).
Pastaba 4: Saugomo gamtos objekto statusą turinčiam medžiui, šaknų apsaugos ploto spindulys (R) apskaičiuojamas kamieno Ø dauginant iš 12.

ŽELDINIŲ INVENTORIZACIJOS LENTELĖS PAVYZDYS

Nr. plane	Medžio rūšis lietuviškai	Medžio rūšis lotyniškai	Kamieno diametras cm 1.30 m aukštyje (cm)	Kamieno diametras ties kamieno kakleliu (cm)	Saugomo šaknų ploto spindulys (R) (m)	Saugomas šaknų plotas (m^2)	Lajos projekcija nuo ašies Š,R,P,V kryptimis (m)	Medžio būklės indeksas 1, 2, 3, 4, 5	Siūlomos/būtinosios arboristinės/tvarkymo priemonės
1	**2**	**3**	**4**	**5**	**6**	**7**	**8**	**9**	**10**
8	Paprastasis klevas	Acer platanoides	32	40	3,84	11,57	3; 4,3; 5; 3,4	1	Formuojamasis genėjimas

DETALŪS METADUOMENYS	
Dokumento sudarytojas (-ai)	Vilniaus miesto savivaldybė 188710061, Konstitucijos pr. 3, LT-09601, Vilnius
Dokumento pavadinimas (antraštė)	DĖL PROJEKTINIŲ PASIŪLYMŲ RENGIMO UŽDUOTIES TVIRTINIMO LAISVĖS PR. 78B-182A VILNIUJE
Dokumento registracijos data ir numeris	2022-02-08 Nr. A659-47/22(3.3.2.26E-MPA)
Dokumento gavimo data ir dokumento gavimo registracijos numeris	–
Dokumento specifikacijos identifikavimo žymuo	ADOC-V1.0
Parašo paskirtis	Pasirašymas
Parašą sukūrusio asmens vardas, pavardė ir pareigos	Mindaugas Pakalnis, Vilniaus miesto savivaldybės administracijos vyriausiasis architektas, Administracijos direktorius
Sertifikatas išduotas	MINDAUGAS PAKALNIS LT
Parašo sukūrimo data ir laikas	2022-02-07 20:38:43 (GMT+02:00)
Parašo formatas	XAdES-T
Laiko žymoje nurodytas laikas	2022-02-07 20:39:01 (GMT+02:00)
Informacija apie sertifikavimo paslaugų teikėją	EID-SK 2016, AS Sertifitseerimiskeskus EE
Sertifikato galiojimo laikas	2020-11-03 20:19:13 – 2025-11-02 23:59:59
Informacija apie būdus, naudotus metaduomenų vientisumui užtikrinti	"Registravimas" paskirties metaduomenų vientisumas užtikrintas naudojant "RCSC IssuingCA, VI Registru centras - i.k. 124110246 LT" išduotą sertifikatą "Dokumentų valdymo sistema Avilys, Vilniaus miesto savivaldybės administracija, į.k. 188710061 LT", sertifikatas galioja nuo 2021-12-20 09:38:49 iki 2024-12-19 09:38:49
Pagrindinio dokumento priedų skaičius	1
Pagrindinio dokumento pridedamų dokumentų skaičius	–
Pridedamo dokumento sudarytojas (-ai)	–
Pridedamo dokumento pavadinimas (antraštė)	–
Pridedamo dokumento registracijos data ir numeris	–
Programinės įrangos, kuria naudojantis sudarytas elektroninis dokumentas, pavadinimas	Dokumentų valdymo sistema „Avilys“, versija 3.5.56
Informacija apie elektroninio dokumento ir elektroninio (-ių) parašo (-ų) tikrinimą (tikrinimo data)	Atitinka specifikacijos keliamus reikalavimus. Visi dokumente esantys elektroniniai parašai galioja (2022-02-08 08:46:15)
Paieškos nuoroda	–
Papildomi metaduomenys	Nuorašą suformavo 2022-02-08 08:46:15 Dokumentų valdymo sistema „Avilys“

VILINAUS MIESTO SAVIVALDYB4S ADMINISTRACIJA

PROJEKTINIŲ PASIŪLYMŲ RENGIMO UŽDUOTIS

2021 – 09 – 12 VILNIUS

1. Informacija apie suanytą projektuoti statinį (pavadinimas, statybos rūšys, statinio kategorija, pagrindinė statinionaudojimo paskirtis), žemės sklypo ir statiniorodikliai (sklypo užstatymo tankis ir intensyvumas, pastato aukštų skaičius, jo aukštis nuo žemės paviršiaus metrais, absoliutinė altitudė, bendras plotas ir kita:

PROJEKTO PAVADINIMAS Daugiabučio gyvenamojo nampo Laisvės pr. 78B- 182A, Vilniaus m, un. nr. 4400-5474-1461:8937 paskirties keitimo į paslaugų patalpas projektas

STATINIO KATEGORIJA Ypatingas

STATYBOS RŪŠIS paprastasis remontas

STATINIO NAUDOJIMO PASKIRTIS Gyvenamoji paskirties pastatai (pagal STR 1.01.03:2017 ,,Statinių klasifikavimas").

NUMATOMAS BENDRAS PLOTAS -iki 21.77 m2

AUKŠTINGUMAS - iki 2,5 m

SKLYPO PLOTAS - 6809 m2

SKLYPO UŽSTATYMO TANKUMAS (pagal projektinius pasiūlymus) -: esamas

SKLYPO UŽSTATYMO INTENSYVUMAS (pagal peojektinius pasiūlymus) -: esamas

3. STATYTOJO PATEIKIAMI DOKUMENTAI IR DUOMENYS:
Projektiniai pasiūlymai
NT registro ..nr. 0101/0019:0782 s sklypas)
Žemės sklypo planas
Įgaliojimas

4. KITI DUOMENYS (projektinių pasiūlimų rengimo terminai, statytojui pateikiamų parojektinių pasiūlymų kopijos ir kita).

STATYTOJAS (UŽSAKOVAS)

PROJEKTINIŲ PASIŪLYMŲ RENGĖJAS

Projekto vadovas
Architektas A. Kapustinas
Kvalifikacijos atestato Nr. A 3...

BENDRI STATINIO RODIKLIAI

RODIKLIS	KIEKIS	vnt., m²
I.. SKLYPAS		
1.1. Žemės sklypo plotas (unik. Nr. 0101/0019:0782)	6809	m²
1.2. Bendras pastato plotas (unik. Nr. 4400-1505-7860)	27219.96	m²
1.2.1. butų skaičius	232	vnt.
1.2.2. negyvenamų patalpų	35	vnt.
1.3. Projektuojamų patalpų plotas	21.25	m²
1.4. Sklypo užstatymo tipas	esamas	
1.5. Sklypo užstatymo intensyvumas	esamas	
1.6. Sklypo užstatymo tankis	esamas	
1.7. Sklypo užstatymo plotas	esamas	
1.8. Pastato aukštis (esamas)	esamas	m
1.9. Pastato aukštis (m) nuo statinių statybos zonos esamo žemės pav.	esamas	m
1.10. Aukštų skaičius (esamas)	5 - 9	vnt.
1.11. Priklausomų želdynų plotas	esamas	m²
1.12. Automobilių stovėjimo vietų skaičius	esamas	vnt.

Atestato Nr.	A. KAPUSTINO IĮ "ARTA" Goštauto gt. 8, VILNIUS		OBJEKTAS: Daugiabučio gyvenamojo namo Laisvės pr. 78B, Vilniuje gyvenamųjų patalpų Nr. 182A keitimo į paslaugų paskirties patalpas atliekant paprastąjį remontą projektas. OBJEKTO ADRESAS: Laisvės pr. 78B, Vilnius		
A 619	PV	A. KAPUSTINAS			Laida
			STATYBOS RŪŠYS:	Paprastasis remontas	A
			KATEGORIJA:	Neypatingas	
Etapas	Užsakovas:		BRĖŽINYS:	lapas	Lapu
PP	B.K.		Pastato ir sklypo bendroji rodiklių lentelė	-	-

BRĖŽINYS SU PATEIKTA INFORMACIJA (RA IĮ "ARTA" AUTORINIS DARBAS IR UŽSAKOVO NUOSAVYBĖ. NAUDOTI SU PROJEKTUOJAMU OBJEKTU NESUSIJUSIEMS TIKSLAMS BE AUTORIŲ IR UŽSAKOVO ŽINIOS DRAUDŽIAMA

FORMATAS A4

AIŠKINAMASIS RAŠTAS

Bendroji dalis.

Esamas daugiabutis gyvenamas namas un. nr. **4400-1505-7860, 1A9/b** yra Laisvės p g.78B, Vilniaus m. Justiniškių seniūnijos teritorijoje, Vilniaus mieste . Esamų gyvenamų (buto) patalpų nr. 182A un.nr.**4400-5474-1461-8937,** yra gyvenamosios paskirties paskirties pastate, jos užima dalį pimo aukšto, pagal išrašą iš RC bendras plotas **21,77m2,** gyvenamas plotas **18,91m2**. Užsakovė ir savininkė yra B.K., kuriai prikaluso patalpos numato pakeisti jų paskirtį į kosmetologinio kabineto (paslaugų) patalpas. Patekimas į patalpas yra esamas iš lauko esamas ir iš bendro naudojimo praėjimo lauke esamas. Patalpose bus atliekami paprastojo remonto darbai.

Patalpų kur atliekamas paprastasis remontas yra pirmame aukšte.

Bendras patalpų plotas atlikus paprastąjį remontą 21,25 m2

Projekto atitiktis miesto Bendrojo plano 2021 dokumentams. Miesto bendrojo plano sprendiniai atitinka objekto sprendiniams. Pagal vietovė -Justiniškės, 12 mikrorajonas, intensyvaus užstatymo gyvenamoji zona, žemės sklypas kad. nr.0101/0019:0782 (plotas 27219,96 m2), pastato un.nr. 4400-1505-7860, paskirtis - gyvenamoji, butų skaičius -232 vnt., , negyvenamųjų patalpų skaičius 35 vnt. (+ 1 vnt. projektuojamas patalpos) vadovaujantis STR 1.01.03 ;2017 IV sk. I skir. patseikiama spatalpų **paskirčių balansas** rodo, kad pastato pagrindinė paskirtis (gyvenamoji) nesikeičia, pateikiamas paskiričių patalpų balansas 15,5% (100 x 36 -232=15,5) nuo bendro gyvenamųjų patalpų skaičiaus. Ištrauka iš Bendroji plano ir objekto vieta jame bei **Teritorijos Laisvės pr.80, Vilniuje detetalaus plano** nr.T00056057 su aiškinamojų raštu ir tvirtinimo dokumentu pridedama. (žiūr. priedus). Pagal D P sprendinius ir proejktuojamų patalpų rodikliai sutampa - būdas (esamas)- G2(K1), aukštis -iki 35m esamas, tankis -0,4 esamas, intensyvumas -2,2 esamas, užstatymas -laisvas, esamas.

Statybinė dalis Esamas pastatas 9 aukštu, statybos kategorija - ypatingasis. Pamatai betono , pagrindinė konstrukcija yra g/b karkasas, perdengtas gelžbetoninemis plokštėmis. Stogas sutapdintas ruloninės dangos. Langai ir durys plastiko konstrukcijos. Patalpų viduje numatomas paprastasis remontas, įrengiant naujas pertvaras iš sauso tinko ant metalinio karkaso. Fasadai ir jų apdaila lieka esami. Parastojo remonto darbams nauduojamos Lietuvoje sertifikuotos medžiagos.

Inžinierinė dalis.

Patalpas numatoma šildyti esama centrinio šildymo sistema. Elektros energijos numatomas naudojimas pagal esmą galingumą, poreikiui padidėjus pagal tiekimo projektines sąlygas ir sudaryta sutartis su ESO ir pastate bus įrengta atskira apskaita. Geriamuoju vandeniu pastatas aprūpinamas iš komunaliniu tinklu, nuotekų šalinimas į komualinius tinklus. Vedinimas natūralus ir mechaninis, priklausomai tecnologinio proceso poreikų.

Technolofine dalis. Kosmetologiniame kabinete numatoma viena darbo vieta, dibs pati savininkė, turinti verslo liūdijimą. Patalpų apšvietimas natūralus ir dirbtinis užtikrinant 500 lx apšviestumą darbiniame paviršyje. Sklinadačio garso iš patalpų lygis neturi viršyti standartizuoto lygio rodiklis.

Parkavimas Pagal techninio reglamento STR 2.06.04:2014 „Gatvės ir vietinės reikšmės keliai. Bendrieji reikalavimai" numatomas easamo sklypo kad. nr. 010/0019:782 teritorijoe. Pagal to pačio reglamento XII skyr. L.30, p.107, lentelė 30 paslaugų paskirties statiniams (kosmetologo paslaugos) regalamentas nenumato. To pačio reglamento XII skyr. p.111 regalamentuoja statiniams nepatekusiems į lentelę **automobilių parkavimo** vietų poreikis apskaičiojamos individualiai įvertinant veiklos specifika ir darbuottojų bei lankytojų skaičiu. Numatoma parkavimo vieta patalpos savininkes ir viena klijentams, kurie gali laikinai (nuo 1 iki 2 val.) parkuotis laisvos automobiliams skirtos vietos aplink pastatą. To pačio reglamento V skyrius p.178, lentelė 43 **dviračiu** parkavimo vietų paslaugų paskirties astatams nenumato, tad atvikusiems klijektams yra galimybė laikyti savo transportą šalia įėjimo į paslaugų patalpas. Žmonės su negalia gali patekti į kosmetologinio kabineto patalpas jau įrengto lauko lifto pagalba, sklypo rytinėje pusėje (žiūr. vizualizacijos informacija).

BENDRŲJŲ RODIKLIŲ LENTELĖ

BENDRI STATINIO RODIKLIAI

RODIKLIS	KIEKIS	vnt., m²
I.. SKLYPAS		
1.1. Žemės sklypo plotas (unik. Nr. 0101/0019:0782)	6809	m²
1.2. Bendras pastato plotas (unik. Nr. 4400-1505-7860)	27219.96	m²
1.2.1. butų skaičius	232	vnt.
1.2.2. negyvenamų patalpų	35	vnt.
1.3. Projektuojamų patalpų plotas	21.25	m²
1.4. Sklypo užstatymo tipas	esamas	LAISV.
1.5. Sklypo užstatymo intensyvumas	esamas	2,2
1.6. Sklypo užstatymo tankis	esamas	0,4
1.7. Sklypo užstatymo plotas	esamas	
1.8. Pastato aukštis (esamas)	esamas	m 35m
1.9. Pastato aukštis (m) nuo statinių statybos zonos esamo žemės pav.	esamas	m
1.10. Aukštų skaičius (esamas)	5 - 9	vnt.
1.11. Priklausomų želdynų plotas	esamas	m²
1.12. Automobilių stovėjimo vietų skaičius	esamas	vnt.

PV

A. Kapustinas

VILNIAUS MIESTO SAVIVALDYBĖS TARYBA

SPRENDIMAS
DĖL SKLYPO LAISVĖS PR. 80 DETALIOJO PLANO TVIRTINIMO

2007 m. balandžio 4 d. Nr. 1-1605
Vilnius

Vadovaudamasi Lietuvos Respublikos teritorijų planavimo įstatymu (Žin., 2004, Nr. 21-617) ir Vilniaus miesto savivaldybės tarybos 2006 m. gruodžio 6 d. sprendimu Nr. 1-1451 „Dėl Tarybos 2006-04-26 sprendimo Nr.1-1130 „Dėl paramos socialinės infrastruktūros plėtrai dydžių patvirtinimo“ pakeitimo“, Vilniaus miesto savivaldybės taryba n u s p r e n d ž i a:

1. Patvirtinti sklypo Laisvės pr. 80 detalųjį planą ir jo sprendinius (pagal pridedamą brėžinį):
1.1 naudojimo paskirtį – kitos paskirties;
1.2. naudojimo būdą – gyvenamosios teritorijos (indeksas G);
1.3. naudojimo pobūdį – daugiaukščių gyvenamųjų namų statybos (indeksas G2);
1.4. ribas ir plotą – 6809 (šešių tūkstančių aštuonių šimtų devynių) kv.m;
1.5. statinių aukštį – 7-11 aukštų;
1.6. statinų aukštį nuo žemės paviršiaus – iki 35 m;
1.7. statinio aukščio absoliutinę altitudę – iki 207 m;
1.8. užstatymo tankį – iki 40 proc. (antžeminio) ir iki 98 proc. (požeminio);
1.9. užstatymo intensyvumą – iki 2,2;

2. Įpareigoti Miesto plėtros departamentą įtraukti į statinio projektavimo sąlygų sąvadą reikalavimus, susijusius su detaliojo plano sprendinių įgyvendinimu, ir esamų ar būtinų naujų inžinerinių tinklų, susisiekimo komunikacijų, reikalingų suplanuotiems statiniams funkcionuoti, išplėtimo ir nutiesimo sutartis tarp tų tinklų, komunikacijų savininko ir statytojo (detaliojo plano įgyvendintojo).

3. Siūlyti Miesto plėtros departamentui išduoti statytojui (detaliojo plano įgyvendintojui) statybos leidimą pasirašius paramos socialinės infrastruktūros sutartį.

4. Nustatyti, kad:

4.1. planavimo organizatorius patvirtintą Vilniaus miesto savivaldybės teritorijos bendrąjį planą iki 2015 metų nustatyta tvarka turi įregistruoti Vilniaus miesto savivaldybės teritorijų planavimo dokumentų registre;

4.2. sklypo ribos ir plotas gali būti tikslinamas atlikus tiksliuosius matavimus.

LIETUVOS RESPUBLIKOS VILNIAUS MIESTO SAVIVALDYBĖS TARYBA 2

Meras Artūras Zuokas

P A A I Š K I N I M A S

Detaliojo plano sprendiniai parengti tikslu nustatyti sklype Laisvės pr. 80 tinkamiausią žemės naudojimo būdą, nustatyti užstatymo reglamentus ir gretimų teritorijų išvystymo gaires.

ESAMA BŪKLĖ

Detalusis planas rengiamas Justiniškių seniūnijos šiaurinėje dalyje, Laisvės prospekto ir Šiaurinės gatvės sankirtos gretimybėje. Šiuo metu planuojamas sklypas yra neužstatyta teritorija, kuri ribojasi su „Sietuvos" mokyklos naudojama teritorija vakaruose.

Sklypas privačios nuosavybės teise valdomas UAB „Sostinės būstai", sklypo plotas 6809 kv.m. , paskirtis – kita, žemės naudojimo būdas – individualiems namams statyti ir eksploatuoti. Sklypas suformuotas į pietus nuo projektuojamos Šiaurinės g., atkurta nuosavybės teisė į žemę buvusiems savininkams ir sklypas parduotas statybų vystytojams.

Reljefas ištęstame sklype kyla nuo pietryčių 165,90 m absol. alt. į šiaurės vakarus 168,50 m. absil. alt. Dalis sklypo patenka į laikinai išnuomotą automobilių parkavimo aikštelę, kita dalis yra nesutvarkyta žolės veja apaugusi teritorija. Sklype želdinių nėra.

Detaliojo plano organizatoriai gavo Bendrojo plano iki 2015 m. organizatorių laišką, kuriame pažymima, kas sklypas Laisvės pr. 80 patenka į daugiaaukščių gyvenamųjų statinių teritoriją. Jungtinio strateginio planavimo komisijos ir Vilniaus m. savivaldybės Bendrojo plano iki 2015 m. rengimo koordinacinės darbo grupės posėdžio 2006 09 30 protokole Nr. 28-341, buvo svarstytas šio sklypo planavimo klausimas ir nuspręsta susiaurinti želdynų zoną sklype iki pėsčiųjų tako, (žr. priede).

Urbanistinės - kompozicinės sąlygos.

Teritorijoje vyrauja *laisvas* užstatymo morfotipas: būdingi atvirų susijungiančių vidinių erdvių gyvenamųjų ir visuomeninių pastatų kompleksai. Planuojant Šiaurinę apvažiuojamąją gatvę liko neišspręstas šios gatvės santykis su gyvenamaisiais rajonais. Iki 2005 m. parengtuose bendrojo plano sprendiniuose, buvo manoma, kad ekraninę funkciją galėtų atlikti apsauginis želdymas, bet paliktos per mažos juostos ir užauginti didelius medžius prireiks pusės šimto metų. Projektuotojai rengdami detaliojo plano sprendinius atliko didesnės teritorijos aplink projektuojamą Šiaurinę g. tarp Ukmergės ir Justiniškių gatvių analizę. Yra trys aiškios sankryžos; Ukmergės - Šiaurinės, Laisvės – Šiaurinės ir Justiniškių – Šiaurinės gatvių sankryžos, kuriose reikia formuoti svarbių magistralinių gatvių sankirtas eksraniniams pastatais, naudojant kompocinius akcentus maksimalaus leistino aukštingumo 12 aukštų.

DETALIOJO PLANO SPRENDINIAI

Sklypas 1 – daugiaaukščiams gyvenamiesiems pastatams su komercinės paskirties patalpomis statyti ir eksploatuoti skirta teritorija, indeksas G2, K1, plotas 6809 kv.m.

Detaliojo plano sprendiniais planuojama užstatyti 2 korpusų daugiabutį namą. Sklype formuojamas ekraninis, modernus miesto centrinės dalies užstatymas, su reprezentatyviais fasadais į viešąsias erdves.

Pastatų aukštis iki 35 m, maksimali užstatymo absoliutinė altitudė – 207 m; Aukštingumas 7-11 aukštų. Užstatymo tankis antžeminės dalies – 40 procentų ir požeminės sklypo dalies - 100 procentų, intensyvumas 2,2. Pagrindinis įvažiavimas į pažeminį parkingą organizuojamas per pravažiavimą iš Laisvės prospekto.

Įvertinant numatomus triukšmo rodiklius planuojamoje teritorijoje, numatomi 3 stiklo paketų langai ir žaliuzės fasadams. Antžeminio užstatymo linija atitraukta nuo Šiaurinės g. 3 m. pločio juosta – želdinama, paaugusiais 5-6 metų persodintais klevais, servitutas sklype. Tarp abiejų korpusų įrengiama ~ 250 kv.m. vaikų žaidimo aikštelė, kuri gaus reikiamą 2,5 h. nepertraukiamą natūralų apšvietimą ir bus atitverta 2 m. aukščio triukšmo barjeru nuo

planuojamos Šiaurinės g., (atlikti transportinio triukšmo mažinimo priemonių skaičiavimai, aut. I.Taraškevičienė).

Visi privažiavimo keliai ir takai numatomi grįsti trinkelėmis.

Priešgaisrinė sauga

Išorės gaisrų gęsinimui projektuojami trys požeminiai gaisriniai hidrantai ant d 200mm vandentiekio. Vidaus gaisrų gęsinimui bus numatytos talpos.

Prie projektuojamų statinių projektuojami normomis reglamentuotų pločių privažiavimai. Tarp užstatymo zonų šlaikomi norminiai priešgaisriniai atstumai. TP stadijoje bus užtikrintas priešgaisrinės techninkos privažiavimas prie pastato nuo Šiaurinės gatvės pusės.

Atliekų tvarkymas:

Susidarančias eksploatacijos gamybines ir buitines atliekas siūloma rinkti ir rūšiuoti vietoje - popieriaus ir kartono; plastmasės atliekų ; metalo atliekų; buitinių atliekų. Konteineris turi būti pastatytas privažiavimo požiūriu patogioje vietoje, kad susikaupusias atliekas periodiškai, netrukdomai galima būtų išvežti į perdirbimo įmones. Popierių, plastmasę, stiklo dužemas, metalo atliekos turės būti vežamos į perdirbimo įmones. Kitos atliekas turi būti vežamos į miesto savartyną.

Aplinkos apsauga:

Visi inžineriniai tinklai ir įrenginiai bus statomi ir eksploatuojami taip kad nesukels neigiamo poveikio aplinkai. Buitinių nuotekų vandenys surenkami į centralizuotus miesto nuotekynės tinkles. Lietaus vanduo nuo pagrindinių pravažiavimų bei parkavimo vietų bus surenkamas iu nuvedamas į projektuojamus lietaus valymo įrenginius, dislokuotus sklypo ribose ir poto į centralizuotus mišrios kanalizacijos tinkles, nustatytu atstumu tarp geriamos kokybės vandentiekio ir kitų inžinerinių tinklų.

Sveikatos apsauga

Butai bus planuojami taip, kad į projektuojamą Šiaurinę g. šiaurėje bus orientuotos laiptinių, liftų, holų ir virtuvių patalpos, o gyvenamieji kambariai turėtų pietinę insoliaciją, invengtų triukšmo ir būtų būtų užtikrintas norminis insoliacijos laikas bei natūralaus apšvietimo sąlygos. Insoliacijos skaičiavimai bus pateikiami techniniame projekte, turint ekraninio namo butų išdėstymą.

SĮ "Vilniaus planas" šiuo metu rengia Šiaurinės g. detalųjį planą ir vadovaujantis triukšmo lygio skaičiavimo parengta medžiaga, matyti kad triukšmo lygio norma prognozuojama kad bus viršijama, todėl numatomos fasadams papildomos apsaugos nuo triukšmo priemonės, kad gyvenamųjų patalpų viduje triukšmo lygis atitiktų leistiną triukšmo lygį dienos, vakaro ir nakties metu. Triukšmo lygis gyvenamose patalpose neviršys Higienos normos 33-1:2003 "Akustinis triukšmas". Leidžiami lygiai gyvenamojoje ir darbo aplinkoje", leidžiamų lygių taikant langus su stiklo paketais ir EMA tipo ventiliavimo orlaidėmis, (arba analogiškų charakteristikų sertifikuotus gaminius); kurių akustinė varža R>38-43 Db (A). Atitvarų, durų, langų garso izoliavimo rodikliai bus tikslinami techninio projekto stadijoje atlikus triukšmo lygio skaičiavimą pagal konkretų patalpų išplanavimą.

Planuojama vaikų žaidimo aikštelė įrengiama ant cokolio užkelto 3 m nuo planuojamos Šiaurinės gatvės; pagal CWECO įmonės paskaičiavimus privalomas atraminės sienutės aukštis ne mažesnis nei 2 m. Projektuojamas atraminės sienutės aukštis 1,60 m.

Atviros antžeminės automobilių aikštelės ir įvažiavimai į požeminį parkingą bus planuojami išlaikant pagal higienos normas atstumus nuo pastatų.

Teritorijos centrinėje dalyje projektuojama vaikų žaidimo aikštelė, kuri gaus 3-3,5 h nepertraukiamo natūralaus apšvietimo.

Transporto išmetamųjų dujų NO2 koncentracijos nebus viršijamos, kadangi planuojamos Šiaurinės gatvės raudonosios linijos nustatytos 40 m. plotį bei turės medžių apsaugines juostas ir tai sudaro galimybes gerai ventiliacijai. Suminio poveikio koncentracijų

bei kitų komponenčių koncentracijų vertės bus skaičiuojamos techninio projekto stadijoje stadijoje.

SPRENDINIŲ PASEKMIŲ POVEIKIO APLINKAI VERTINIMAS

Urbanistiniu aspektu. Sklypo ekraninis, skirtingo aukštingumo užstatymas puikiai uždaro kvartalo erdvę į Šiaurinę gatvę, gretimiems visuomeniniams objektams uždaro triukšmo ir tarios koridorius, nepablogina insoliacijos. Maksimalus aukštis būtinas, kad maksimaliai užtikrinti ekraninio namo funkcijas ir sukurti svarbios sankryžos akcentą.

Sveikatos apsaugos. Projektuojamas užstatymas neįtakoja esamų gyvenamųjų namų, mokyklos ir darželio gaunamo nepertraukiamo natūralaus apšvietimo. Planuojamas objektas nebus pavojingas gamtinei aplinkai ir aplinkiniams objektams, neskleis į aplinką fizikinių ar biologinių teršalų. Pasirinkta pastatų išdėstymo kompozicija garantuoja pakankamą planuojamų butų apšviestumą, kuris bus tikslinamas techniniame projekte ir atitiks STR.2.02.01:2004 punkto 2.13 reikalavimus insoliacijai.

Aplinkos apsaugos. Šiuo metu sklypas yra devastuota miesto teritorija, kurioje nėra nei vieno medžio. Sklype sodinama 35 paaugę medžiai, aplink planuojamą sklypą numatoma pasodinti dar apie 30-50 medžių ir kitų želdinių, įrengti darželiui naują tvorą su gyvatvore. Prognozuojama, kad pastačius objektą ir įrengus jo teritorijos gerbūvį aplinkos kokybė ženkliai pagerės.

Socialiniu aspektu. Statybų vystytojas pateikė projektą VMSA Kultūros, švietimo ir sporto departamentui ir gavo pritarimą, kad planuojamų butų gyventojų vaikai bus priimti į mokyklas ir ikimokyklines Justiniškių mikrorajono įstaigas.

Inžinerinės infrastruktūros. Planuojami nauji pastatai bus prijungti prie miesto bendramiestinės infrastruktūros, pagal eksploatuojančių organizacijų išduotas technines sąlygas. Projektuojamas teritorijos ir privažiavimo gatvių apšvietimas, perklojami magistraliniai vandentiekio tinklai turės teigiamą poveikį teritorijos infrastruktūros renovacijai.

Transporto infrastruktūros

Derinant projektą buvo sumažintas užstatymo intensyvumas iki 2,5 todėl santykinai sumažėjo butų skaičius ir komercinių patalpų skaičius, namas buvo susiaurintas iki ekraninio namo tinkamai schemai.

2 lygių parkinge buvo numatytos 451 vt., bet pasikeitus butų skaičiui perskaičiuojami poreikiai:

Eil. Nr.	Funkcija	Butų skaičius	Komercinių patalpų plotai	Pagal STR. skaič. vnt.	Poreikis	**Įrengiama**
1.	Gyvenama	282	-	**1 but. /1,2 aut.**	**339 vt.**	**340**
2.	Komercija	-	1050 kv. m.	**25 kv./1aut.**	**42 vt.**	**60**

Viso 2 lygių parkinge planuojama įrengti parkavimo vietų – **400 vt.**.
Lankytojų automobiliams kieme numatoma dar 25 vt.

Architektė D.Sabaliauskienė

Vandentiekis ir nuotėkynė

Vandentiekio ir nuotekų dalis suprojektuota pagal UAB „Vilniaus vandenys“ išduotas technines sąlygas nr. 05/357

Vanduo į gyvenamuosius namus tiekiamas iš kvartalo vandentiekio tinklų d 150 ir d 200. Vandentiekio diametrai bus skaičiuojami techninio projekto stadijoje. Kvartale yra paklotas magistralinis vandentiekis D 500mm. Jo apsaugos zona po 10m nuo vamzdzio ašies į abi puses.

Nes ant galimybės išlaikyti tinklo apsaugos zona nuo projektuojamo pastato iki magistralinio vandentiekio, atkarpa nuo taško „a“ iki „b“ perklojama kalaus ketaus vandentiekio vamzdžiais d 500mm. Išorės gaisrų gesinimui projektuojami trys požeminiai priešgaisriniai hidrantai. Vidaus gaisrų gesinimui bus numatytos talpos.

Buitinė nuotėkynė nuvedama į kvartalinius buitinių nuotekų tinklus d 400mm. Nuotekų vamzdžiai bei diametrai bus skaičiuojami techninio projekto stadijoje bet turi būti nemažesni d 200mm.

Lietaus nuotekos nuo teritorijos privažiavimo gatvės bei stogų bus surenkamos į lietaus nuotekynę ir nuvedamos į kvartale esamus lietaus nuotekų tinklus d 500mm.

Vandentiekio ir nuotekų tinklai turi būti projektuojami iš vamzdžių bei armatūros turinčių atitikties sertifikatus ir higieninius pažymėjimus

L.Girniukaitienė

Sklypo Laisvės pr. 80 K/NR. 0101/0019:782 detaliojo plano inžineriniai tinklai

Vadovaujantis LR teritorijų planavimo įstatymu sklypui keičiamas žemės naudojimo būdas, nustatomas statybos ir teritorijos tvarkymo reglamentas.

Sklypai yra gerai urbanizuotoje miesto zonoje, kuri inžineriniui požiūriu gerai įsisavinta. Visi teritorijoje gretimybėje esantys pastatai yra aprūpinti geriamuoju vandeniu, ryšiais, išspręstas energijos ir šilumos tiekimas, įrengta buitinių nuotekų surinkimo ir nuvedimo į esamus tinkles sistema, yra lietaus kanalizacija.

Detaliuoju planu sprendžiami vandens ir buitinės nuotekynės tinklai, lietaus kanalizacija, šilumos ir elektros tiekimas. Telekomunikacijų tinklams detaliojo plano stadijoje techninės sąlygos nebuvo gautos, telekomunikacijų tinklai bus sprendžiami techninio projekto stadijoje, patikslinus vartotojų kiekius.

Vandens tiekimas ir ūkinių nuotekų šalinimas

Vandentiekio ir nuotekų dalis suprojektuota pagal UAB „Vilniaus vandenys“ išduotas technines sąlygas nr. 05/357.

Vanduo į projektuojamus pastatus tiekiamas iš kvartalo vandentiekio tinklų d 150 ir d 200. Vandentiekio diametrai bus skaičiuojami techninio projekto stadijoje. Kvartale yra paklotas magistralinis vandentiekis D 500mm. Pagal technines sąlygas magistralinio vandentiekio apsaugos zona po 10m nuo vamzdzio ašies į abi puses detaliajame plane užtikrinima, priėmus tam tikrus spredimus: suderinus su UAB „Vilniaus vandenimis“ D 500mm magistralinio vandentiekio, atkarpa nuo taško „a“ iki „b“ perklojama kalaus ketaus vandentiekio vamzdžiais d 500mm.

Buitinė nuotėkynė nuvedama į kvartalinius buitinių nuotekų tinklus d 400mm. Nuotekų vamzdžiai bei diametrai bus skaičiuojami techninio projekto stadijoje bet turi būti nemažesni d 200mm.

Vandentiekio ir nuotekų tinklai turi būti projektuojami iš vamzdžių bei armatūros turinčių atitikties sertifikatus ir higieninius pažymėjimus

Priešgaisrinė sauga

Išorės gaisrų gęsinimui projektuojami trys požeminiai gaisriniai hidrantai ant d 200mm vandentiekio. Vidaus gaisrų gęsinimui bus numatytos talpos.

Prie projektuojamų statinių projektuojami normomis reglamentuotų pločių privažiavimai. Tarp užstatymo zonų šlaikomi norminiai priešgaisriniai atstumai.

Lietaus vandens surinkimas

Lietaus nuotekos nuo teritorijos ir privažiavimo bei stogų bus surenkamos į lietaus nuotekynę ir nuvedamos į kvartale esamus lietaus nuotekų tinklus d 500mm. Iš sklypo iškeliami esami lietaus nuotekynės tinklai ir perklojama nauja atšaka, prisijungianti į esamą lietaus nuotekynę netoli Laisvės pr.

Šilumos tiekimo tinklai

Šilumos tiekimo tinklai planuojamoje teritorijoje gerai išvystyti, planuojamų statinių šildymo reglamentas – šilumos tinklų. Pagal išduotas UAB „Vilniaus energija“ 2005 04 29 technines sąlygas detaliajam planui rengti Nr. 05035D, šilumos tiekimas pajungiamas pasijungimo taške - nuo trasos 08336.

Telekomunikacijų tinklai

Detaliuoju planu nenagrinėjami , bus gautos techninės sąlygos techninio projekto stadijoje.

PV 12784, PDV 849

L.Girniukaitienė

Elektros tiekimas

Detalusis planas parengtas pagal technines salygas Nr.20/6/0666 išduotas 2006-11-29 AB RYTŲ SKIRSTOMŲJŲ TINKLŲ VILNIAUS REGIONO.

Šiuo detaliuoju planu numatoma įrengti naujai statomiems namams pajungti kabelinės trasos ir pastatyti kabelių tranzitines dėžes (TKD) su apskaitomis. TKD maitinimui įrengiamos dvi linijos nuo skirtingų pastotės žemos įtampos skydų sekcijų. TKD numatomos prie būsimų pastatų įėjimų laisvai elektos vartotojui ir tiekėjui prieinamoje vietoje. Šiuo detaliuoju planu parodytos kabelinės trasos ir TKD pastatymo vietos gali būti tikslinamos atliekant techninį projektą. Esami 10kV kabeliai apsaugomi vamzdžiais. Per susikirtimus su kitais inžinieriniais tinklais numatomi kabeliai atskiriami vamzdžiais. Vamzdžiai dedami perėjimuose per kelius mašinų stovėjimo aikštelėmis ir pėsčiųjų takeliais, bei šaligatviais, (po trinkelių danga). Kabelines trasas numatoma pajungti iš TR-1097 pirmos sekcijos gr.2, ir antra sekcija gr.10. Apskaitų įrengimas ir automatinių jungiklių srovė bus nustatoma techniniu projektu.

Gatvės apšvietimo stulpai iš sklypo iškeliami, o jų naujo pajungimo trasuote numatoma šiuo detaliuoju planu. Gatvių apšvietimo kabelių sprendiniai bus sprendžiami techniniame projektu, gavus gatvių apšvietiomo sąlygas. Numatomi nauji gatvių apšvietimo stulpai prie projektuojamo pravažiavimo į sklypą nuo Laisvės prospekto. Jų pajungimas numatomas nuo esamo gatvių apšvietimo tinklo Šiaurinės gatvės raudonosiose linijose.

PDV 17997 S.Mekuška

Patvirtinta Vilniaus miesto savivaldybės tarybos
2007 m. balandžio 11 d. mėn. ..... d.
Sprendimo Nr. 1-76 (1)

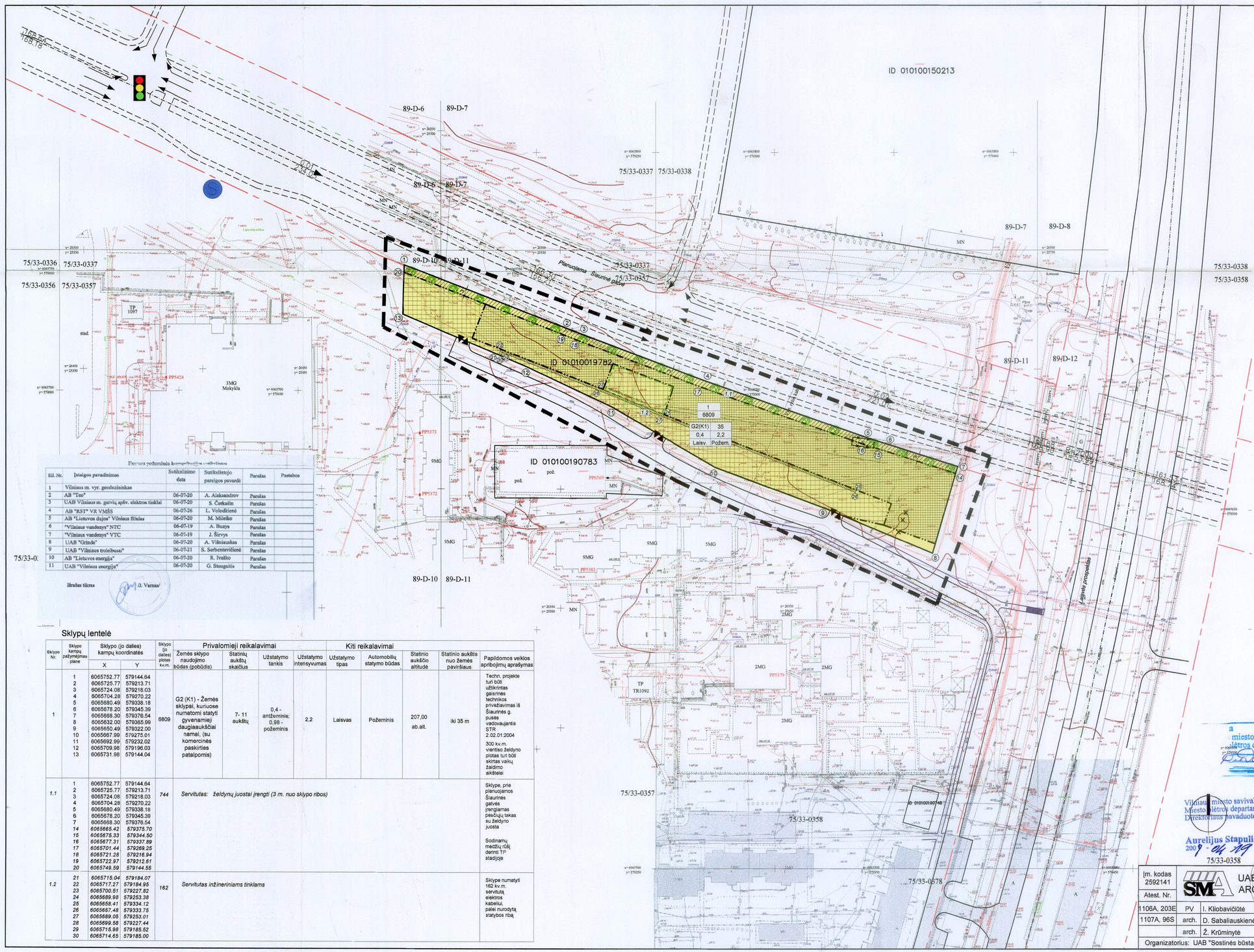

Patvirtinta Vilniaus miesto savivaldybės tarybos
2007 m. balandžio 11 d. mėn. ..... d.
Sprendimo Nr. 1-76 (1)

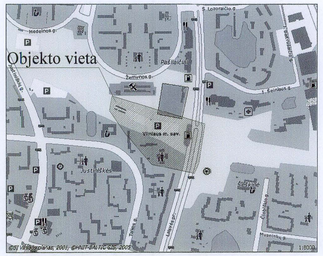

Pastaros požeminės komunikacijos sutikslinimas

Eil. Nr.	Įstaigos pavadinimas	Sutikslinimo data	Sutikslinto pareigos pavardė	Paraša	Pastabos
1	Vilniaus m. vyr. geodezininkas				
2	AB "Teo"	06-07-20	A. Aleksandrov	Paraša	
3	UAB Vilniaus m. gatvių apšv. elektros tinklai	06-07-20	S. Čerkasin	Paraša	
4	AB "RST" VR VMŠS	06-07-26	L. Volodičienė	Paraša	
5	AB "Lietuvos dujos" Vilniaus filialas	06-07-20	M. Mūleiko	Paraša	
6	"Vilniaus vandenys" NTC	06-07-19	A. Buzys	Paraša	
7	"Vilniaus vandenys" VTC	06-07-19	J. Širvys	Paraša	
8	UAB "Grinda"	06-07-20	A. Vilniauskas	Paraša	
9	UAB "Vilniaus troleibusai"	06-07-21	S. Serbentavičienė	Paraša	
10	AB "Lietuvos energija"	06-07-20	R. Ivaško	Paraša	
11	UAB "Vilniaus energija"	06-07-20	G. Stasgaitis	Paraša	

Įbrėžas tikras

/A. Varnas/

Sklypų lentelė

Sklypo Nr.	Sklypo kampų pažymėjimas plane	Sklypo (jo dalies) kampų koordinatės X	Sklypo (jo dalies) kampų koordinatės Y	Sklypo (jo dalies) plotas kv.m	Privalomieji reikalavimai: Žemės sklypo naudojimo būdas (pobūdis)	Privalomieji reikalavimai: Statinių aukštų skaičius	Privalomieji reikalavimai: Užstatymo tankis	Privalomieji reikalavimai: Užstatymo intensyvumas	Kiti reikalavimai: Užstatymo tipas	Kiti reikalavimai: Automobilių statymo būdas	Kiti reikalavimai: Statinio aukščio aptitudė	Kiti reikalavimai: Statinio aukštis nuo žemės paviršiaus	Papildomos veiklos apribojimų aprašymas
1	1	6065752.77	579144.64	6809	G2 (K1) - Žemės sklypai, kuriuose numatomi statyti gyvenamieji daugiaaukščiai namai, (su komercinės paskirties patalpomis)	7- 11 aukštų	0,4 - antžeminis; 0,88 - požeminis	2,2	Laisvas	Požeminis	207,00 ab.alt.	iki 35 m	Techn. projekte turi būti užtikrintas gaisrinės technikos privažiavimas iš Siaurinės g. pusės vadovaujantis STR 2.02.01:2004 300 kv.m. viešojo želdyno plotas turi būti skirtas vaikų žaidimo aikštelei
	2	6065725.77	579213.71										
	3	6065724.08	579218.03										
	4	6065704.28	579270.22										
	5	6065680.49	579338.18										
	6	6065678.20	579345.39										
	7	6065668.30	579376.54										
	8	6065632.00	579365.99										
	9	6065650.49	579322.00										
	10	6065667.99	579275.01										
	11	6065692.99	579232.02										
	12	6065709.98	579196.03										
	13	6065731.98	579144.04										
1.1	1	6065752.77	579144.64	*744*	*Servitutas: Želdynų juostai įrengti (3 m. nuo sklypo ribos)*								Sklype, prie planuojamos Siaurinės gatvės įrengiamas pėsčiųjų takas su želdyno juosta Sodinamų medžių rūšį derinti TP stadijoje
	2	6065725.77	579213.71										
	3	6065724.08	579218.03										
	4	6065704.28	579270.22										
	5	6065680.49	579338.18										
	6	6065678.20	579345.39										
	7	6065668.30	579376.54										
	14	*6065665.42*	*579375.70*										
	15	*6065675.33*	*579344.50*										
	16	*6065677.31*	*579337.89*										
	17	*6065701.44*	*579269.25*										
	18	*6065721.28*	*579216.94*										
	19	*6065722.97*	*579212.61*										
	20	*6065749.59*	*579144.55*										
1.2	*21*	*6065715.04*	*579184.07*	*162*	*Servitutas inžineriniams tinklams*								Sklype numatyti 162 kv.m. servitutą elektros kabelių, palei nurodytą statybos ribą
	22	*6065717.27*	*579184.95*										
	23	*6065700.51*	*579227.82*										
	24	*6065689.98*	*579253.38*										
	25	*6065658.41*	*579334.12*										
	26	*6065667.48*	*579333.75*										
	27	*6065689.05*	*579253.01*										
	28	*6065699.58*	*579227.44*										
	29	*6065715.98*	*579185.52*										
	30	*6065714.65*	*579185.00*										

SUTARTINIAI ŽYMĖJIMAI:

1	2
3	4
5	6

Užstatymo reglamentai:
1 - teritorijos naudojimo būdas. G-gyvenamoji. K- Komercinė
2 - Pastatų aukštis metrais
3 - Užstatymo tankumas
4 - Užstatymo intensyvumas.
5 - Užstatymo tipas. Laisv. - laisvo tipo užstatymas.
6 - Automobilių parkavimo būdas. Požem. - požeminis parkingas.

n - sklypo numeris
m - plotas kv. m

Užstatyti leidžiama teritorija
Požeminis užstatymas
Servitutas
Servitutas inžineriniams tinklams
Griaunami pastatai
Planuojamos viešojo transporto stotelės
Detaliojo plano galiojimo riba
Esamos, nekeičiamos sklypų ribos
Statybos riba
Gatvių raudonosios linijos
Planuojamos gatvės
Planuojami dviračių takai
Vaikų žaidimų aikštelės ribos
Kertami medžiai
Sodinami medžiai (medžių rūšis bus suderinta TP stadijoje)
Įvažiavimai į sklypą

Prioritetinis teritorijos naudojimo būdas:

Gyvenamųjų daugiaaukščių statinių teritorija - G2 (K1) su komercinėmis patalpomis)

Pastabos:
1. Šildymo reglamentas - šilumos tinklų.
2. Projektuojamų namų butų natūralus apšvietimas ir aukščio parametrai bus tikslinami techn. projekte ir atitiks STR.2.02.01:2004 punkto 213 reikalavimus insoliacijai.
3. Sklypo plotas neatitinka grafinio, nes jis buvo suformuotas Vilniaus miesto vietinėje koordinačių sistemoje.

Suderinimų nuorašai:

LORETA ŠILKIENĖ
SĮ "VP "GIS SKYRIUS"
SKAITMENIZUOTA
DATA 2009 01 10
PARAŠAS

Vilniaus miesto savivaldybės administracijos Lėtros departamento

Suderinimų nuorašai tikri

Vilniaus miesto savivaldybės administracijos Miesto plėtros departamento Direktoriaus pavaduotojas
Aurelijus Stapulionis
2009-04-29

SUDERINTA Vilniaus miesto savivaldybės administracijos Kultūrinio paveldo skyrius

SUDERINTA Vilniaus miesto savivaldybės administracijos Aplinkos apsaugos skyrius

Patvirtinta 2006 12 06
Vilniaus miesto savivaldybės Biudžetinė įstaiga "Saulėgrąta"
Direktorė Vanda Juškulionė

SUDERINTA Vilniaus miesto savivaldybės Žemės ir kitų gamtinių išteklių skyrius

PV I.Kliobavičiūtė

Koordinačių sistema: LKS-94 Aukščių sistema: Baltijos	LKS-94 Baltijos		
PAREIGOS	PAVARDĖ	PARAŠAS	
Direktorius	Z. Vizbas		
Vyriausiojo	I. Pavlov		
UŽSAKOVAS			

KAGEMA
Licensijos Nr. 845; TM; Ritos 19-D LT-10300 Vilnius, tel. +370-698-80075; +370-612-30043
Objektas: Taikos g. 47, Vilnius
BRĖŽINYS: topografinė geodezinė nuotrauka

Objekto Nr.	Mastelis	Lapų sk./Nr.	Data
T-26074-04	1 : 500	1/1	2006 09

Įm. kodas 2592141			
Atest. Nr.			
1106A, 203E	PV	I. Kliobavičiūtė	2007 02
1107A, 96S	arch.	D. Sabaliauskienė	2007 02
	arch.	Ž. Krūminytė	2007 02
Organizatorius: UAB "Sostinės būstai"			

UAB "SENOJO MIESTO ARCHITEKTAI"

Sklypo Vilniuje, Laisvės pr. 80 (kad. Nr. 0101/0019:782) DETALUSIS PLANAS

Pagrindinis brėžinys. Teritorijos naudojimo būdai, sklypų ribos, statybos ir tvarkymo reglamentai

M 1:1000 | Lapas 1 | Lapų

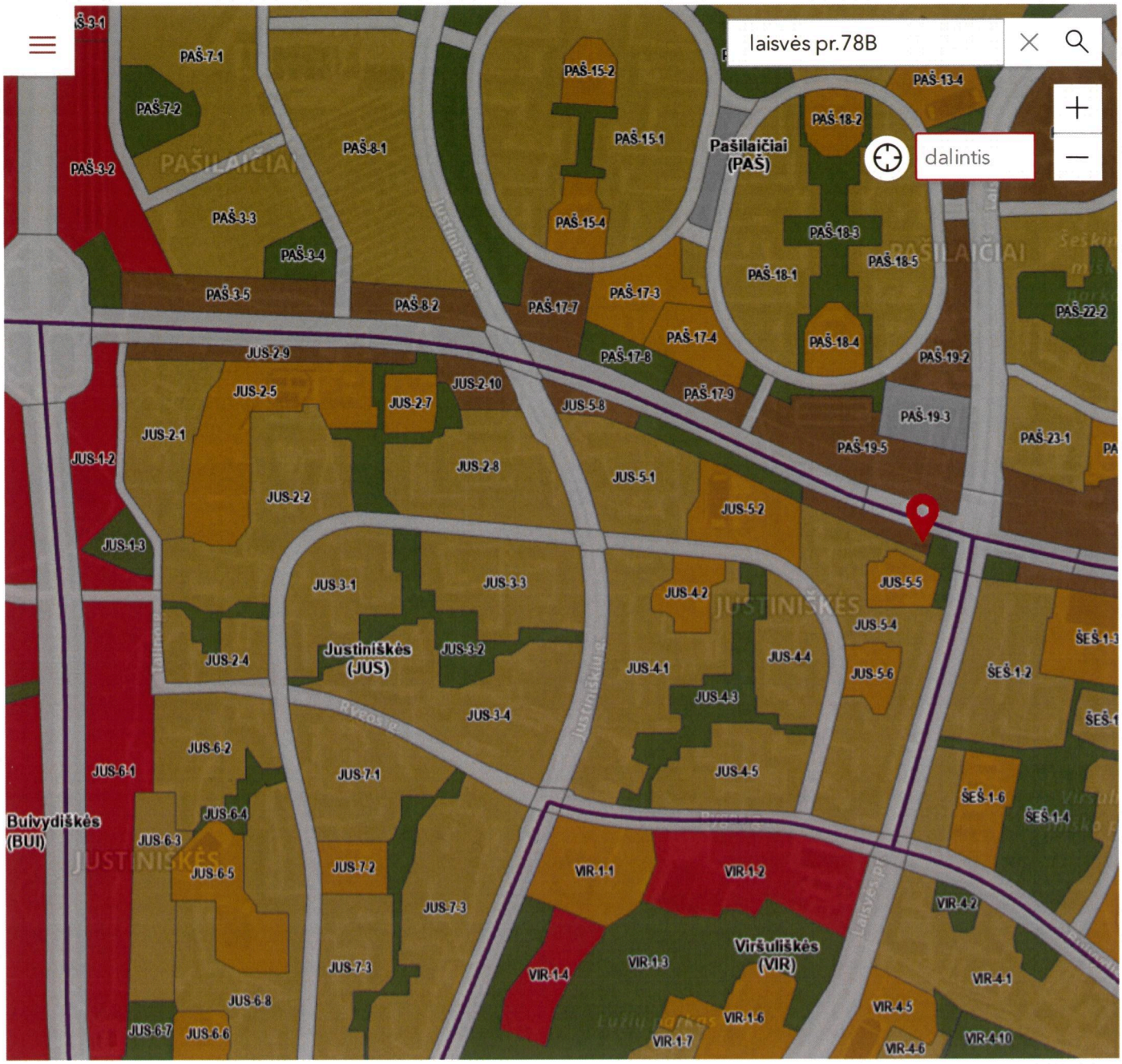
laisvės pr.78B
dalintis
PAŠ-7-1
PAŠ-7-2
PAŠ-3-2
PAŠ-3-3
PAŠ-3-4
PAŠ-3-5
PAŠ-8-1
PAŠ-8-2
PAŠ-15-2
PAŠ-15-1
PAŠ-15-4
Pašilaičiai (PAŠ)
PAŠ-13-4
PAŠ-18-2
PAŠ-18-3
PAŠ-18-5
PAŠ-18-1
PAŠ-18-4
PAŠ-17-3
PAŠ-17-7
PAŠ-17-4
PAŠ-17-8
PAŠ-17-9
PAŠ-19-2
PAŠ-19-3
PAŠ-19-5
PAŠ-22-2
PAŠ-23-1
JUS-2-9
JUS-2-5
JUS-2-7
JUS-2-10
JUS-5-8
JUS-2-1
JUS-1-2
JUS-2-8
JUS-5-1
JUS-2-2
JUS-5-2
JUS-1-3
JUS-3-1
JUS-3-3
JUS-4-2
JUS-5-5
JUS-5-4
JUS-2-4
Justiniškės (JUS)
JUS-3-2
JUS-4-1
JUS-4-4
JUS-5-6
JUS-4-3
JUS-3-4
JUS-6-2
JUS-6-1
JUS-7-1
JUS-4-5
JUS-6-4
Bulvydiškės (BUI)
JUS-6-3
JUS-6-5
JUS-7-2
VIR-1-1
VIR-1-2
JUS-7-3
VIR-4-2
Viršuliškės (VIR)
VIR-1-4
VIR-1-3
VIR-4-1
JUS-6-8
VIR-1-6
VIR-4-5
JUS-6-7
JUS-6-6
VIR-1-7
VIR-4-6
VIR-4-10
ŠEŠ-1-2
ŠEŠ-1-6
ŠEŠ-1-4
Tamsus
0.2 km
1000 ft
2022 m. | Autorinės teisės

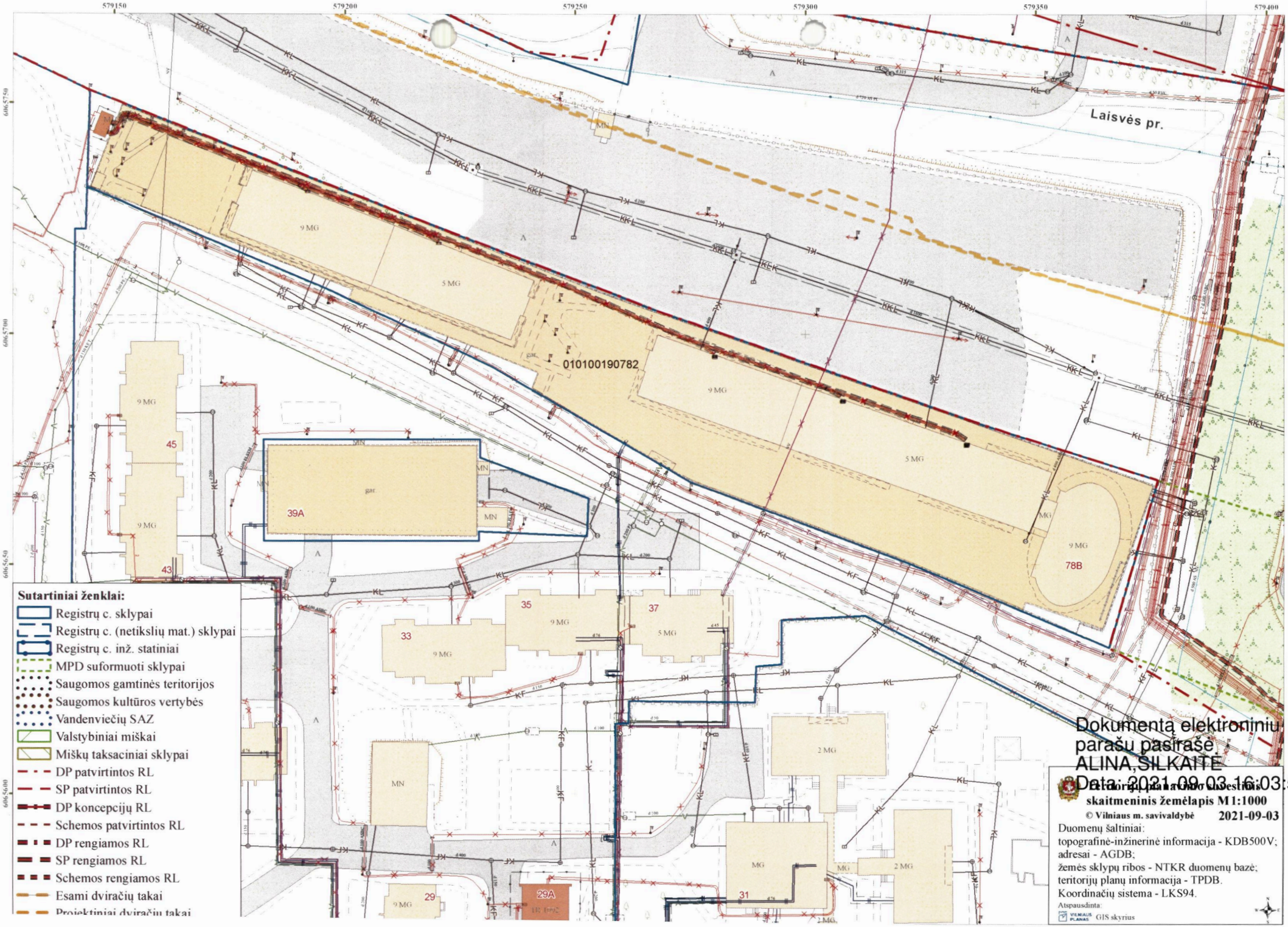
579150
579200
579250
579300
579350
579400
6065750
6065700
6065650
6065600
Laisvės pr.
010100190782
9 MG
5 MG
gar.
45
43
39A
35
37
33
29
29A
31
78B
MN
MG
2 MG
Sutartiniai ženklai:
Registrų c. sklypai
Registrų c. (netikslių mat.) sklypai
Registrų c. inž. statiniai
MPD suformuoti sklypai
Saugomos gamtinės teritorijos
Saugomos kultūros vertybės
Vandenviečių SAZ
Valstybiniai miškai
Miškų taksaciniai sklypai
DP patvirtintos RL
SP patvirtintos RL
DP koncepcijų RL
Schemos patvirtintos RL
DP rengiamos RL
SP rengiamos RL
Schemos rengiamos RL
Esami dviračių takai
Projektiniai dviračių takai
Dokumentą elektroniniu parašu pasirašė ALINA SILKAITĖ
Data: 2021-09-03 16:03:5
Teritorijų planavimo klausimais
skaitmeninis žemėlapis M 1:1000
© Vilniaus m. savivaldybė
2021-09-03
Duomenų šaltiniai:
topografinė-inžinerinė informacija - KDB500V;
adresai - AGDB;
žemės sklypų ribos - NTKR duomenų bazė;
teritorijų planų informacija - TPDB.
Koordinačių sistema - LKS94.
Atspausdinta:
VILNIAUS PLANAS GIS skyrius

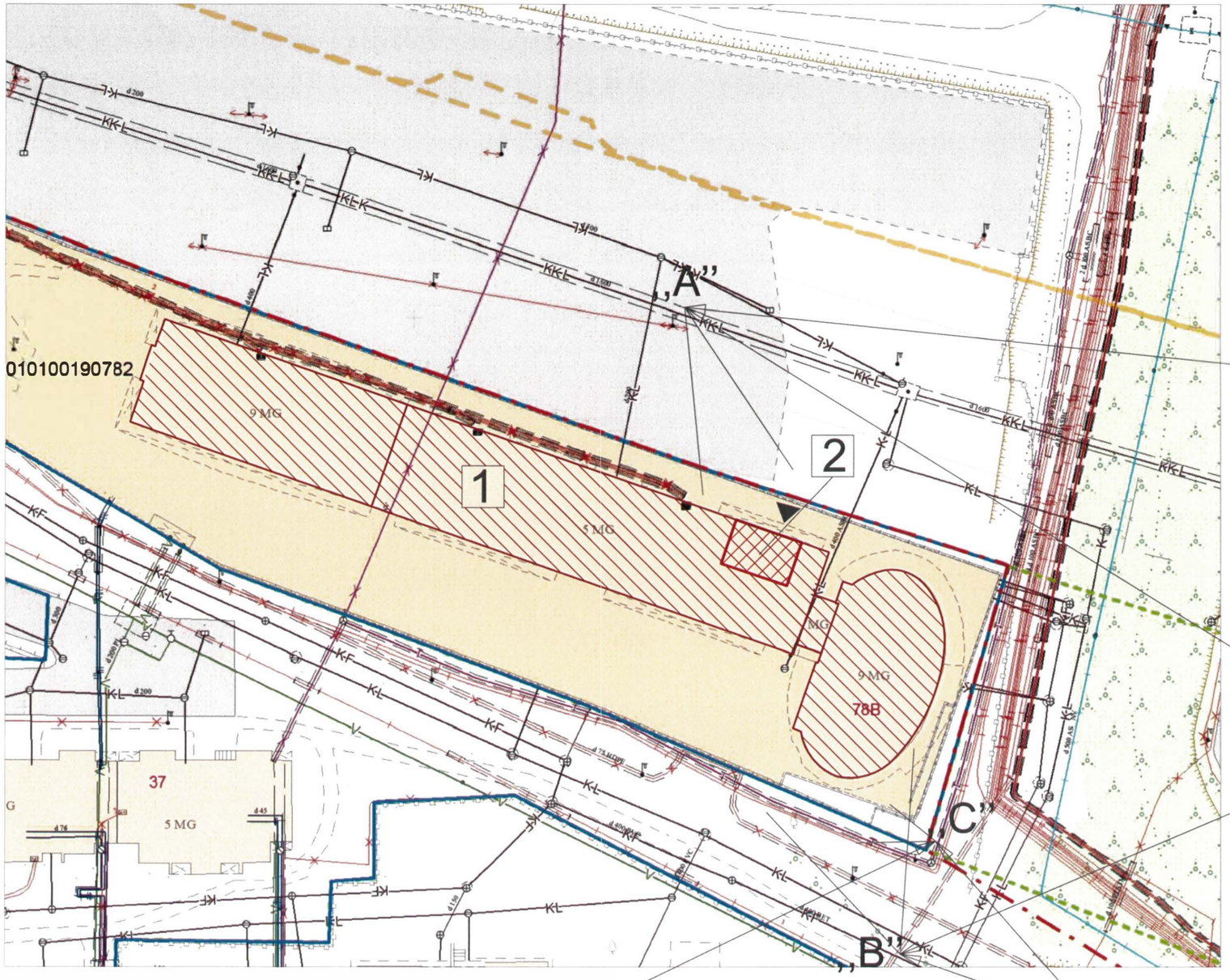

GENPLANAS M 1 : 500

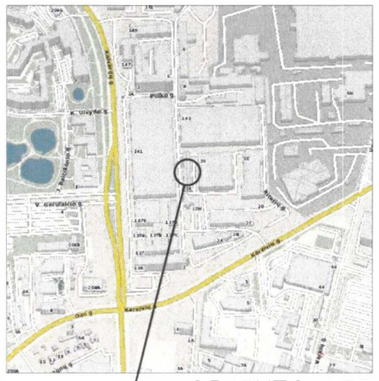

SITUACIJOS SCHEMA

SITUACIJOS SCHEMA

FOTO "A"

FOTO "B"

FOTO "C" (keltuvas neįgaliesiems)

EKSPLIKACIJA

1 Esamas daugiabutis Laisvės pr. 78B, Vilnius
2 Grožio salono dislokacijos vieta (1 aukštas)

SUTARTINIAI ŽYMĖJIMAI

Esamas daugiabutis Laisvės pr. 78B, Vilnius

Grožio salono dislokacijos vieta.

Atestato Nr.	A. KAPUSTINO IĮ "ARTA" Goštauto gt. 8, VILNIUS		OBJEKTAS: Daugiabučio gyvenamojo namo Laisvės pr. 78B, Vilniuje gyvenamųjų patalpų Nr. 182A keitimo į paslaugų paskirties patalpas atliekant paprastąjį remontą projektas. OBJEKTO ADRESAS: Laisvės pr. 78B, Vilnius	
A 619	PV	A. KAPUSTINAS		Laida
			STATYBOS RŪŠYS: Paprastasis remontas	A
			KATEGORIJA: Neypatingas	
Etapas	Užsakovas:		BRĖŽINYS: GENPLANAS ir SITUACIJOS SCHEMA M 1 : 500	lapas / Lapų
PP	B.K.			- / -

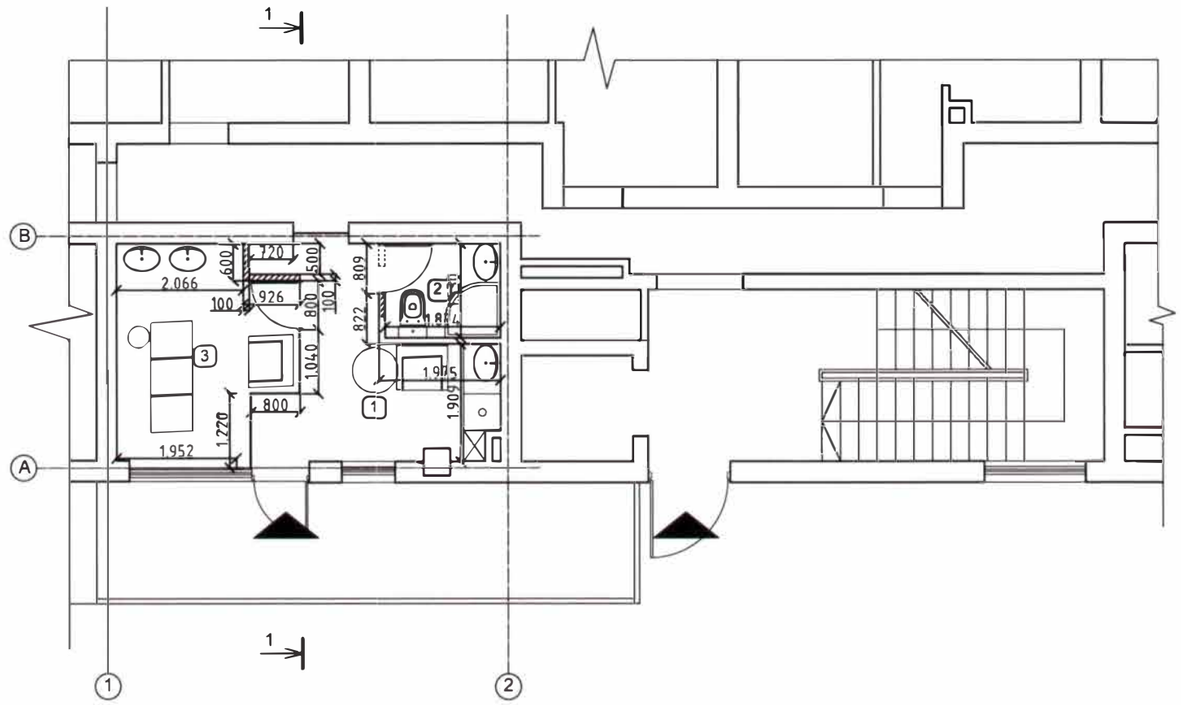

PIRMO AUKŠTO PLANAS (alt. ±0.00)

NR	PAVADINIMAS	PLOTAS (m²)
1	HOLAS	9.35 m²
2	PRAUSYKLA / WC	2.86 m²
3	KABINETAS	9.04 m²
	BENDRAS VISO:	21.25 m²

SUTARTINIAI ŽYMĖJIMAI

- Esamos mūrinės sienos
- Projektuojamos naujas mūras
- Naujos pertvaros
- Įėjimas

BENDRI STATINIO RODIKLIAI

RODIKLIS	KIEKIS	vnt., m²
I.. SKLYPAS		
1.1. Žemės sklypo plotas (unik. Nr. 0101/0019:0782)	6809	m²
1.2. Bendras pastato plotas (unik. Nr. 4400-1505-7860)	27219.96	m²
1.2.1. butų skaičius	232	vnt.
1.2.2. negyvenamų patalpų	35	vnt.
1.3. Projektuojamų patalpų plotas	21.25	m²
1.4. Sklypo užstatymo tipas	esamas	
1.5. Sklypo užstatymo intensyvumas	esamas	
1.6. Sklypo užstatymo tankis	esamas	
1.7. Sklypo užstatymo plotas	esamas	
1.8. Pastato aukštis (esamas)	esamas	m
1.9. Pastato aukštis (m) nuo statinių statybos zonos esamo žemės pav.	esamas	m
1.10. Aukštų skaičius (esamas)	5 - 9	vnt.
1.11. Priklausomų želdynų plotas	esamas	m²
1.12. Automobilių stovėjimo vietų skaičius	esamas	vnt.

Atestato Nr.	A. KAPUSTINO IĮ "ARTA" Goštauto gt. 8, VILNIUS	OBJEKTAS: Daugiabučio gyvenamojo namo Laisvės pr. 78B, Vilniuje gyvenamųjų patalpų Nr. 182A keitimo į paslaugų paskirties patalpas atliekant paprastąjį remontą projektas. OBJEKTO ADRESAS: Laisvės pr. 78B, Vilnius	
A 619	PV A. KAPUSTINAS		Laida
		STATYBOS RŪŠYS: Paprastasis remontas	A
		KATEGORIJA: Neypatingas	
Etapas	Užsakovas:	BRĖŽINYS:	Lapas / Lapų
PP	B.K.	PIRMO AUKŠTO PLANAS M 1 : 100	- / -

BRĖŽINYS SU PATEIKTA INFORMACIJA YRA IĮ "ARTA" AUTORINIS DARBAS IR UŽSAKOVO NUOSAVYBĖ. NAUDOTI SU PROJEKTUOJAMU OBJEKTU NESUSIJUSIEMS TIKSLAMS BE AUTORIŲ IR UŽSAKOVO ŽINIOS DRAUDŽIAMA

FORMATAS A3

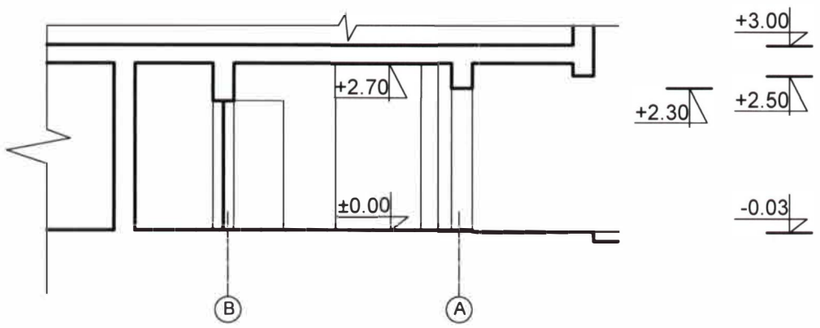

PJŪVIS 1 - 1 M 1 : 100

SUTARTINIAI ŽYMĖJIMAI

- Esamos mūrinės sienos
- Projektuojamos naujas mūras
- Naujos pertvaros
- Įėjimas

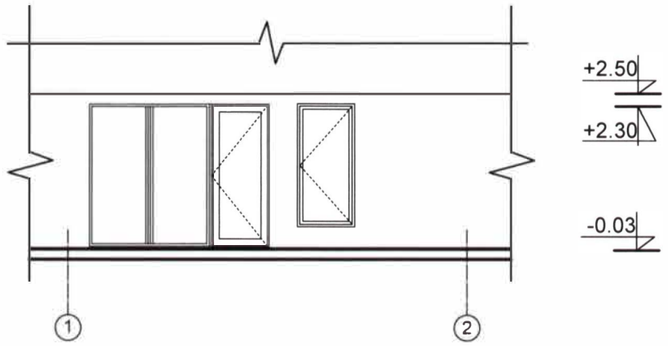

FASADO FRAGMENTAS M 1 : 100

FOTOVAIZDAS IŠ KAIRĖS PUSĖS

Atestato Nr.	A. KAPUSTINO IĮ "ARTA" Goštauto gt. 8, VILNIUS		OBJEKTAS: Daugiabučio gyvenamojo namo Laisvės pr. 78B, Vilniuje gyvenamųjų patalpų Nr. 182A keitimo į paslaugų paskirties patalpas atliekant paprastąjį remontą projektas. OBJEKTO ADRESAS: Laisvės pr. 78B, Vilnius		
A 619	PV	A. KAPUSTINAS			Laida
			STATYBOS RŪŠYS:	Paprastasis remontas	A
			KATEGORIJA:	Neypatingas	
Etapas	Užsakovas:		BRĖŽINYS: PJŪVIS 1 - 1 IR FASADO FRAGMENTAS M 1 : 100	lapas	Lapų
PP	B.K.			-	-

BRĖŽINYS SU PATEIKTA INFORMACIJA YRA IĮ "ARTA" AUTORINIS DARBAS IR UŽSAKOVO NUOSAVYBĖ. NAUDOTI SU PROJEKTUOJAMU OBJEKTU NESUSIJUSIEMS TIKSLAMS BE AUTORIŲ IR UŽSAKOVO ŽINIOS DRAUDŽIAMA

FORMATAS A3

DETALŪS METADUOMENYS	
Dokumento sudarytojas (-ai)	Vilniaus miesto savivaldybė 188710061, Konstitucijos pr. 3, LT-09601, Vilnius
Dokumento pavadinimas (antraštė)	DĖL PRITARIMO PROJEKTINIAMS PASIŪLYMAMS Daugiabučio gyvenamojo namo Laisvės pr. 78B, Vilniuje gyvenamųjų patalpų Nr. 182A keitimo į paslaugų paskirties patalpas atliekant paprastąjį remontą projektas
Dokumento registracijos data ir numeris	2022-04-12 Nr. A51-48880/22(3.3.2.26E-MPA)
Dokumento gavimo data ir dokumento gavimo registracijos numeris	–
Dokumento specifikacijos identifikavimo žymuo	ADOC-V1.0
Parašo paskirtis	Pasirašymas
Parašą sukūrusio asmens vardas, pavardė ir pareigos	Mindaugas Pakalnis, Vilniaus miesto savivaldybės administracijos vyriausiasis architektas, Administracijos direktorius
Sertifikatas išduotas	MINDAUGAS PAKALNIS LT
Parašo sukūrimo data ir laikas	2022-04-12 10:39:26 (GMT+03:00)
Parašo formatas	XAdES-T
Laiko žymoje nurodytas laikas	2022-04-12 10:39:43 (GMT+03:00)
Informacija apie sertifikavimo paslaugų teikėją	EID-SK 2016, AS Sertifitseerimiskeskus EE
Sertifikato galiojimo laikas	2020-11-03 20:19:13 – 2025-11-02 23:59:59
Informacija apie būdus, naudotus metaduomenų vientisumui užtikrinti	"Registravimas" paskirties metaduomenų vientisumas užtikrintas naudojant "RCSC IssuingCA, VI Registru centras - i.k. 124110246 LT" išduotą sertifikatą "Dokumentų valdymo sistema Avilys, Vilniaus miesto savivaldybės administracija, į.k. 188710061 LT", sertifikatas galioja nuo 2021-12-20 09:38:49 iki 2024-12-19 09:38:49
Pagrindinio dokumento priedų skaičius	–
Pagrindinio dokumento pridedamų dokumentų skaičius	–
Pridedamo dokumento sudarytojas (-ai)	–
Pridedamo dokumento pavadinimas (antraštė)	–
Pridedamo dokumento registracijos data ir numeris	–
Programinės įrangos, kuria naudojantis sudarytas elektroninis dokumentas, pavadinimas	Dokumentų valdymo sistema „Avilys“, versija 3.5.60
Informacija apie elektroninio dokumento ir elektroninio (-ių) parašo (-ų) tikrinimą (tikrinimo data)	Atitinka specifikacijos keliamus reikalavimus. Visi dokumente esantys elektroniniai parašai galioja (2022-04-12 13:24:44)
Paieškos nuoroda	–
Papildomi metaduomenys	Nuorašą suformavo 2022-04-12 13:24:44 Dokumentų valdymo sistema „Avilys“