VILNIAUS PLANAS

Statinio projekto pavadinimas

VILNIAUS ŽIRMŪNŲ GIMNAZIJOS ŽIRMŪNŲ G. 37, SPORTO AIKŠTYNO REKONSTRAVIMO PROJEKTINIAI PASIŪLYMAI

Projekto Nr.

VP19-18

Statytojas	**VILNIAUS MIESTO SAVIVALDYBĖ** Konstitucijos pr. 3, Lt-09601, Vilnius, tel.(8-5)211 2000 Kodas Juridinių asmenų registre 111109233
Projektuotojas	**SAVIVALDYBĖS ĮMONĖ „VILNIAUS PLANAS“** Konstitucijos pr. 3, Lt-09601, Vilnius, tel. (8-5) 211 2446. Kodas Juridinių asmenų registre 123615345
Statinio pavadinimas	**VILNIAUS ŽIRMŪNŲ GIMNAZIJOS ŽIRMŪNŲ G. 37, SPORTO AIKŠTYNO REKONSTRAVIMO PROJEKTINIAI PASIŪLYMAI**
Statinio adresas (statybos vieta)	**ŽIRMŪNŲ SEN., ŽIRMŪNŲ G. 37, VILNIUS**
Statybos rūšis	**NAUJA STATYBA, REKONSTRUKCIJA**
Statinio kategorija	**NEYPATINGAS**
Statinio naudojimo paskirtis	**SPORTO PASKIRTIES INŽINERINIAI STATINIAI, PAGALBINIAI ŪKIO PASKIRTIES PASTATAI**
Statinio projekto etapas	**PROJEKTINIAI PASIŪLYMAI**
Statinio projekto dalis	**VISOS**
Bylos (segtuvo) žymuo	**VP 19-18**
Bylos (segtuvo) laidos žymuo	**0**
Bylos (segtuvo) išleidimo data	**2019-04-24**

Pasirašančių asmenų pareigos:	*Vardai, pavardės, kiti būtini duomenys:*	*Parašai:*
Direktoriaus pav., laikinai einantis direktoriaus funkcijas	GINTAUTAS PREDKELIS	
L. e. p. architektūros poskyrio vadovas	VLADAS TREINYS	
Projekto vadovas	ARTŪRAS SMALIUKAS (A815) tel., 865025838	

DOKUMENTŲ IR BRĖŽINIŲ SUDĖTIES ŽINIARAŠTIS

Nr.	Dokumento žymuo	Lapų sk.	Dokumento pavadinimas	Pastabos
	TEKSTINIAI DOKUMENTAI			
1.		1	Antraštinis lapas	
2.	VP19-18-PP-BS	1	Dokumentų ir brėžinių sudėties žiniaraštis	
3.	VP19-18-PP-AR	6	Aiškinamasis raštas	
	BRĖŽINIAI			
4.	VP19-18-PP-SP-1	1	Situacijos schema M 1:2000	
5.	VP19-18-PP-SP-2; VP19-18-PP-SP-3	2	Žemės sklypo su gretima urbanistine aplinka planas M1:1000	
6.	VP19-18-PP-SP-4	1	Schematinis pjūvis 1-1 M1:500; Schematinio vaizdo išklotinė M1:500	
7.	VP19-18-PP-SP-5	1	Sporto aikštyno buitinių patalpų pastato planas M1:100	
8.	VP19-18-PP-SP-6	1	Sporto aikštyno buitinių patalpų pastato schematiniai fasadai „1-2“,“B-A“, „A-B“ M1:100	
9.	VP19-18-PP-SP-7	1	Tentinio kupolo techninių patalpų pastato planas, pjūvis, fasadai „A-B“, „B-A“, 1-2“ M1:100	
10.		2	Statinių su vaizdine aplinka vizualizacija	
	PRIEDAI			
1.		7	Projekto viešinimo procedūrų ataskaita	
2.	Nr.A197-51/19	1	Užsakymas paslaugoms atlikti pagal užduotį	
3.	Nr.PPU 109/19	3	Projektinių pasiūlymų rengimo užduotis	
4.		2	Valstybinės žemės panaudos sutartis	
5.		5	NTRC duomenų banko išrašas	Priedas su asmens duomenimis IS INFOSATATYBA skiltyje „Kiti dokumentai“
6.		2	Žemės sklypo planas	
7.		4	Statinių kadastro duomenys	
8.	Nr. PV-19-18	1	Įsakymas dėl projekto vadovo skyrimo	

AIŠKINAMASIS RAŠTAS

1. Bendrieji duomenys

Projekto pavadinimas	Vilniaus Žirmūnų gimnazijos Žirmūnų g. 37, sporto aikštyno rekonstravimo projektiniai pasiūlymai
Projektinių pasiūlymų rengėjas	SĮ „Vilniaus planas“
Statytojas/Užsakovas	Vilniaus miesto savivaldybės administracijos Kultūros, Švietimo ir Sporto departamentas
Statinio pagrindinė naudojimo paskirtis	Sporto paskirties inžineriniai statiniai; Pagalbiniai ūkio paskirties pastatai
Statinio kategorija	Neypatingas
Statybos rūšis	Rekonstravimas, nauja statyba
Statinio statybvietės adresas	Žirmūnų g. 37, Vilnius Žirmūnų sen.
Projektuojamų statinių (pastatų) sąrašas	Rekonstravimas: Sporto aikštynas (buvo „Aikštelė“, „Bėgimo takai“) Nauja statyba: Apšvietimo atrama (6 vnt.), tvora (h-8,0 ir h-4,6 m.), paviršinio vandens šalinimo tinklai, pagalbiniai pėsčiųjų ir dviračių takai (F), pagalbinės gatvės (D), automobilių stovėjimo aikštelės, buitinių patalpų pastatas, techninių patalpų pastatas.

2. Esama padėtis

Vilniaus Žirmūnų gimnazija esanti adresu Žirmūnų g. 37 veikianti nuo 1969 metų. Prie gimnazijos pastatų ir sporto aikštyno suformuotas 2,7695 ha sklypas (visuomeninės paskirties teritorijos). Sklypo kadastrinis Nr. 0101/0023:255 valdomas valstybinės žemės panaudos sutarties Nr.881K01/2004-881 pagrindu. Panaudos gavėjas Vilniaus m. savivaldybė.

Sklypas iš dalies užstatytas, pietinėje dalyje – mokyklos pastatas, šiaurinėje dalyje - mokyklai priklausantis sporto aikštynas. Esamas sporto aikštynas susideda iš:

- Futbolui žaisti skirtos aikštės (žolės dangos) stadionas, 6910 kv.m. ploto (inv., plane Nr. a5)
- Bėgimo takai (įrengto aplink esamą futbolo aikštę) skaldinėlio dangos 2000 kv.m. ploto (inv., plane Nr. a6);
- Asfalto dangos sporto aikštelė 2305 kv.m. ploto (inv., plane Nr. a7).

Mokyklos sporto aikštyno aikštelės (kiti inžineriniai statiniai) NT registre įregistruotas kaip turtiniai vienetai a5 iki a7 .

Bendras sporto aikštyno plotas pagal inventorizacijos duomenis 11215 kv.m.

Sporto aikštynas ir atskiros sporto aikštelės dalinai aptvertos tvoromis.

Sporto aikštyne įrengta dirbtinio apšvietimo sistema (neveikianti).

Sporto aikštyno lietaus paviršinis vanduo nėra organizuotai surenkamas.

Sportuojantys aikštyne naudojasi mokyklos buitinėmis patalpomis.

Mokyklos sklypas dalyje, kur įrengtas sporto aikštynas rytinėje dalyje ribojasi su Miškų ūkio (rekreacinių miškų sklypai) žemės sklypu (01010023014). Vakarinėje dalyje ribojasi su asfalto dangos pėsčiųjų-dviračiu taku.

Sklypas nėra sanitarinių apsaugos zonų ribose.

Sporto aikštyno ribose medžių nėra.

Sporto aikštyno paviršiaus reljefas yra lygus.

Į mokyklos teritoriją ir sporto aikštyną patenkama iš Žirmūnų gatvės.

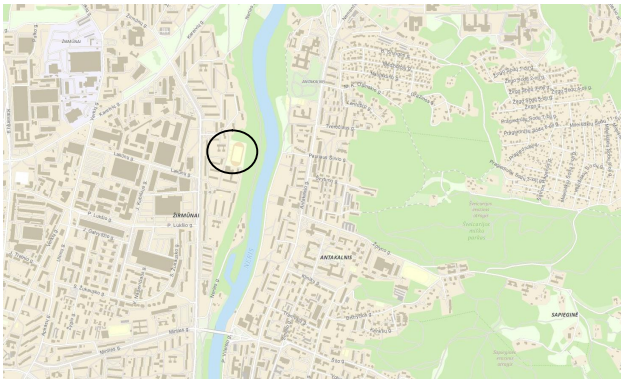

Vilniaus Žirmūnų gimnazijos sporto aikštynas (esama situacija)

Dokumento žymuo	Lapas	Lapų	Laida
VP19-18-PP-AR		7	0

Sporto aikštyno prieigų vaizdas

3. Rekonstravimo prielaidos

Gimnazijos sporto aikštyno fizinis nusidėvėjimas 75 proc. Sportinės dangos yra morališkai pasenusios, sporto aikštelių parametrai neatitinka reikalavimų ir standartų. Nesutvarkytos sporto aikštyno prieigos, tame tarpe susisiekimo komunikacijos.

4. Planuojami rekonstravimo ir naujos statybos darbai

Vadovaujantis Vilniaus miesto savivaldybės administracijos patvirtinta projektinių pasiūlymų rengimo užduotimi, numatomi sekantys esamo sporto aikštyno ir prieigų pertvarkymo darbai:

- Esamų susidevėjusių sportinių dangų, aptvėrimų, apšvietimo atramų, sportinio įrangos - demontavimas;
- Esamos 6910 kv.m. ploto stadiono aikštės – rekonstravimas į 7208 kv.m. ploto dirbtinės žolės dangos futbolui žaisti skirtą aikštę, kurios matmenys 108x68m., (projektuojamos aikštės danga ir išmatavimai - atitinkantys dviejų FIFA/UEFA žvaigždučių kategoriją) su apšvietimu (šviestuvo atramos aukštis 16 m.) bei su galimybe šalia įrengti mobilias apie 500 vietų žiūrovines tribūnas;
- Po futbolui žaisti skirtu plotu drenažo sistemos įrengimas;
- Lengvosios atletikos 100m. bėgimo rungties takelių EPDM granulių dangos su šuoliaduobe, numatant šalia futbolo aikštės rytinėje sklypo dalyje įrengimas;
- Futbolo aikštės ir lengvosios atletikos bėgimo takelių ploto uždengimo galimybės šaltuoju metų laikų tentinės konstrukcijos kupolu 108x72x19(h)m.;
- Universalios paskirties EPDM granulių dangos sporto aikštelės 30x22m. krepšiniui ir gimnastikai;
- Paplūdimio tinklinio žaidimui smėlio dangos sporto aikštelės įrengimas pietinėje sporto aikštyno dalyje;

- Sporto aikštyno perimetrinio 1,75 m.(h) aptvėrimo su kamuolio „gaudyklėmis“ 4,6m.(h) ir 8,0m.(h) už futbolo vartų įrengimas;
- Modulinės konstrukcijos pastatas sporto aikštyno buitinėms-administracinėms patalpoms;
- Tentinio kupolo techninių patalpų pastatas;
- Privažiavimo, tame tarpe ir spec., transportui su automobilių sustojimo vietomis prie sporto aikštyno (65 vietos mokyklos sklypo ribose ir 14 vietų prieigose) iš Žirmūnų gatvės pusės įrengimas;
- Dviračio tako atkarpos įrengimas su apšvietimu;
- Dviračių saugyklų įrengimas;
- Pėsčiųjų takų įrengimas su apšvietimu;
- Teritorijos ir prieigų apželdinimo įrengimas.

5. Pagrindiniai sklypo ir sklypo prieigų sutvarkymo rodikliai

Pavadinimas	Mato vienetas	Kiekis	Pastabos
I Skyrius **SKLYPAS**			
Sklypo plotas	m^2	27 695	
Sklypo užstatymo tankis	%	17	
Sklypo užstatymo intensyvumas	i	0,32	
Priklausomų želdynų plotas	%	50	
Automobilių stovėjimo vietų skaičius: Sklypo ribose Sklypo prieigose	vnt.	 65 14	
Žiūrovinių vietų skaičius	vnt.	510	
II Skyrius **PASTATAI**			
Pastatų bendras plotas	m^2	8800,34	
Pastatų naudingas plotas	m^2	7644,21	
Užstatymo plotas	m^2	4692,00	
Pastatų bendras tūris	m^3	40207,50	
Aukštų skaičius	vnt	1-3	
Pastatų aukštis	m	3,5-12,0	
Buitinių patalpų persirengimo vietų skaičius	vnt	Iki 100	
Energetinė buitinių patalpų pastato naudingumo klasė		A++	
III Skyrius **SUSISIEKIMO KOMUNIKACIJOS**			
1.Pėsčiųjų takai Plotis Ilgis	 m m	 1,5-2,25 77	
2.Pėsčiųjų/dviračių takai Plotis Ilgis	m m	2,5 226	
3.Privažiavimo keliai Plotis Ilgis	 m m	 5,50 85	
IV Skyrius **KITI STATINIAI**			
Sporto aikštynas (sporto aikštelių plotas)	m^2	8839	
Tvoros	m	460	
Apšvietimo atramos	vnt	6	

Naujai įrengiami privažiavimo keliai numatyti tiek mokyklos sporto aikštyno tiek šalia esamos gyvenamosios aplinkos aptarnavimui.

Automobilių sustojimo vietos projektuojamos iš vandeniui laidžių dangų (korių užpildytų augaliniu gruntu).

10. Inžinerinio aprūpinimo sprendiniai

Po sporto aikštyno dangomis numatyta įrengti drenažo sistemą lietaus vandeniui surinkti, nuvedant juos į miesto centralizuotus tinklus. Prie pėsčiųjų ir dviračių takų numatoma apšvietimo įrengimas. Visas planuojamų pastatų vidaus inžinerines sistemas numatomi prijungti prie centralizuotų miesto inžinerinių tinklų.

11. Sezoninis tentinio kupolo įrenginys

Tentinis kupolas dviejų dienų bėgyje montuojamas virš futbolo aikštės šaltuoju metų laiku (laikotarpiu nuo spalio iki balandžio mėn.). Šiltuoju metų laiku kupolo elementai demontuojami ir sandėliuojami sporto aikštyno teritorijoje. Kupolo konstrukcija sudaro sąlygas apsaugoti sportines dangas nuo neigiamo aplinkos atmosferinio poveikio, taip sudarant tinkamą ir saugią aplinką moksleivių ir vietos bendruomenės sportavimui.

108 x 72 x 19 m pripučiamo kupolo membrana yra pagaminta iš poliesterio pluošto, kuris, padengiant iš abiejų pusių PVC sluoksniu ir specialiai parinktu akriliniu laku – dažais, apsaugo ją nuo biologinių, cheminių ir UV veiksnių.

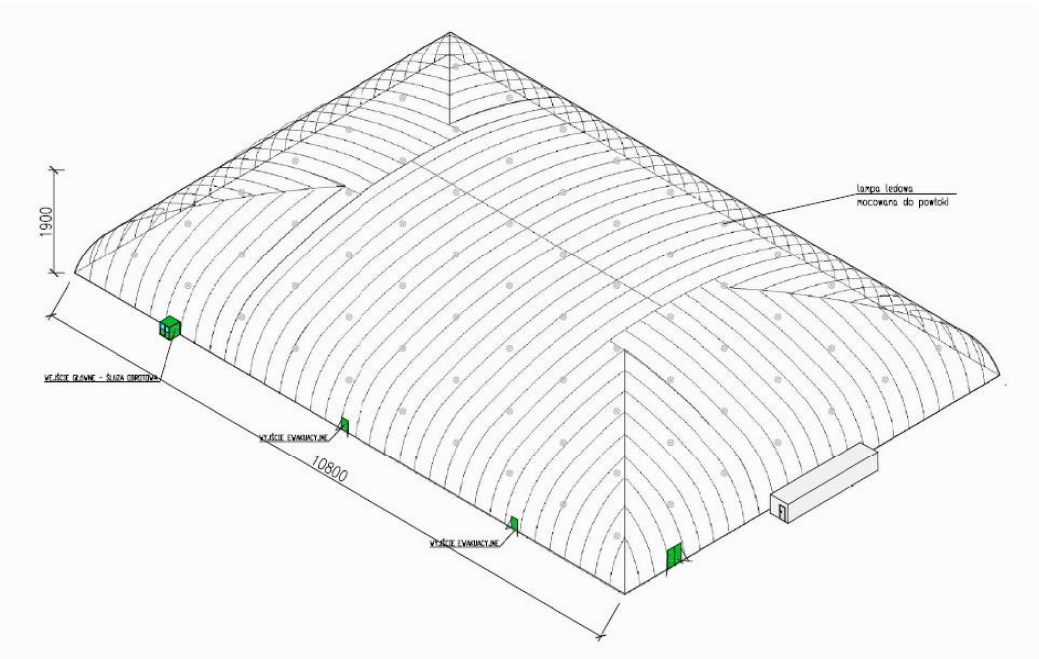

Ši medžiaga yra labai atspari tempimui ir plyšimui, atspari oro sąlygų pokyčiui, ją galima lengvai išvalyti nuo susikaupusios oro taršos. Šios medžiagos vienas iš didesnių privalumų taip pat yra skaidrumas, t.y. leidžiantis šviesą į patalpų erdvę ir tokiu būdu leidžiant naudoti sporto aikštyną per dieną be dirbtinio apšvietimo.

Kupolo konstrukcijos (membranos) sandara susidaro iš dvigubos membranos technologijos, tarp kurių tiesiai iš ventiliacijos ir šildymo sistemos nuolat cirkuliuoja karštas oras, sukuriantis didelę oro izoliacinę pagalvę (maksimaliai iki 50 cm atstumo tarp membranų) virš viso dengiamo paviršiaus ploto. Tai labai padidina pripučiamo kupolo korpuso izoliaciją, be to sustiprina ir stabilizuoja visą konstrukciją, kadangi kartu su kupolu montuojama bei naudojama šildymo pūtimo sistema užtikrina slėgio (apie 250 Pa) susidarymą bei palaikymą viduje. Be to, dėka šio konstrukcinio dvigubos membranos sprendinio ant dengiančios konstrukcijos iškrentantis ir nusėdęs sniegas lengvai nuslysta nuo konstrukcijos slidaus paviršiaus. Ši kupolo membranos konstrukcija atlaiko visus numatytus, tokius kaip įranga, apšvietimas ir t.t. svorius, bei kintamas, vėjo, sniego ir kt. apkrovas.

Kupolo sklandžiai bei nepertraukiamai eksploatacijai užtikrinti yra reikalinga technologinė eksploatacinė įranga, kurią sudaro:

Vėdinimo-šildymo sistemos įrenginiai, su skystojo kuro degikliais – 2 vnt.

Nominali galia	632 kW
Aktyvioji galia	570 kW
Našumas	90,1%
Ventiliatorius našumas	35.000 m3/h
Elektrinis variklis	11 kW
Maitinimas	400 V 21 A
Temperatūrų skirtumas AT	35°C
Šilumokaitis	1.25 m3
Išmetamųjų dujų temperatūra	250°C

Kupolo viduje tamsiu paros metu apšvietimą užtikrina prie kupolo konstrukcijos cinkuoto plieno tvirtinimo sistemos pagalba įrengiami LED šviestuvai (100-200W), viso 77 vnt., kurių bendras sunaudojamas elektros energijos kiekis sudaro 12 kW.

Siekiant išpildyti reikalavimą, jog demontavus kupolą, pripučiamo kupolo tvirtinimo prie pagrindo sistema liktų po dirbtine veja ir tokiu būdu nekeltų pavojaus bei netrukdytų futbolo aikštėje bei jos prieigose sportuojantiems žmonėms, yra įrengiama inkarinė pamatų sistema, kuri leidžia išvengti betoninių (ar gelžbetoninių) pamatų įrengimo. Kupolo membraną perimetru juosianti metalinė konstrukcija jungiamaisiais elementais yra tvirtinama prie grunte įrengtos inkarinės sistemos elementų. Tokia laikančioji konstrukcija užtikrina stabilumą ir saugumą eksploatacijos metu.

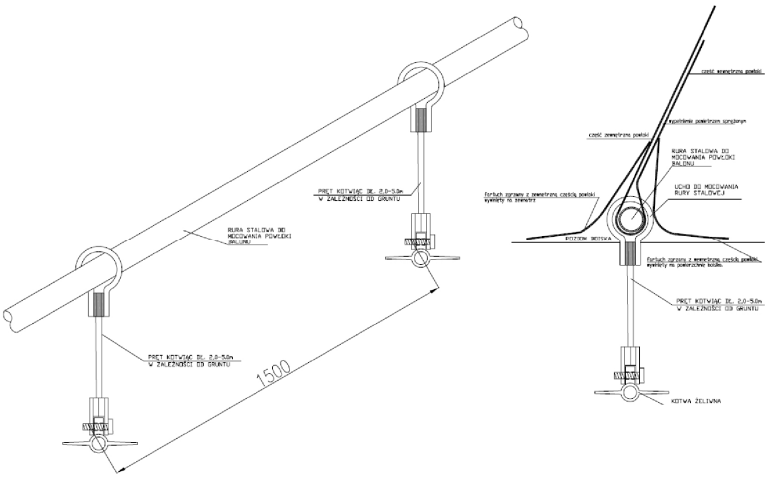

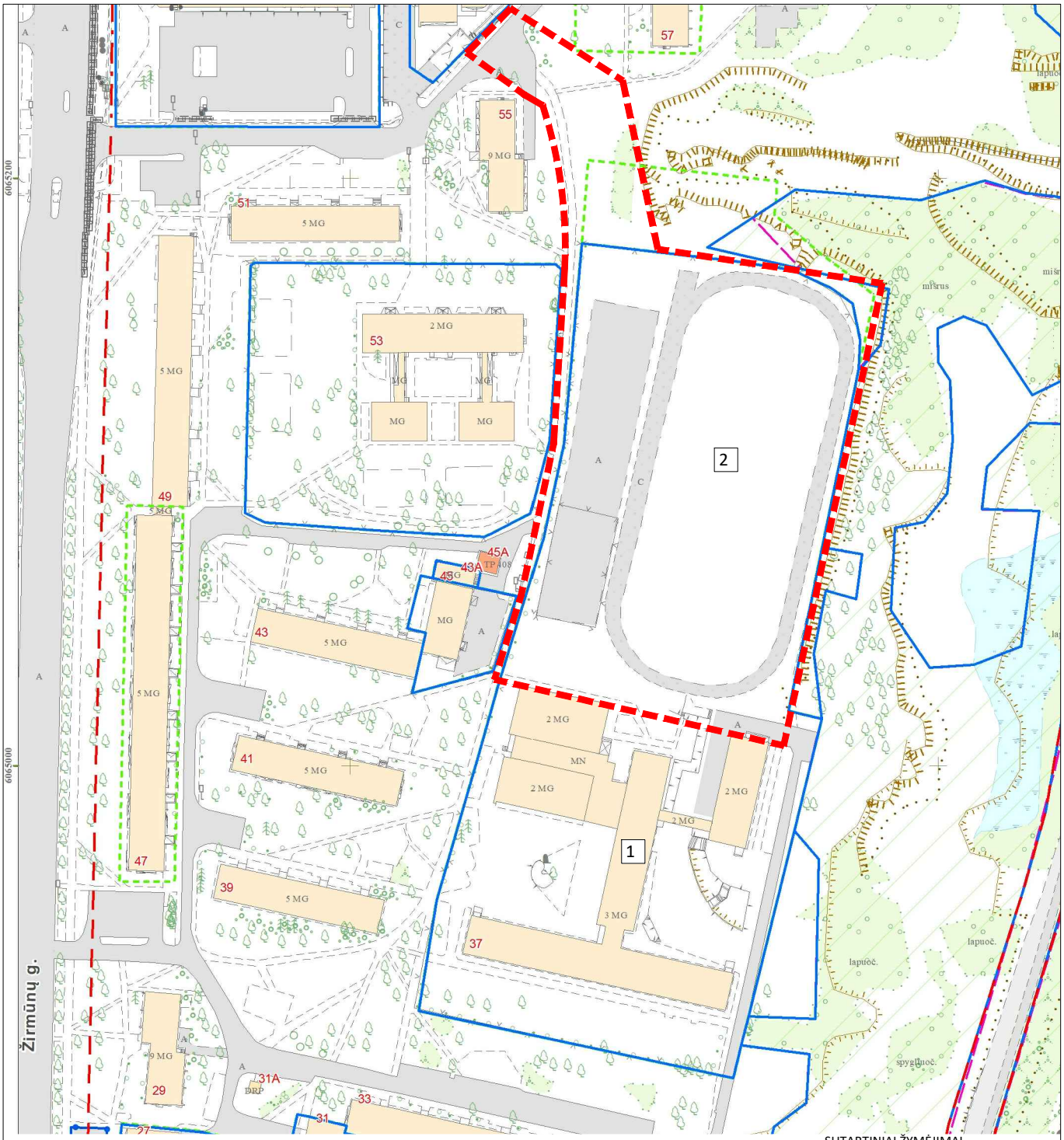

SUTARTINIAI ŽYMĖJIMAI

1 VILNIAUS ŽIRMŪNŲ GIMNAZIJA

2 GIMNAZIJOS SPORTO AIKŠTYNAS

REGISRTŲ CENTRO SKLYPAI

TVARKOMA TERITORIJA

0	2019 04	
LAIDA	IŠLEIDIMO DATA	LAIDOS STATUSAS, KEITIMO PRIEŽASTIS (JEI TAIKOMA)

KVAL. PATV. DOK. NR.	VILNIAUS PLANAS			Statinio projekto pavadinimas VILNIAUS ŽIRMŪNŲ GIMNAZIJOS, ŽIRMŪNŲ G. 37 SPORTO AIKŠTYNO REKONSTRAVIMAS. PROJEKTINIAI PASIŪLYMAI	
A 815	PV	A.Smaliukas		Statinio numeris ir pavadinimas, dokumento pavadinimas	Laida
	Arch.	D. Norvilaitė-Uscilienė		**SITUACIJOS SCHEMA** **M 1:2000**	0
LT	Statytojas ir (arba) užsakovas			Dokumento žymuo	Lapas / Lapų
	Vilniaus miesto savivaldybė			VP19.18-PP-SP-1	1 / 1

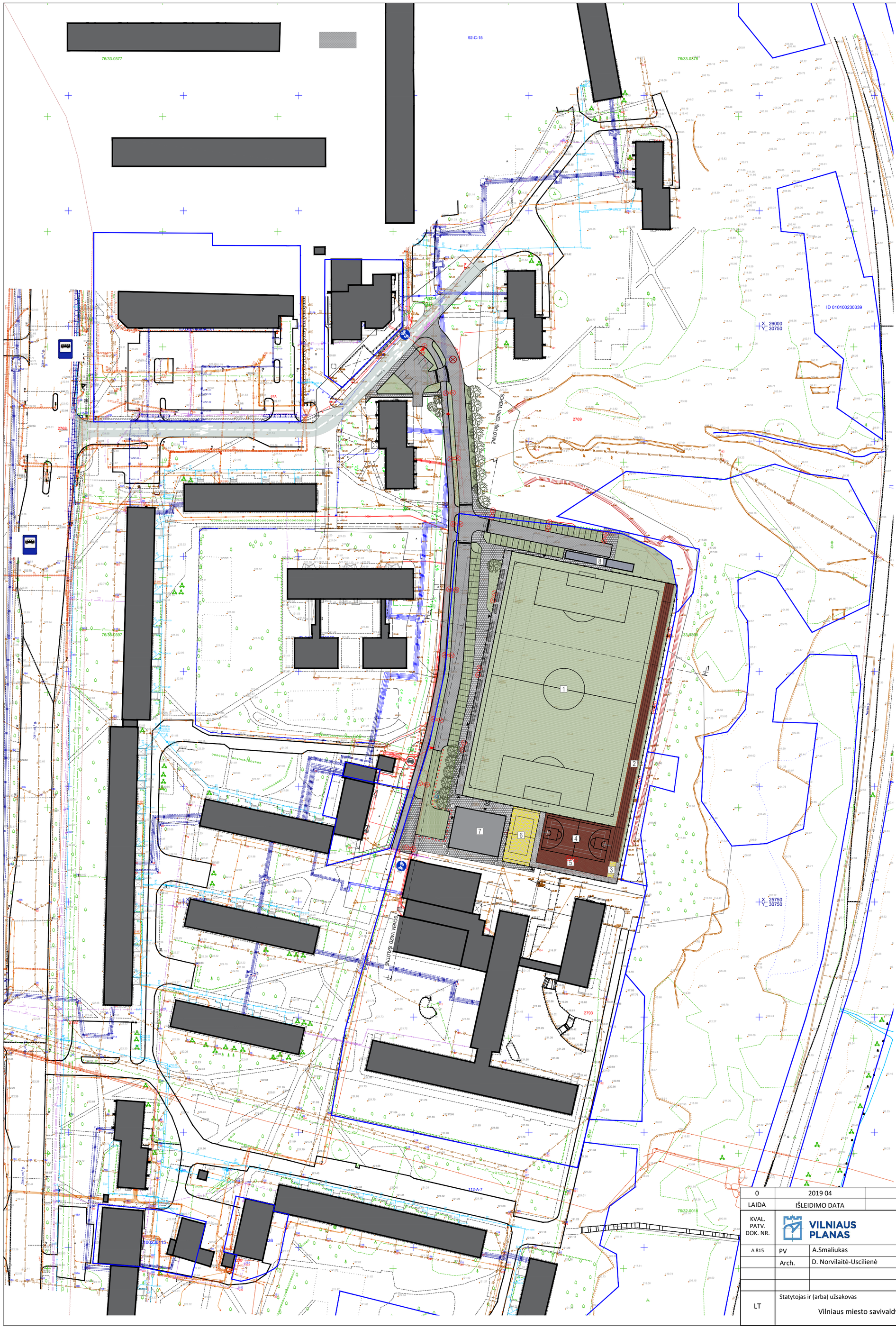

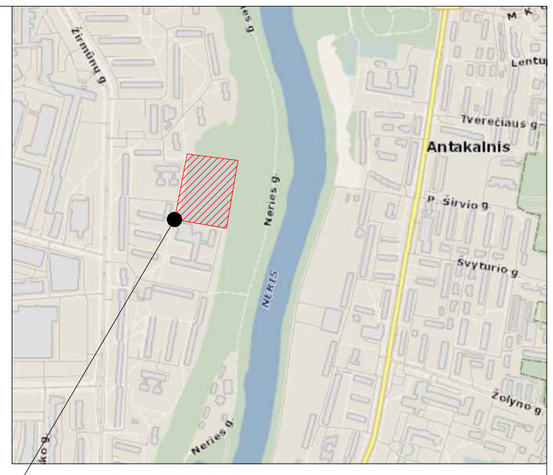

SITUACIJOS SCHEMA

SUTARTINIAI ŽYMĖJIMAI

1. FUTBOLO AIKŠTĖ
   SEZONINĖS AIKŠTĖS TENTAS
2. LENGVOSIOS ATLETIKOS 100M BĖGIMO TAKAS
3. ŠUOLIADUOBĖ
4. KREPŠINIO AIKŠTELĖ
5. GIMNASTIKOS PRIETAISŲ AIKŠTELĖ
6. PAPLŪDIMIO TINKLINIO AIKŠTELĖ
7. SPORTO AIKŠTYNO BUITINIŲ PATALPŲ PASTATAS
8. TENTINIO KUPOLO TECH. PATALPŲ PASTATAS

SUSISIEKIMO DALIES RODIKLIAI

SUTARTINIAI ŽYMĖJIMAI

- GATVIŲ BORTAI
- ŠALIGATVIŲ/VEJOS BORTELIAI
- VAŽIUOJAMOSIOS DALIES ASFALTO DANGA
- PĖSČIŲJŲ/DVIRAČIŲ TAKO ASFALTO DANGA
- ŠALIGATVIŲ BETONINIŲ PLYTELIŲ DANGA
- TRINKELIŲ DANGA
- KORIO UŽPILDYTO AUGALINIU GRUNTU IR APSĖTO VEJA DANGA
- VEJA
- SODINAMI KRŪMAI
- APŠVIETIMO ATRAMOS
- ATLIEKŲ KONTEINERIŲ AIKŠTELĖS
- DVIRAČIŲ SAUGYKLA
- SUOLIUKAS SU ŠIUKŠLIADĖŽE
- SODINAMI MEDŽIAI
- ŠALINAMI MEDŽIAI

SPORTO AIKŠTYNO REKONSTRAVIMO RODIKLIAI

SUTARTINIAI ŽYMĖJIMAI

- GATVIŲ BORTAI
- ŠALIGATVIŲ/VEJOS BORTELIAI
- SPORTO AIKŠTYNO APTVĖRIMAS
- PROJEKTUOJAMI STATINIAI
- BETONINIŲ TRINKELIŲ DANGA
- SKALDOS DANGA
- SPORTINĖS DANGOS EPDM GUMA
- SPORTINĖS DANGOS SINTETINĖ ŽOLĖ
- SMĖLIS
- MOBILIOS ŽIŪROVINĖS TRIBŪNOS

Pagrindiniai sklypo ir sklypo priegų sutvarkymo rodikliai

Pavadinimas	Mato vienetas	Kiekis	Pastabos
I SKYRIUS SKLYPAS			
Sklypo plotas	m2	27 695	
Sklypo užstatymo tankis	%	17	
Sklypo užstatymo intensyvumas	i	0,32	
Priklausomų želdynų plotas	%	50	
Automobilių stovėjimo vietų skaičius:	vnt.		
sklypo ribose		65	
sklypo prieigose		14	
Žiūrovinių vietų skaičius	vnt.	510	
Sporto aikštelių plotas	m2	8839	
II SKYRIUS PASTATAI			
Pastatų bendras plotas	m2	8800.34	
Pastatų naudingas plotas	m2	7644.21	
Užstatymo plotas	m2	4692.00	
Pastatų bendras tūris	m3	40207.5	
Aukštų skaičius	vnt.	1-3	
Pastatų aukštis	m	3.5-12	
Persirengimo vietų skaičius	vnt.	100	
Energetinė naudingumo klasė		A++	
III SKYRIUS SUSISIEKIMO KOMUNIKACIJOS			
1.Pėsčiųjų takai:			
Plotis	m	1.5-2.25	
Ilgis	m	77	
2.Pėsčiųjų/dviračių takai:			
Plotis	m	2.5	
Ilgis	m	226	
3.Privažiavimo keliai:			
Plotis	m	5.5	
Ilgis	m	85	

0	2019 04	
LAIDA	IŠLEIDIMO DATA	LAIDOS STATUSAS, KEITIMO PRIEŽASTIS (JEI TAIKOMA)

KVAL. PATV. DOK. NR.

VILNIAUS PLANAS

Statinio projekto pavadinimas
VILNIAUS ŽIRMŪNŲ GIMNAZIJOS, ŽIRMŪNŲ G. 37 SPORTO AIKŠTYNO REKONSTRAVIMAS.
PROJEKTINIAI PASIŪLYMAI

A 815	PV	A.Smaliukas	
	Arch.	D. Norvilaitė-Uscilienė	

Statinio numeris ir pavadinimas, dokumento pavadinimas

ŽEMĖS SKLYPO SU GRETIMA URBANISTINE APLINKA PLANAS
M 1:1000

Laida: 0

LT

Statytojas ir (arba) užsakovas
Vilniaus miesto savivaldybė

Dokumento žymuo
VP19.18-PP-SP-2

Lapas: 1 | Lapų: 2

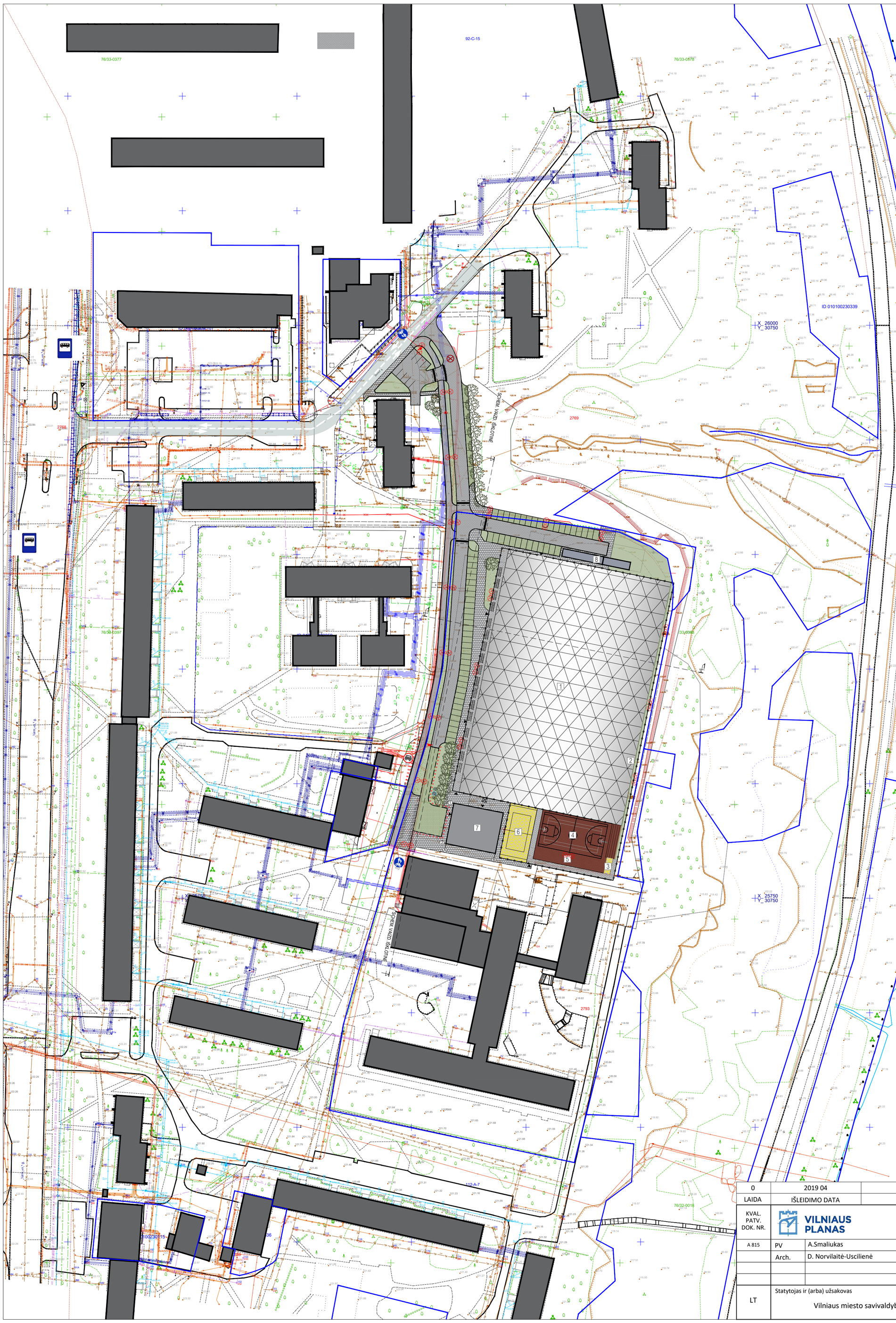

SITUACIJOS SCHEMA

SUTARTINIAI ŽYMĖJIMAI

1. FUTBOLO AIKŠTĖ
   SEZONINĖS AIKŠTĖS TENTAS
2. LENGVOSIOS ATLETIKOS 100M BĖGIMO TAKAS
3. ŠUOLIADUOBĖ
4. KREPŠINIO AIKŠTELĖ
5. GIMNASTIKOS PRIETAISŲ AIKŠTELĖ
6. PAPLŪDIMIO TINKLINIO AIKŠTELĖ
7. SPORTO AIKŠTYNO BUITINIŲ PATALPŲ PASTATAS
8. TENTINIO KUPOLO TECH. PATALPŲ PASTATAS

SUSISIEKIMO DALIES RODIKLIAI

SUTARTINIAI ŽYMĖJIMAI

- GATVIŲ BORTAI
- ŠALIGATVIŲ/VEJOS BORTELIAI
- VAŽIUOJAMOSIOS DALIES ASFALTO DANGA
- PĖSČIŲJŲ/DVIRAČIŲ TAKO ASFALTO DANGA
- ŠALIGATVIŲ BETONINIŲ PLYTELIŲ DANGA
- TRINKELIŲ DANGA
- KORIO UŽPILDYTO AUGALINIU GRUNTU IR APSĖTO VEJA DANGA
- VEJA
- SODINAMI KRŪMAI
- APŠVIETIMO ATRAMOS
- ATLIEKŲ KONTEINERIŲ AIKŠTELĖS
- DVIRAČIŲ SAUGYKLA
- SUOLIUKAS SU ŠIUKŠLIADĖŽE
- SODINAMI MEDŽIAI
- ŠALINAMI MEDŽIAI

SPORTO AIKŠTYNO REKONSTRAVIMO RODIKLIAI

SUTARTINIAI ŽYMĖJIMAI

- GATVIŲ BORTAI
- ŠALIGATVIŲ/VEJOS BORTELIAI
- SPORTO AIKŠTYNO APTVĖRIMAS
- PROJEKTUOJAMI STATINIAI
- BETONINIŲ TRINKELIŲ DANGA
- SKALDOS DANGA
- SPORTINĖS DANGOS EPDM GUMA
- SPORTINĖS DANGOS SINTETINĖ ŽOLĖ
- SMĖLIS
- MOBILIOS ŽIŪROVINĖS TRIBŪNOS

Pagrindiniai sklypo ir sklypo priegų sutvarkymo rodikliai

Pavadinimas	Mato vienetas	Kiekis	Pastabos
I SKYRIUS SKLYPAS			
Sklypo plotas	m2	27 695	
Sklypo užstatymo tankis	%	17	
Sklypo užstatymo intensyvumas	i	0,32	
Priklausomų želdynų plotas	%	50	
Automobilių stovėjimo vietų skaičius: sklypo ribose sklypo prieigose	vnt.	 65 14	
Žiūrovinių vietų skaičius	vnt.	510	
Sporto aikštelių plotas	m2	8839	
II SKYRIUS PASTATAI			
Pastatų bendras plotas	m2	8800.34	
Pastatų naudingas plotas	m2	7644.21	
Užstatymo plotas	m2	4692.00	
Pastatų bendras tūris	m3	40207.5	
Aukštų skaičius	vnt.	1-3	
Pastatų aukštis	m	3.5-12	
Persirengimo vietų skaičius	vnt.	100	
Energetinė naudingumo klasė		A++	
III SKYRIUS SUSISIEKIMO KOMUNIKACIJOS			
1.Pėsčiųjų takai: Plotis	m	1.5-2.25	
Ilgis	m	77	
2.Pėsčiųjų/dviračių takai:			
Plotis	m	2.5	
Ilgis	m	226	
3.Privažiavimo keliai:			
Plotis	m	5.5	
Ilgis	m	85	

0	2019 04	
LAIDA	IŠLEIDIMO DATA	LAIDOS STATUSAS, KEITIMO PRIEŽASTIS (JEI TAIKOMA)

KVAL. PATV. DOK. NR.	VILNIAUS PLANAS		Statinio projekto pavadinimas VILNIAUS ŽIRMŪNŲ GIMNAZIJOS, ŽIRMŪNŲ G. 37 SPORTO AIKŠTYNO REKONSTRAVIMAS. PROJEKTINIAI PASIŪLYMAI
A 815	PV	A.Smaliukas	Statinio numeris ir pavadinimas, dokumento pavadinimas
	Arch.	D. Norvilaitė-Uscilienė	ŽEMĖS SKLYPO SU GRETIMA URBANISTINE APLINKA PLANAS M 1:1000
LT	Statytojas ir (arba) užsakovas Vilniaus miesto savivaldybė		Dokumento žymuo VP19.18-PP-SP -3

Laida	Lapas	Lapų
0	2	2

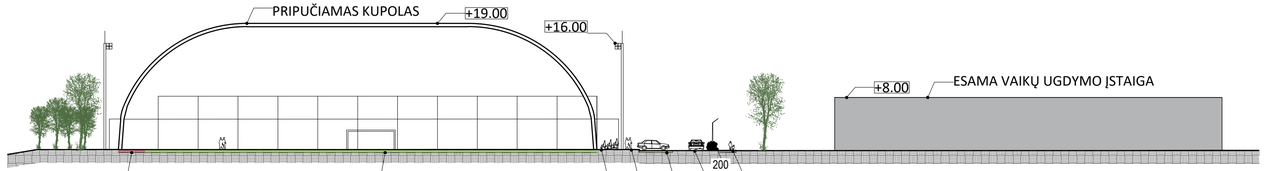

PJŪVIS 1-1

1. Lengvosios atletikos bėgimo takas
2. Futbolo aikštė
3. Žiūrovinės tribūnos
4. Pėsčiųjų takas
5. Automobilių sustojimo vieta
6. Privažiavimo kelias
7. Želdinių juosta
8. Pėsčiųjų/dviračių takas

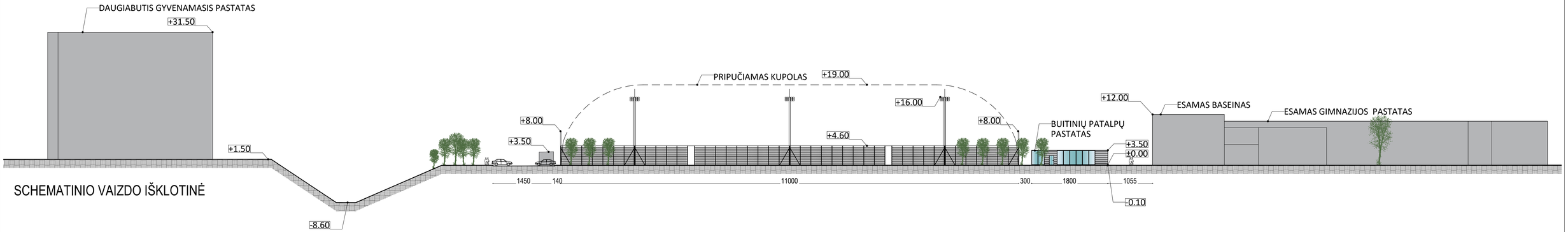

SCHEMATINIO VAIZDO IŠKLOTINĖ

PASTABOS:
KUPOLO MEMBRANA - skaidrus poliesterio pluoštas, dengtas PVC sluoksniu ir baltos spalvos akriliniu laku.
Segmentinė tvora: šviesiai pilka

0	2019 04		
LAIDA	IŠLEIDIMO DATA	LAIDOS STATUSAS, KEITIMO PRIEŽASTIS (JEI TAIKOMA)	
KVAL. PATV. DOK. NR.	VILNIAUS PLANAS	Statinio projekto pavadinimas VILNIAUS ŽIRMŪNŲ GIMNAZIJOS, ŽIRMŪNŲ G. 37 SPORTO AIKŠTYNO REKONSTRAVIMAS. PROJEKTINIAI PASIŪLYMAI	
A 815	PV	A.Smaliukas	Statinio numeris ir pavadinimas, dokumento pavadinimas **SCHEMATINIS PJŪVIS "1-1", SCHEMATINIO VAIZDO IŠKLOTINĖ M 1:500**
	Arch.	D. Norvilaitė-Uscilienė	Laida: 0
LT	Statytojas ir (arba) užsakovas Vilniaus miesto savivaldybė	Dokumento žymuo VP19.18-PP-SP -4	Lapas: 1 / Lapų: 1

PATALPŲ EKSPLIKACIJA		
NR.	PATALPOS PAVADINIMAS	M²
1.	TAMBŪRAS	3.84
2.	HOLAS / KORIDORIUS	49.56
3.	BUDINČIO PATALPA	7.37
4.	MEDICINOS KABINETAS	7.68
5.	PASITARIMŲ PATALPA	29.79
6.	SPORTO INVENTORIAUS PATALPA	18.56
7.	TRENERIŲ DARBO KAMBARYS	18.79
8.	TRENIRUOKLIŲ SALĖ	48.06
9.	PERSIRENGIMO KAMBARYS	23.88
10.	PERSIRENGIMO KAMBARYS	23.88
11.	PERSIRENGIMO KAMBARYS	23.88
12.	PERSIRENGIMO KAMBARYS	23.88
13.	DUŠŲ PATALPA	6.93
14.	DUŠŲ PATALPA	6.93
15.	DUŠŲ PATALPA	6.93
16.	DUŠŲ PATALPA	6.93
17.	WC	3.60
18.	WC	3.60
19.	WC	3.60
20.	WC	3.60
21.	ŽMONIŲ SU NEGALIA WC	3.02
22.	PATALPŲ VALYMO INVENTORIAUS PATALPA	2.41
23.	TEISĖJŲ PERSIRENGIMO PATALPA SU DUŠU IR WC	8.74
24.	TRENERIŲ PERSIRENGIMO PATALPA SU DUŠU IR WC	6.82
25.	WC	3.68
26.	WC	3.68
27.	TECHNINĖ PATALPA	4.99
28.	TECHNINĖ PATALPA	4.99
	IŠ VISO	355.99
29.	LAUKO TERITORIJOS INVENTORIAUS AIKŠTELĖ	18.52

LAIDA	IŠLEIDIMO DATA	LAIDOS STATUSAS, KEITIMO PRIEŽASTIS (JEI TAIKOMA)
0	2019 04	

KVAL. PATV. DOK. NR.: A 815

VILNIAUS PLANAS

Statinio projekto pavadinimas
VILNIAUS ŽIRMŪNŲ GIMNAZIJOS, ŽIRMŪNŲ G. 37 SPORTO AIKŠTYNO REKONSTRAVIMAS.
PROJEKTINIAI PASIŪLYMAI

PV	A.Smaliukas	
Arch.	D. Norvilaitė-Uscilienė	

Statinio numeris ir pavadinimas, dokumento pavadinimas

SPORTO AIKŠTYNO BUITINIŲ PATALPŲ PASTATO PLANAS
M 1:100

Laida: 0

LT

Statytojas ir (arba) užsakovas: Vilniaus miesto savivaldybė

Dokumento žymuo: VP19.18-PP-SP-5

Lapas: 1

Lapų: 1

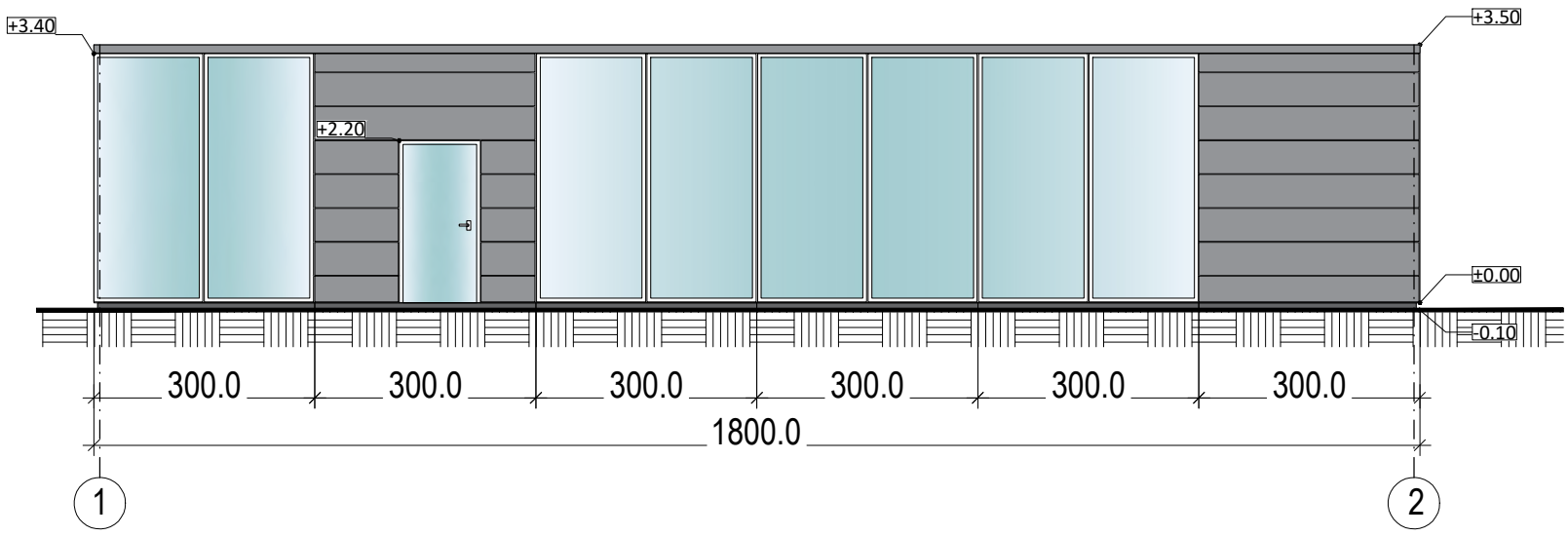

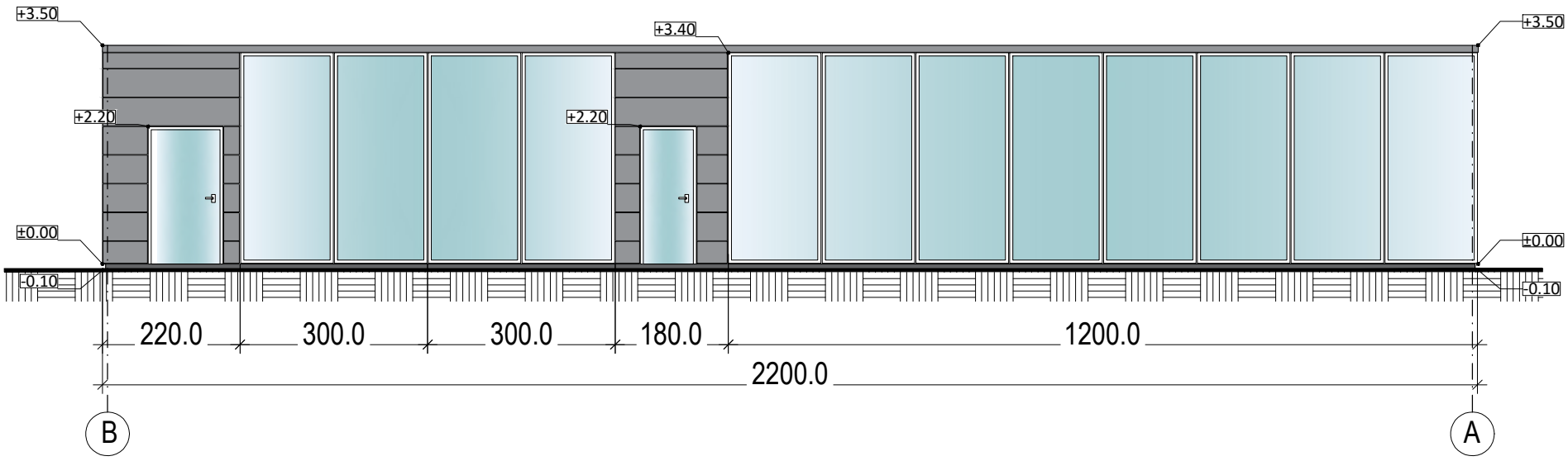

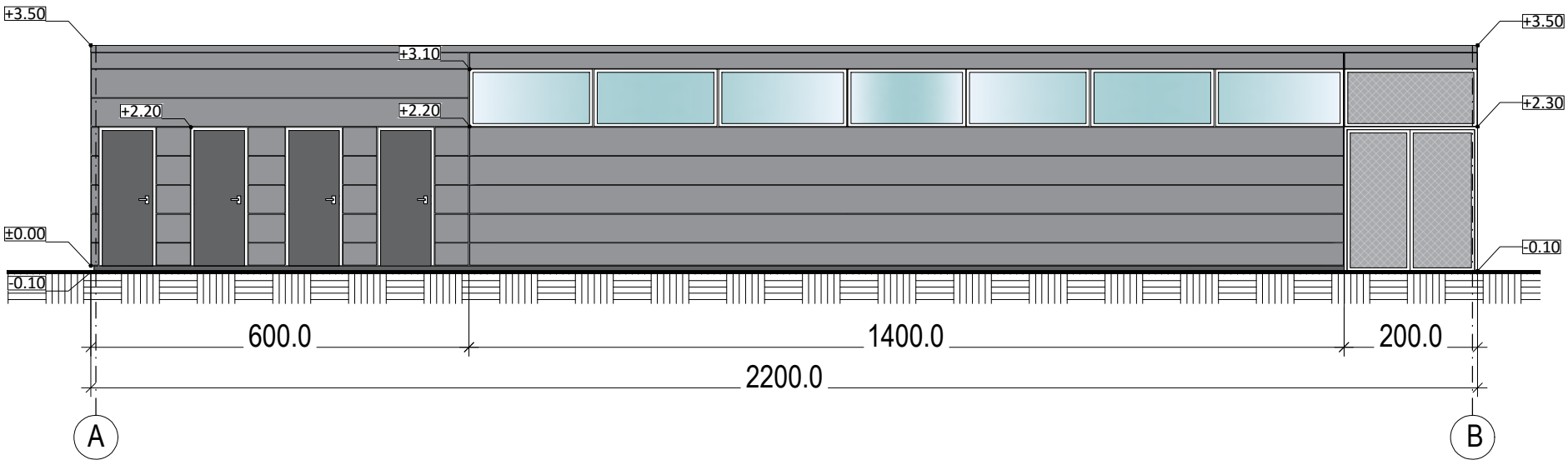

PASTABOS

F d d

D d r r .

S

0	2019 04	
LAIDA	IŠLEIDIMO DATA	LAIDOS STATUSAS, KEITIMO PRIEŽASTIS (JEI TAIKOMA)

KVAL. PATV. DOK. NR.	VILNIAUS PLANAS			Statinio projekto pavadinimas VILNIAUS ŽIRMŪNŲ GIMNAZIJOS, ŽIRMŪNŲ G. 37 SPORTO AIKŠTYNO REKONSTRAVIMAS. PROJEKTINIAI PASIŪLYMAI	
A 815	PV	A.Smaliukas		Statinio numeris ir pavadinimas, dokumento pavadinimas	Laida
	Arch.	D. Norvilaitė-Uscilienė		SPORTO AIKŠTYNO BUITINIŲ PATALPŲ PASTATO SCHEMATINIAI FASADAI "1-2","B-A","A-B" M 1:100	0
LT	Statytojas ir (arba) užsakovas Vilniaus miesto savivaldybė			Dokumento žymuo VP19.18-PP-SP-6	Lapas 1 / Lapų 1

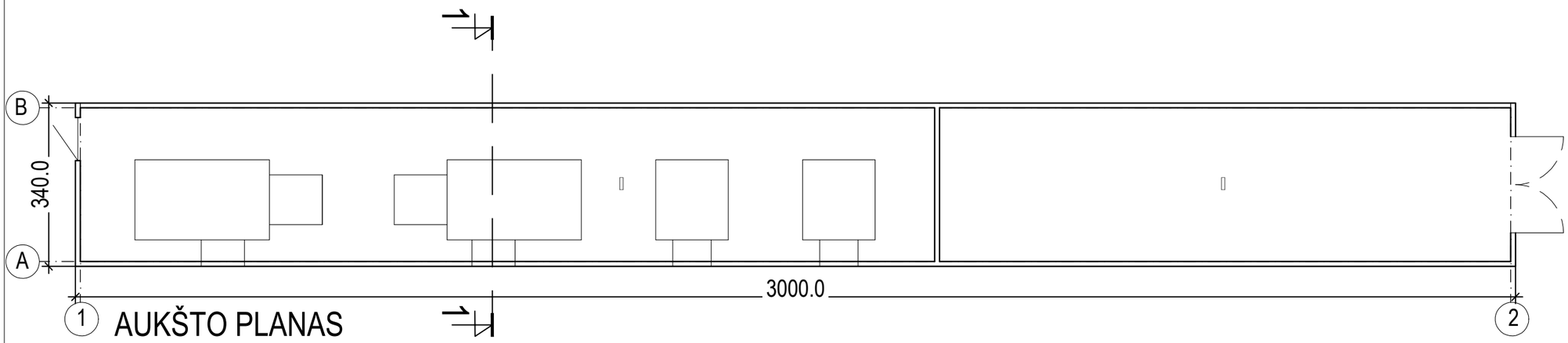

AUKŠTO PLANAS

PATALPŲ EKSPLIKACIJA		
NR.	PATALPOS PAVADINIMAS	M²
1.	TECHNINĖS PATALPOS	56.96
2.	SANDĖLIAVIMO PATALPOS	38.08
	IŠ VISO	95.04

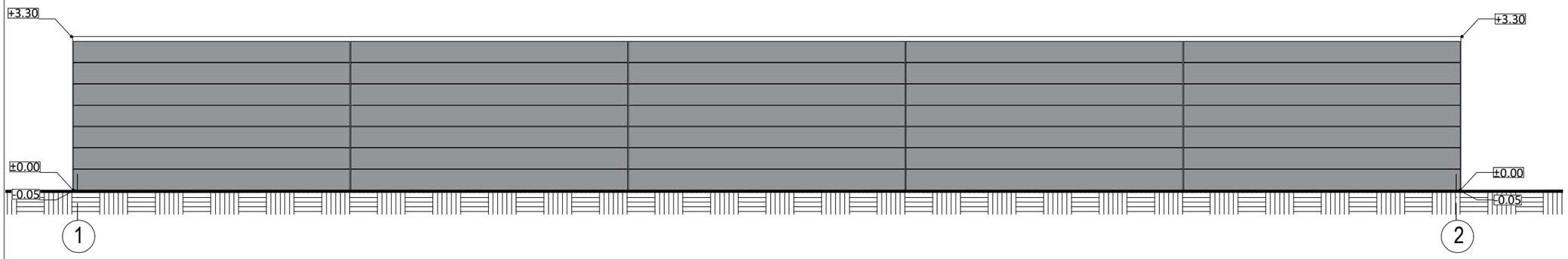

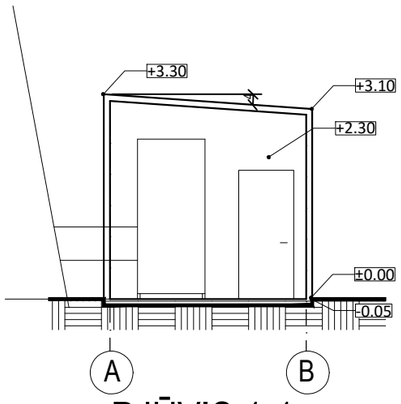

PJŪVIS 1 1

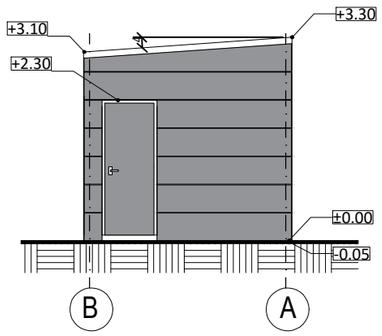

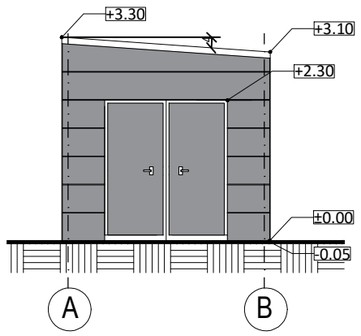

PASTABOS

F d d

D d .

S

0	2019 04		
LAIDA	IŠLEIDIMO DATA	LAIDOS STATUSAS, KEITIMO PRIEŽASTIS (JEI TAIKOMA)	
KVAL. PATV. DOK. NR.	VILNIAUS PLANAS	Statinio projekto pavadinimas VILNIAUS ŽIRMŪNŲ GIMNAZIJOS, ŽIRMŪNŲ G. 37 SPORTO AIKŠTYNO REKONSTRAVIMAS. PROJEKTINIAI PASIŪLYMAI	
A 815	PV A.Smaliukas	Statinio numeris ir pavadinimas, dokumento pavadinimas **TENTINIO KUPOLO TECHNINIŲ PATALPŲ PASTATO PLANAS, PJŪVIS "1-1", FASADAI "A-B","B-A", "1-2", "2-1"** **M 1:100**	Laida 0
	Arch. D. Norvilaitė-Uscilienė		
LT	Statytojas ir (arba) užsakovas Vilniaus miesto savivaldybė	Dokumento žymuo VP19.18-PP-SP -7	Lapas 1 / Lapų 1

Projekto viešinimo procedūrų ataskaita

Informacijos apie projektą sklaida viešojoje erdvėje

Informacija apie projektą ir viešo susirinkimo vietą, laiką paskelbta statybų informacinėje sistemoje www.*infostatyba.lt* (2019-05-09)

Informacija apie projektą ir viešo susirinkimo vietą, laiką nurodyta stende, kuris sumontuotas prie Žirmūnų gimnazijos sklypo ribos adresu Žirmūnų g. 27.) (2019-05-10)

Informacija apie projektą ir viešo susirinkimo vietą, laiką nurodyta Vilniaus miesto savivaldybės internetiniame puslapyje www.*vilnius.lt* (2019-05-09)

Informacija apie projektą ir viešo susirinkimo vietą, laiką nurodyta populiariame internetiniame puslapyje www.*madeinvilnius.lt* (2019-05-23)

Informacijos apie projektą galima rasti internetiniame puslapyje *www.delfi.lt* (2019-05-23)

Gyventojų domėjimosi procesas, gautos pastabos ir pasiūlymai

Klausimai, pastabos ir pasiūlymai gauti elektroniniu paštu arturas.smaliukas@vplanas.lt

Į visus pateiktus klausimus atsakyta nurodytiems adresatams elektroniniu paštu, į pateiktus klausimus atsakymai pateikti - gautų pasiūlymų įvertinimas.

Į DNSB Žirmūnų g. 67A bendrijos pirmininko raštą projekto rengėjui elektroniniu paštu, atsakyta raštu ir atsakymas pateiktas registruotu laišku. (Lietuvos pašto žyma (2019-05-31) pridedama)

Viešo susirinkimo metu (2019-05-27) projekto rengėjas raštu pasiūlymų negavo.

Viešas susirinkimas projekto aptarimui

Viešo susirinkimas įvyko informacinėje sistemoje nurodytu laiku ir vietoje. Apie susirinkimo eigą pateikta informacija pristatymo visuomenei protokolu. Sudarytas dalyvių ir pasisakyti norinčių dalyvių sąrašas.

Visi dokumentai, kaip ataskaitos priedai pateikiami žemiau.

Gautų pastabų ir pasiūlymų vertinimas

Viešinimo metu į gautas motyvuotas pastabas ir pasiūlymus atsižvelgta:

- Projekto sprendiniuose numatomas bendras pėsčiųjų-dviračių takas, vietoje anksčiau siūlomų atskirų takų pėstiesiems ir dviratininkams;
- Projekto sprendiniuose atsisakoma papildomo privažiavimo su automobilių parkavimo vietomis įrengimo tarp Prano Mašioto pradinės mokyklos sklypo ir gyvenamo namo adresu Žirmūnų g. 55, tuo pačiu nešalinami medžiai;
- Projekto sprendiniuose siūloma platinti esamą automobilių važiuojamosios dalies plotį (išlaikant nemažesnį kaip 5,5 m. plotį) tarp gyvenamųjų namų adresu Žirmūnų g. 55 ir 67A, įrengiant papildomus šaligatvius pėstiesiems;
- Projekto sprendiniuose prie gyvenamojo namo adresu Žirmūnų g. 55 automobilių važiuojamosios dalies danga projektuojama ne arčiau kaip 18m. atstumu nuo namo, (pirminiame variante buvo siūlomas 15m. atstumas);
- Projekto sprendiniuose siūloma sutvarkyti esamą automobilių stovėjimo aikštelę prie gyvenamojo namo adresu Žirmūnų g. 55, įrengiant 8 stovėjimo vietas gyventojams su atskiru įvažiavimu į aikštelę ir 6 vietas prie važiuojamosios dalies automobilius parkuojant lygiagrečiai.

Informacinis stendas prie sklypo ribos.

VILNIAUS PLANAS

DNSB Žirmūnų 67A bendrijos valdybos
Pirmininkui I[redacted]J[redacted]
Žirmūnų g. 67A [redacted], LT – 09129
Vilnius

2019-05-31 Nr. SR- 19-372
Į 2019-05-26 prašymą (reg. Nr. GR-651)

DĖL VILNIAUS ŽIRMŪNŲ GIMNAZIJOS SPORTO AIKŠTYNO PROJEKTINIŲ PASIŪLYMŲ

Informuojame, kad išnagrinėjome gautą Jūsų el. laišką, kuriame nurodėte, kad:

- daugiabučio namo Žirmūnų g. 67A gyventojai nesutinka su projektiniuose pasiūlymuose numatytomis privažiavimo kelių vietomis prie numatomo rekonstruoti mokyklos sporto aikštyno;
- prieštaraujate privažiavimo kelio įrengimui tarp Žirmūnų g. 51 ir 55, taip pat tarp Žirmūnų g. 55 ir 57;
- nebus galima gyventojams nemokamai naudotis futbolo aikštele, baseinu ir kitomis sporto paslaugomis, nes aikštynas numatytas aptverti tvora;
- nebus išlaikomos sanitarinės normos;
- nebus moksleiviams saugu eiti į mokyklą ir einant moksleiviai patirs neigiamą važiuojančio transporto poveikį;
- projektuojamas platus kelias vedantis prie žiūrovų salės, kuriuo važinės autobusai;
- pastačius prekybos centrą „Lidl“ yra sudėtinga išvažiuoti iš eilės namų kiemų, padidėjo triukšmo ir oro tarša nuo Žirmūnų g. pusės, nes buvo iškirsti medžiai, dekoratyviniai krūmai;
- prie Žirmūnų g. 55 jau sužymėti medžiai nukirtimui;
- į gimnazijos teritoriją būtu privažiuojama keliu ties daugiabučiais namais adresu Žirmūnų g. 29, 33, 35, 39, 47 arba ties daugiabučiais namais adresu Žirmūnų g. 47 ir Tado Vėbros komercinės įmonės teritorija, nes minėti privažiavimai yra puikūs

Savivaldybės įmonė „Vilniaus planas“,
Konstitucijos pr. 3, LT-09601 Vilnius.
Tel. (8-5) 211 2446. El. p. info@vplanas.lt
Kodas Juridinių asmenų registre 123615345
PVM mokėtojo kodas LT236153417
A.s. LT30 7044 0600 0111 4282 AB SEB bankas

ISO 9001
ISO 14001
BUREAU VERITAS
Certification

ir trumpesni matuojant atstumą nuo Žirmūnų g. iki gimnazijos sklypo ir dėl to bus mažesnis oro užterštumas.

Pateikiame atsakymus ir komentarus į aukščiau nurodytus Jūsų teiginius ir pasiūlymus:

1. Dėl esamos susisiekimo infrastruktūros ties prekybos centru „Lidl".

Žirmūnų gatvėje ties šiuo prekybos centru yra įrengta visus eismo saugumo parametrus atitinkanti šviesoforais reguliuojama sankryža su šalia esančiomis viešojo transporto sustojimo aikštelėmis. Atkarpoje nuo šios sankryžos iki Žirmūnų g. 57 namo ir toliau yra įrengta važiuojamoji dalis transportui, pėsčiųjų takai. Transporto važiuojamosios dalies plotis yra ne mažesnis kaip 5,5 m. atitinkantis reikalavimus dvipusio eismo organizavimui. Šalia Žirmūnų g. 55 namo yra įrengtas 2,5 m. pločio asfalto dangos pėsčiųjų-dviračių takas, kuris sujungtas su minėta važiuojamąją dalimi. Atsižvelgiant į esamus susisiekimo infrastruktūros parametrus projektiniuose pasiūlymuose numatoma esamą teritoriją įskaitant pėsčiųjų-dviračių taką, rekonstruoti pritaikant pėsčiųjų, dviračių ir transporto susisiekimo infrastruktūrai. Projektiniuose pasiūlymuose numatyti susisiekimo infrastruktūros parametrai atitinka visus STR 2.06.04:2014 „Gatvės ir vietinės reikšmės keliai. Bendrieji reikalavimai" reikalavimus. Judėjimas projektuojama susisiekimo infrastruktūra numatytas specialiajam transportui (greitoji medicininė pagalba, gaisrinė ir pan.), gimnazijos sporto aikštyno ir baseino lankytojams, tame tarpe žmonių turinčių negalią transportui. Atkreipiame dėmesį, kad autobusų ir sunkiasvorių transporto priemonių eismas šiuo privažiavimu nenumatomas. Tarp 5,5 m pločio važiuojamosios dalies ir pėsčiųjų-dviračių tako projektuojama 1,60 m. pločio „žalia" skiriamoji salelė su apšvietimu, užtikrinti saugų moksleivių judėjimą pėsčiųjų taku. Susiekimo infrastruktūra rekonstruojama valstybinės žemės ribose ir trečiųjų asmenų intereso nepažeidžia. Prie Žirmūnų g. 55 namo išlaikant norminius atstumus, nemažiau kaip 15 m., numatyta vieta gyventojų automobilių parkavimui. Pažymėtina, kad Žirmūnų g. 55, 51 ir 67A gyventojai automobilių parkavimui galės naudotis aikštelėmis numatytomis prie gimnazijos sporto aikštyno.

Atsižvelgiant į gyventojų pasiūlymus, nebus projektuojamas jungiamasis kelias su moksleivių išleidimo aikštelėmis tarp Žirmūnų g. 51 ir 55, šiuo atveju nebus šalinami medžiai, trukdantys įrengti šias aikšteles. Mokinių išleidimo aikštelės bus projektuojamos gimnazijos sklypo ribose.

2. Dėl projektuojamo gimnazijos sporto aikštyno.

Atkreipiame dėmesį, kad vadovaujantis geraja praktika, gimnazijos sporto aikštynas privalo būti aptvertas, kad būtu išvengta vandalizmo atvejų naujų sportinių dangų atžvilgiu, naminių gyvūnų vedžiojimo, šiukšlinimo ir pan. Sporto aikštyno naudojimo tvarką gyventojams nustatys gimnazijos administracija, bet ne projekto rengėjai. Atkreipiame dėmesį, jog sporto salė kaip statinys neprojektuojamas – virš futbolo aikštės numatomas sezoninis tentinis kupolas, kuris būtų sumontuojamas spalio mėnesio ir išmontuojamas balandžio mėnesį su tikslu, kad šaltuoju

metų laiku būtu galima saugiai sportuoti. Projekto sprendiniais numatoma, kad gimnazijos teritorijoje ir šalia jos bus pasodinta ne mažiau kaip 15 naujų medžių, įrengtos naujos pėsčiųjų, dviračių takų, lietaus vandeniui laidžios automobilių stovėjimo aikštelių dangos, teritorijos ir takų apšvietimas, poilsio suoliukai ir kiti mažosios architektūros elementai.

3. Dėl pasiūlymo organizuoti eismą atvykstančių į gimnaziją ir tuo pačių į sporto aikštyną pro Žirmūnų g. 29, 33, 35, 39, 43,41,47 esančių gyvenamųjų namų kiemus.

Išnagrinėjome Jūsų pasiūlymą ir pateikiame argumentus, kodėl pasiūlytas netinkamas sprendinys:

- patekimas iš Žirmūnų gatvės į šalutinį įvažiavimą į gyvenamųjų namų kiemus būtų vykdomas per nereguliuojamą šviesoforais sankryžą, taip galimai sukeliant neigiamą įtaką eismo saugumui Žirmūnų gatve, dėl ko formuotųsi transporto kamščiai, didinama oro tarša, eismo įvykių skaičiaus augimo tikimybė ir t.t.;
- atstumas iki gimnazijos sporto aikštyno siekia apie 535 m., kuomet nuo prekybos centro „Lidl“ sankryžos tik 250m.;
- privažiavimo kelias kirstu nemažiau kaip penkių gyvenamųjų namų kvartalo kiemus, kuriuose įrengtos gyventojų automobilių parkavimo aikštelės;
- anksčiau išvardintos aplinkybės apsunkina spec., transporto judėjimo galimybes.

Naujo privažiavimo kelio įrengimas pro minėtų gyvenamųjų namų kiemus yra neracionalus ir neekonomiškas, nes ženkliai padidėtų projekto kaštai, būtų naikinami esami želdiniai ir medžiai.

Direktoriaus pavaduotojas, laikinai vykdantis direktoriaus funkcijas Gintautas Predkelis

Projekto vadovas Artūras Smaliukas, tel. (8 5) 211 2451, el. p. arturas.smaliukas@vplanas.lt

LIETUVOS PAŠTAS

SĄRAŠAS Nr. / 6823-170-6 Pateikimo siųsti data

K 6_z

Korespondencijos siuntų siunčiamų Lietuvoje gavimo pašte saugojimo terminas kalendorinės dienos

Pateikta į **Paskirstymo sk. Vilniaus grupė**
(pašto / padalinio pavadinimas)

☐ Siuntėjas ☒ Užsakovas

SAVIVALDYBĖS ĮMONĖ VILNIAUS PLANAS

Konstitucijos pr. 3, Vilnius, Lietuva
(vardas, pavardė ar pavadinimas, tikslus adresas, pašto kodas)

Užsakovo sutarties Nr. **18/PST-208061-2150**

Užsakovo pavadinimas **Savivaldybės įmonė VILNIAUS PLANAS**

Įteikimo pranešimą išsiųsti ☐ užsakovui ☐ siuntėjui ☐ kitam asmeniui

adresu:

Išpirkos siuntimo mokestį apmoka: ☐ gavėjas

Išperkamąjį mokestį išsiųsti: ☐ užsakovui ☐ siuntėjui ☐ kitam asmeniui

adresu:

(vardas, pavardė ar pavadinimas, tikslus perlaidos gavėjo adresas)

AB SEB bankas LT307044060001114282

(jei perlaida siunčiama į sąskaitą banke - sąskaitos numeris, banko pavadinimas)

☐ Suskirstyta pagal zonas***

☐ Suskirstyta pagal zonas abėcėlės tvarka***

☐ Pateikta siųsti į tarifuose nurodytas vietas***

☐ Pateikta siųsti po 15 kalendorinės mėnesio dienos

☐ Apmokėtas pašto ženklais

☐ Paimta iš pašto siuntų dėžės

Eil. Nr.	Pašto siunto rūšis*	Pašto siuntos klasė**	Siuntos brūkšninio kodo Nr.	Gavėjo vardas ir pavardė ar pavadinimas	Gavėjo adresas	Pirminis gavėjas ir jo adresas	Įteikti pašte	Svoris (g)	Įvertinimas (Eur)	Išperkamasis mokestis (Eur)	Papildomos nuorodos		
											su įteikimo pranešimu	įteikti asmeniškai	didelių matmenų
1	2	3	4	5	6	7	8	9	10	11	12	13	14
1	Mažoji korespondencija	0	RE053377730LT	DNSB ŽIRMUNU 67A	Žirmūnų g. 67A-31 09112 Vilnius	DNSB ŽIRMUNU 67A Žirmūnų g. 67A-31 09112 Vilnius		34					
2	Mažoji korespondencija	0	RE053377743LT	UAB ŽVK	Antakalnio g. 54 10303 Vilnius	UAB ŽVK Antakalnio g. 54 10303 Vilnius		34					
3	Mažoji korespondencija	0	RE053377757LT	KAUNO MIŠKU IR APLINKOS INZINERIJOS KOLEGIJA	Liepų g. 1 Girionių k. Kauno 20-asis paštas 53101 Kauno r. sav sav.	KAUNO MIŠKU IR APLINKOS INZINERIJOS KOLEGIJA Liepų g. 1 Girionių k. Kauno 20-asis paštas 53101 Kauno r. sav		45					
4	Mažoji korespondencija	0	RE053377765LT	INPRO LT	Vytenio g. 46 03229 Vilnius	INPRO LT Vytenio g. 46 03229 Vilnius		24					
						Iš viso:		137,00			0	0	0

1	2	3	4	5	6	7	8	9	10	11	12	13	14

Pateikta išsiųsti pagal atskiras siuntų rūšis:

didžiųjų korespondencijos siuntų I zona 0 vnt.
didžiųjų korespondencijos siuntų II zona 0 vnt.
didžiųjų korespondencijos siuntų III zona 0 vnt.
didžiųjų tarp. koresp. siuntų į ES 0 vnt.
didžiųjų tarp. koresp. siuntų į kt. valstybes 0 vnt.

mažųjų korespondencijos siuntų I zona 3 vnt.
mažųjų korespondencijos siuntų II zona 0 vnt.
mažųjų korespondencijos siuntų III zona 1 vnt.
mažųjų tarp. koresp. siuntų į ES 0 vnt.
mažųjų tarp. koresp. siuntų į kt. valstybes 0 vnt.

pašto siuntinių 0 vnt. siuntų su proc. dok. 0 vnt. kita 0 vnt.

Pateikė

(siuntas pateikusio asmens pareigos, vardas, pavardė, parašas)

Priėmė **Duomenų įvesties operatorius Milda Šalevičiūtė**

(siuntas priėmusio darbuotojo pareigos, vardas, pavardė, parašas)

VILNIUS DIG 2019 -05- 31 LIETUVA

2019.05.31
Pašto datos spaudas

* Siuntos rūšis: didžioji korespondencijos siunta, mažoji korespondencijos siunta, pašto siuntinys, siunta su procentiniais dokumentais.

** Siuntos klasė: 1 - pirmenybinė didžioji arba mažoji korespondencijos siunta, tarptautinis pašto siuntinys oru; 0 arba tuščia - nepirmenybinė didžioji arba mažoji korespondencijos siunta Lietuvoje arba tarptautinis pašto siuntinys žeme.

*** Tik korespondencijos siuntoms siunčiamoms Lietuvoje

V. Treinui
R. Medelinskaitei
Sleisti PV ir darbus. grafiką! 10 d.d.
su užsakovu nedarinti atlikimo

Elektroninio dokumento nuorašas
PV A. SMALWKAC

VILNIAUS MIESTO SAVIVALDYBĖS ADMINISTRACIJOS
ŠVIETIMO, KULTŪROS IR SPORTO DEPARTAMENTAS

VP19-18

2019-02-21

UŽSAKYMAS PASLAUGOMS ATLIKTI PAGAL SUTARTĮ

2019-02-19 Nr. A197-51 /19

GR-208

Paslaugų teikėjas: SĮ „Vilniaus planas“

Sutartis: 2019-02-11 Nr. A64-55/19

Paslaugų pavadinimas: Parengti projekto „Vilniaus Žirmūnų gimnazijos, Žirmūnų g. 37, sporto aikštyno rekonstravimas“ techninį projektą.

Projekto pavadinimas: „Vilniaus Žirmūnų gimnazijos, Žirmūnų g. 37, sporto aikštyno rekonstravimas“.

Paslaugos apimtis: parengti projekto „Vilniaus Žirmūnų gimnazijos, Žirmūnų g. 37, sporto aikštyno rekonstravimas“ techninį projektą.

Paslaugos atlikimo terminas: iki 2019-09-30. !

Dokumentus derinti su Švietimo, kultūros ir sporto departamento Sporto skyriumi.

Užsakymas įsigalioja nuo jo patvirtinimo dienos ir galioja iki Šalys pilnai įvykdys savo įsipareigojimus.

Užsakymas yra neatskiriama sutarties 2019-02-11 Nr. A64-55/19 dalis.

Direktorė Alina Kovalevskaja

Forma patvirtinta
Vilniaus miesto savivaldybės
administracijos direktoriaus
2017 m. lapkričio 28 d.
įsakymu Nr. 30- 3071

VILNIAUS MIESTO SAVIVALDYBĖS ADMINISTRACIJA

PRITARIU
Savivaldybės vyriausiasis architektas
(Miesto plėtros departamento direktorius)

(parašas)

2019m. 04 15 d.

Reg. Nr. PPU 109/19

PROJEKTINIŲ PASIŪLYMŲ RENGIMO UŽDUOTIS

2019-04-10
Vilnius

1. Projektinių pasiūlymų paskirtis *išreikšti ir pristatyti visuomenei mokyklos sporto aikštyno rekonstravimo idėją*

2. Informacija apie sumanytą projektuoti statinį *(pildo statytojas)*:

2.1.	statinio pavadinimas	Vilniaus Žirmūnų gimnazijos, Žirmūnų g. 37 sporto aikštyno rekonstravimas
2.2.	statybos adresas	Žirmūnų g. 37
2.3.	statybos rūšis	Rekonstravimas, nauja statyba
2.4.	statinio kategorija	Neypatingas
2.5.	pagrindinė statinio naudojimo paskirtis	Sporto paskirties inžineriniai statiniai; Pagalbiniai ūkio paskirties pastatai
2.6.	statinio bendras, naudingas, pagrindinis plotai	6910 kv.m. stadiono aikštės – rekonstravimas į 7344 kv.m. ploto aikštę su dirbtinės žolės danga, 2000 kv.m. bėgimo takai – rekonstravimas į 464 kv.m. ploto bėgimo takelius su EPDM danga; 2305 kv.m. aikštelės – rekonstravimas į 1310 kv.m. ploto dvi atskiras sporto aikšteles krepšinio ir paplūdimio tinklinio žaidimams; Apie 500 vietų mobilios žiūrovinės tribūnos; Naujai statomi pagalbiniai ūkio paskirties pastatai iki 450 kv.m. Privažiavimo kelias su automobilių sustojimo vietomis (apie 60 vietų prie mokyklos sporto aikštyno ir apie 14 vietų prie mokyklą ribojančių teritorijų)
2.7.	sklypo plotas	Esamas sklypo plotas 27 695 kv.m.
2.8.	kita informacija (paveldo, saugomos teritorijos)	nėra

3. Pagrindiniai teritorijų planavimo dokumentų reglamentai ir konteksto charakteristikos *(pildo statytojas)*:

		Projektinių pasiūlymų	Bendrasis planas	Specialieji planai	Detalusis planas /senamiesčio apsaugos reglamentai	Aplinkoje vyraujantys
3.1.	žemės naudojimas	Visuomeninės	Intensyvaus	-	-	Gyvenamosios

		paskirties teritorijos	užstatymo gyvenamosios teritorijos ŠR123			teritorojos; Visuomeninės teritorijos
3.2.	užstatymo tipas	Esamas	-	-	-	-
3.3.	užstatymo tankumas	17%	-	-	-	Esamas sklypo 15%
3.4.	užstatymo intensyvumas	0,32	<2,5	-	-	Esamas sklypo 0,30
3.5.	aukštis (m) nuo statinių statybos zonos esamo žemės paviršiaus	Naujų statinių iki 5m. Įrenginių iki 20 m.	-	-	-	-
3.6.	maksimali absoliutinė altitudė (m)	Įrenginių maksimali iki 140.00 m.	-	-	-	-
3.7.	aukštų skaičius (nuo iki)	1-2a.	<5a.	-	-	2-5 aukštai; 9 aukštai
3.8.	automobilių stovėjimo vietų skaičius	Iki 60 vietų	-	-	-	-
3.9.	priklausomų želdynų plotas	50%	-	-	-	-
3.10.	esamų medžių taksacija	-	-	-	-	

4. Pagrindiniai statinio paskirties rodikliai *(pildo statytojas)*:

4.1.	gamybos, kitos planuojamos ūkinės veiklos apimtis	
4.2.	paslaugų apimtis	
4.3.	butų skaičius	
4.4.	vietų skaičius	
4.5.	lovų skaičius	
4.6.	bendras ir aptarnaujamų žmonių skaičius	
4.7.	kiti rodikliai	Sporto aikštyno sudėtis: -68x106m.dirbtinės dangos futbolo aikštė su galimybe įrengti sezoninį oro slėgiu palaikomą kupolą, -30x17m. EPDM granulių dangos universalios paskirties sporto aikštelė (krepšinis, tinklinis) su lauko gimnastikos aikštele, -12x24m. smėlio dangos sporto aikštelė (paplūdimio tinklinis), -116x4m. lengvosios atletikos 100 m. bėgimo takas su šuoliduobe. Kiti reikalavimai sporto aikštyno rekonstravimui, numatant: -futbolo aikštės ir aikštelių šviestuvus, -sporto aikštyno perimetrinį aptvėrimą su kamuolio gaudyklėmis, -plotą apie 500 vietų mobilioms žiūrovinėms tribūnoms įrengti,

		-apie 400 kv.m. ploto buitinės-administracinės sporto aikštyno patalpos (atskirai stovintis modulinis pastatas). Prie sporto aikštyno suprojektuoti - privažiavimo kelius su automobilių sustojimo vietomis (laidžiomis vandeniui dangomis), dviračių taką su vietomis dviračių saugyklai, pėsčiųjų takus, teritorijos apželdinimo elementus.

5. Kiti reikalavimai *(pildo MPD specialistai):*

5.1.	architektūrinės išraiškos priemonės	5.1. Numatyti funkcinius bei kompozicinius sprendinius su esamais statiniais, architektūrinė išraiška koncekstuali aplinkai. Išnaudoti galimybę apjungti projektuojamus pastatus.
5.2.	reikalavimai sklypo sutvarkymui ir apželdinimui	5.2. Išsaugoti norinius prikloausomus jų želdynus plote. Pateikti viso sklypo nutraukymo sprendinius
5.3.	su projekto įgyvendinimu susijusi būtina viešosios infrastruktūros plėtra	5.4. Išsaugoti galimybę prie planuojamo objekto privažiuoti esamais privažiavimais.
5.4.	reikalavimai viešų erdvių įrengimui	
5.5.	reikalavimai susisiekimo tinklo plėtrai	
5.6.	kiti teritorijų planavimo dokumentuose nustatyti reikalavimai (bendruosiuose, specialiuosiuose, detaliuosiuose planuose)	
5.7.	kiti konteksto sąlygojami reikalavimai	5.7. Neperžengti trečiųjų asmenų interesų.

6. Projektinių pasiūlymų sudėtis *(pildo statytojas):*

6.1.	Tekstiniai dokumentai
6.2.	Brėžiniai
6.3.	Viešinimo procedūrų dokumentai

Vilniaus miesto savivaldybės administracijos
Miesto plėtros departamento
Detaliojo planavimo ir architektūros skyriaus
Vakarinės teritorijos poskyrio vedėja
Daunė Eidukonytė
2019.04.15

7. Statytojo pateikiami dokumentai ir duomenys *(pildo statytojas):*

7.1.	žemės sklypo ir pastatų nuosavybės dokumentai (išrašai iš RC) - *pridedami*
7.2.	žemės sklypo ir pastatų kadastriniai matavimai- *pridedami*
7.3.	kiti dokumentai- *pridedami*

8. Projektinių pasiūlymų vaizdinė informacija (vizualizacijos, maketų nuotraukos) *(pildo statytojas):*

8.1.	Vilniaus Žirmūnų gimnazijos sporto aikštyno rekonstravimo schema
8.2.	
8.3.	

9. Kiti duomenys (projektinių pasiūlymų rengimo terminai, statytojui pateikiamų projektinių pasiūlymų kopijos ir kita) *(pildo statytojas)* 2019 m. II ketvirtis

Statytojas (užsakovas) Vilniaus miesto savivaldybės administracija
(fizinis arba juridinis asmuo) (parašas)

Projektinių pasiūlymų rengėjas SĮ „Vilniaus planas" PV A.Smaliukas
(projektavimo organizacija, projekto vadovas) (parašas)

Vilniaus miesto savivaldybės administracijos
Švietimo, kultūros ir sporto departamento
Direktorė
Alina Kovalevskaja
201 - -

Vilniaus miesto savivaldybės administracijos
Kūno kultūros ir sporto departamento
Sporto skyriaus vedėjas
Evaldas Martinka
20 - -