KOLEKTYVO G.
PAŠILAIČIAI
JUSTINIŠKĖS
TK-TECHNINIAI INFRASTRUKTŪROS KORIDORIAI
I/I2
FABJONIŠKĖS
ŠEŠKINĖ
VERKIAI
ŽIRMŪNAI
Lapas Nr. 1
LICENZIJA Nr.314
MASTELIS
LAPŲ SK.
DATA
1:500
1
2010 12
SUTARTINIAI ŽENKLAI
REGLAMENTAI
T - konkretus teritorijos naudojimo tipas
1 - teritorijos naudojimo būdas ir pobūdis
I - Inžinerinės infrastruktūros teritorijos (I2 -susisiekimo ir inžinerinių tinklų koridoriams);
2 - leistinas pastatų aukštis (metrais);
3 - leistinas žemės sklypo užstatymo tankumas (%);
4 - leistinas žemės sklypo užstatymo intensyvumas;
DETALIOJO PLANO GALIOJIMO RIBA
GATVIŲ RAUDONOSIOS LINIJOS
ESAMŲ SKLYPŲ RIBOS
ESAMŲ SKLYPŲ RIBOS (NETIKSLIŲ MATAVIMŲ)
NAIKINAMOS SKLYPŲ RIBOS
SAUGOMOS GAMTINĖS TERITORIJOS
VALSTYBINĖS REIKŠMĖS MIŠKAI
SENIŪNIJŲ RIBOS
KITI ŽENKLAI
PRIORITETINIS TERITORIJOS NAUDOJIMO BŪDAS
INŽINERINĖS INFRASTRUKTŪROS TERITORIJOS
SKLYPO NUMERIS
SKLYPO PLOTAS KV.M.
SKLYPŲ KAMPŲ NR.
DVIRAČIŲ TAKAI
VIADUKAI
Valstybinės reikšmės miško žemės planuojamos paversti kitomis naudmenomis - kitos paskirties žemė, naudojimo būdas: inžinerinės infrastruktūros teritorijos, pobūdis: susisiekimo ir inžinerinių infrastruktūros koridoriams - plotas 1,4 ha.
ATESTATO NR.
SĮ "VILNIAUS PLANAS"
1387
3399 DIREKT. [redacted] 2011.09
A830 VYR.ARCH. [redacted] 2011.09
A138 PV [redacted] 2011.09
A1669 ARCH. [redacted] 2011.09
DP
ORGANIZATORIUS:
VILNIAUS M. SAVIVALDYBĖS
MIESTO PLĖTROS DEPARTAMENTAS
ŠIAURINĖS GATVĖS
DETALUSIS PLANAS
PAGRINDINIS BRĖŽINYS
M 1:2500
LAIDA
0
LAPAS
1
LAPŲ
1
VP-05-138
NUOLATINĖ STATYBŲ KOMISIJA
2013 06 19 -20
Prot. Nr. 1-25-4
Nr. 2711

ŠIAURINĖS GATVĖS DETALIOJO PLANO SUSISIEKIMO KOMUNIKACIJŲ EISMO ORGANIZAVIMO SPRENDINIŲ KOREKTŪRA

AIŠKINAMASIS RAŠTAS

Šiaurinės gatvės detaliojo plano susisiekimo komunikacijų eismo organizavimo sprendinių korektūra atlikta remiantis Šiaurinės gatvės statybos projekto (I etapas: nuo Vakarinio aplinkkelio iki Gelvonų gatvės) projektiniais pasiūlymais. Projektiniams pasiūlymams pritarė VMSA Miesto ūkio ir transporto departamentas 2017-03-10 Nr. A51-13886/17 (2.9.4.5-UK7).

Visuomenė informuota apie numatomą Šiaurinės gatvės Vilniuje projektavimą. Viešas svarstymas įvyko 2017-07-12.

Detaliojo plano pagrindiniai reglamentai, nustatyti pagrindiniame brėžinyje **nekinta**.

Koreguojami detaliojo plano susisiekimo komunikacijų eismo organizavimo sprendiniai:

1. Naikinama šviesoforais reguliuojama nuovažų iš Laisvės pr. į Šiaurinę g. sankryža tarp Čiobiškio g. ir Laisvės prospekto.

2. Projektuojama šviesoforais reguliuojama pėsčiųjų bei dviratininkų perėja per Šiaurinę g. ties Čiobiškio gatve.

Eismo organizavimo sprendinių koregavimas, kurio pagrindinis tikslas suprojektuoti saugią, šviesoforais reguliuojamą pėsčiųjų bei dviračių perėją ties Vilniaus Žemynos gimnazija (Čiobiškio g. 16), neturės poveikio pagrindiniams visuomenės sveikatai poveikį darantiems veiksniams – triukšmui ir oro taršai.

KVAL. PATV. DOK. NR.	Vilniaus planas		ŠIAURINĖS GATVĖS DETALIOJO PLANO SUSISIEKIMO KOMUNIKACIJŲ EISMO ORGANIZAVIMO SPRENDINIŲ KOREKTŪRA	
25000	PV	S [redacted] V [redacted]		Laida
17687	PDV	S [redacted] V [redacted]	AIŠKINAMASIS RAŠTAS	0
LT	Teritorijų planavimo organizatorius Vilniaus miesto savivaldybė		VP15-171-DP(K)-AR	Lapas 1 / Lapų 1

VILNIAUS MIESTO SAVIVALDYBĖS TARYBA

SPRENDIMAS DĖL ŠIAURINĖS GATVĖS DETALIOJO PLANO TVIRTINIMO

2014 m. birželio 18 d. Nr. 1-1895
Vilnius

Vadovaudamasi Lietuvos Respublikos teritorijų planavimo įstatymo pakeitimo įstatymo 3 straipsnio 1 dalimi ir Lietuvos Respublikos žemės įstatymo 45 straipsniu, Vilniaus miesto savivaldybės taryba n u s p r e n d ž i a:

1. Patvirtinti Šiaurinės gatvės detalųjį planą ir jo sprendinius (pagal pridedamą brėžinį).

2. Nustatyti, kad:

2.1. privačios žemės savininkų žemė, patenkanti į inžinerinės infrastruktūros teritoriją, tenkinant viešąjį interesą, bus paimama visuomenės poreikiams įstatymų nustatyta tvarka;

2.2. į inžinerinės infrastruktūros teritoriją patenkantys valstybinės reikšmės miškų plotai įstatymų nustatyta tvarka bus paverčiami kitomis naudmenomis, nustatant kitos paskirties žemę;

2.3. sklypo ribos ir plotas gali būti tikslinami atlikus tiksliuosius geodezinius matavimus;

2.4. šis detalusis planas keičia Vilniaus miesto savivaldybės tarybos 2003 m. vasario 26 d. sprendimu Nr. 825 „Dėl pritarimo Vilniaus miesto bendrojo plano sprendinių keitimui ir sodininkų bendrijos „Šeškinė“ teritorijos Geležinio Vilko gatvėje detaliojo plano sprendinių tvirtinimo“ (registro Nr. 1167) patvirtintus sklypų, patenkančių į Šiaurinės gatvės detaliojo plano galiojimo ribas, sprendinius;

2.5. planavimo organizatorius patvirtintą detalųjį planą nustatyta tvarka per 5 darbo dienas turi pateikti įregistruoti Lietuvos Respublikos teritorijų planavimo dokumentų registre;

2.6. už sprendimo vykdymą yra atsakingas Miesto plėtros departamento Teritorijų planavimo skyriaus vedėjas.

LIETUVOS RESPUBLIKOS VILNIAUS MIESTO SAVIVALDYBĖS TARYBA

Meras Artūras Zuokas

Forma patvirtinta
Vilniaus miesto
savivaldybės mero
2023 m. balandžio 26 d.
potvarkiu Nr. 955-9/23

VILNIAUS MIESTO SAVIVALDYBĖS ADMINISTRACIJA

PRITARIU
Vyriausiasis miesto architektas

_____
(parašas)
20___m._____d.

PROJEKTINIŲ PASIŪLYMŲ RENGIMO UŽDUOTIS

2024 m.
Vilnius

1. Statinio projekto pavadinimas: Daugiabučių gyvenamųjų namų su prekybos paskirties patalpomis, Fabijoniškių g. 2F, Vilniaus m. sav., statybos projektas

2. Nustatomi žemės sklypo naudojimo reglamentai

2.1.	užstatymo tipas	Perimetrinis.
2.2.	užstatymo tankis	Sklypo užstatymo tankis – iki 70 %.* *Sklypo dalyje, kuri BP sprendiniais patenka į gamtinio karkaso (sausaslėnio) teritoriją, užstatymo tankis – iki 50 %.
2.3.	užstatymo intensyvumas	Iki 1,7
2.4.	aukštis (m) nuo statinių statybos zonos esamo žemės paviršiaus	Iki 33 m.
2.5.	maksimali absoliutinė altitudė (m)	Iki 190,00 m
2.6.	aukštų skaičius (nuo–iki)	Iki 7 a.
2.7.	priklausomų želdynų plotas	Vadovautis Priklausomųjų želdynų plotų normų apskaičiavimo tvarkos aprašu (patvirtintu 2007-12-21 LR Aplinkos ministro įsakymu Nr. D1-694).
2.8.	automobilių stovėjimo vietų skaičius	Privalomas automobilių stovėjimo vietas projektuoti vadovaujantis STR2.06.04:2014 „Gatvės ir vietinės reikšmės keliai. Bendrieji reikalavimai“ ir Vilniaus miesto savivaldybės tarybos patvirtintais sprendimais: 2017-12-20 sprendimu Nr. 1-1312 „Dėl Vilniaus miesto savivaldybės teritorijos suskirstymo į zonas pagal nustatytus automobilių stovėjimo vietų skaičiaus koeficientus schemos, kompensavimo už papildomai įrengtas automobilių stovėjimo vietas tvarkos aprašo ir sutarties formos tvirtinimo“ bei 2021-07-14 sprendimu Nr. 1-1083 „Dėl Vilniaus miesto savivaldybės teritorijos suskirstymo į zonas pagal nustatytus automobilių

		stovėjimo vietų skaičiaus koeficientus schemos tvirtinimo“. Automobilių ir dviračių stovėjimo vietas pavaizduoti grafiškai, o jų poreikio skaičiavimus aprašyti aiškinamajame rašte. Vadovaujantis 2018-12-19 Vilniaus miesto tarybos sprendimu Nr. 1-1859 patvirtintu „Vilniaus miesto savivaldybės darnaus judumo planu“ ir skatinant judėjimą mieste alternatyviomis priemonėmis, rekomenduojama didinti dviračių stovėjimo vietų skaičių – mažiausiai 1 vieta 2-3 butams, ir mažiausiai 10-čiai proc. darbuotojų. Aikštelėse numatyti įrengti dviračių įkrovimui prieigas.
2.9.	esamų medžių įvertinimas, taksacija	Prieš rengiant projektą, atlikti visų medžių, augančių teritorijoje ir už jos ribų (jei planuojami statiniai bei pastatai, kietos dangos priartėja arčiau kaip 5 m atstumu iki medžių) inventorizaciją. Želdiniai vertinami remiantis Želdynų ir želdinių inventorizavimo ir apskaitos taisyklėmis (Lietuvos Respublikos aplinkos ministro 2008 m. sausio 8 d. įsakymas Nr. D1-5 „Dėl Želdynų ir želdinių inventorizavimo ir apskaitos taisyklių patvirtinimo“). Informaciją, kurie želdiniai yra saugotini rasite 2008 m. kovo 12 d. LR Vyriausybės nutarime Nr. 206. Grafinę ir tekstinę informaciją pateikti vadovaujantis pateiktu grafiniu/informaciniu medžių žymėjimo ir inventorizacijos lentelės pavyzdžiu „Grafinis / informacinis medžių žymėjimas plane ir inventorizacijos lentelės sudėtis“. Darbus gali atlikti kvalifikaciją inventorizuoti medžius ir vertinti jų būklę turintis specialistas. Vadovautis 2023-06-07; 2023-06-28; 2023-10-25 Vilniaus miesto savivaldybės tarybos sprendimu Nr. 1-27 „Dėl želdinių paskelbimo saugotinais ir atkuriamosios vertės įkainių saugotinais paskelbtiems želdiniams nustatymo‘‘. Identifikuotus vertingus želdinius išsaugoti ir integruoti į sklypo sprendinius, 40 cm diametro ir brandesni medžiai gali būti siūlomi šalinti tik išimtiniais atvejais. Užtikrinti brandžių medžių kokybišką augavietę, atitraukti požeminio ir antžeminio užstatymo liniją, siekiant maksimaliai apsaugoti brandžių medžio šaknyną ir lają, nenumatyti nelaidžių dangų, po šaknų apsaugos zona, taikyti visas apsaugos priemones statybų metu. Numatant medžių (išskyrus invazinius augalus) kirtimą, taikomas adekvatus kompensavimas naujais želdiniais – kertamo medžio diametras kompensuojamas tokia pat sodinamų medžių diametrų suma, papildomai numatoma galimybė kompensuoti krūmų masyvais, kur 1cm medžio kamieno diametro yra tolygus 2 m2 krūmų masyvo plotui (jei sodinami 40-60 cm sodinukai, 2-4 vnt./m2 tankiu, priklausomai nuo augalo rūšies). Saugoti medžius už sklypo ribų.

3. Kiti reikalavimai

3.1.	architektūrinės išraiškos priemonės: medžiagiškumas,	Pastatams keliami aukštos architektūrinės kokybės reikalavimai: pastatų architektūrinė išraiška atitinkanti

	spalva, tūrio formos, proporcijos, mastelis	Lietuvos Respublikos Architektūros įstatymo 11 str. ir Lietuvos Respublikos Statybos įstatymo 5 str. nustatytus architektūros kokybės kriterijus. Vadovautis aktualia Vilniaus miesto savivaldybės tarybos sprendimo dėl Vilniaus miesto savivaldybės teritorijoje projektuojamų objektų, kurių architektūrinėms idėjoms įvertinti privaloma skelbti projektų konkursus tvarka. Planuojami pastatai savo tūriu, fasado kompozicija privalo derėti prie gamtinio ir urbanistinio konteksto bei praturtinti miestovaizdžio charakterį. Architektūrinėmis priemonėmis akcentuoti prekybos centro pagrindinį įėjimą. Projektuojant kompleksą vengti tūrių monolitiškumo, monotoniškos architektūrinės raiškos. Komponuojant skirtingo aukščio tūrius, pastatais ar jų kompleksais siekti suformuoti charakteringą miesto kvartalų įvaizdį. Užstatymu formuoti dinamišką Fabijoniškių g. išklotinę, ties šia gatve numatyti kintančio aukštingumo užstatymą. Sklypo užstatymo kompozicija, planuojamo pastato tūrių korpusų išsidėstymas sklype turi būti pagrįstas. Užtikrinti natūralių, geriausia vietinių statybinių medžiagų – plytos, medis, betonas, metalas, stiklas, naudojimą. Nurodyti bei detalizuoti fasadų apdailai parinktas medžiagas, spalvinius sprendimus, pateikti medžiagų analogų pavyzdžius. Planuojamų pastatų planinė struktūra ir fasadų architektūrinė išraiška turi atitikti numatytą pastato(-ų) naudojimo paskirtį.
3.2.	reikalavimai sklypo sutvarkymui ir apželdinimui	Parengti profesionalius žemės sklypo sutvarkymo ir apželdinimo sprendinius. Rasti su gamtine ir urbanistine aplinka derančius architektūrinius ir sklypo tvarkymo sprendinius. Aiškinamajame rašte apibūdinti teritorijos sutvarkymo kompozicijos idėją. Projektinių pasiūlymų sprendiniuose akcentuoti būsimų sprendinių įtaką kraštovaizdžiui, sklypo ir gretimos aplinkos ekologinei būklei, susiklosčiusiems socialiniams veiksniams, įvertinti kaip funkcionuos jungtys su gretimybėmis. Tai iliustruoti schemomis. Identifikuoti reikiamas pėsčiųjų, dviratininkų, transporto jungtis bei palaikyti, užtikrinti sprendinių vientisumą ir integralumą. Įvertinti gamtinę teritorijos situaciją: esamą reljefą, dirvožemį, mikroklimatines sąlygas ir pan. **Naujais sprendiniais numatyti ir užtikrinti kokybišką priklausomųjų želdynų kiekį natūraliame grunte, ypač neužstatytoje sklypo dalyje. Projektuojant želdyną virš požeminių statinių stogų ar ant statinių stogų numatyti pakankamo grunto sluoksnio storį, kuriame galėtų augti ne tik daugiamečiai augalai ir krūmai, bet ir medžiai, užtikrinti technologines priemones jų kokybiškam augimui.** Sprendinius pavaizduoti pjūviuose nurodant grunto storį virš perdangos. Skatinama ir siekiama sklype projektuoti ir numatyti gausų kiekį naujų želdinių, želdiniais švelninti pastatų įtaką aplinkai. Siekiant užtikrinti kuo aukštesnę ekosisteminę želdinių

		vertę, sklypo plano želdiniams taikomi šie prioritetai: išsaugomi esami medžiai ir želdinių masyvai, projektuojami medžiai (aukštaūgės rūšys), projektuojami medeliai (žemaūgės rūšys) ir krūmai bei žemę dengiantys krūmų masyvai, projektuojami žoliniai medingi augalai, tausojančio šienavimo pieva. Žemiausią ekosisteminę vertę turinti veja ir svetimžemiai augalai projektuojama tik funkciškai tam pagrįstuose plotuose. Nauji projektuojami želdiniai ir medžiai turi būti pažymėti sutartiniais ženklais, kurie žymėjimu skiriasi nuo esamų paliekamų želdinių žymėjimo. Apželdinimo ir kitomis priemonėmis humanizuoti planuojamą pėsčiųjų ryšį tarp Fabijoniškių ir Šiaurinės gatvių. Kurti patrauklias, kokybiškas prekybos centro prieigas pėstiesiems. Vadovaujantis STR 2.02.01:2004 „Gyvenamieji pastatai“ reikalavimais sklype projektuoti kokybišką gyvenamąją aplinką, privačias kiemų erdves, vaikų žaidimo aikšteles, elementarias sporto aikšteles paaugliams, vietas ramiam vyresnio amžiaus namo gyventojų poilsiui, patogiai sujungtas su pastato įėjimais bei aplinkiniais pėsčiųjų takais. Sklype užtikrinti privačių ir viešų erdvių atskyrimą. Aprašyti sklypo dangų medžiagiškumą, parinkimo motyvus. Aiškinamajame rašte nurodyti lietaus vandens surinkimo sprendinius. Pasiūlyti tvarius lietaus vandens surinkimo ir kitus tvarią aplinką formuojančius sprendinius panaudojant susiklosčiusios gamtinės situacijos potencialą. Vadovautis Priklausomųjų želdynų plotų normų apskaičiavimo tvarkos aprašu (patvirtintu 2007-12-21 LR Aplinkos ministro įsakymu Nr. D1-694). Vadovaujantis Vilniaus miesto savivaldybės teritorijos bendruoju planu (TPDR reg. Nr. T00086338), didžiausia leidžiama nelaidžių dangų ploto dalis sklype, kuriai netaikomos kompensacinės priemonės: 50%.
3.3.	konteksto sąlygojami reikalavimai	*Vadovaujantis BP sprendiniais sklypas papuola į FAB-14-1 funkcinę zoną, kurioje taikomi tekstiniai reglamentai 01, 02, 03, 05, 32, 36. 32-Teritorijai ar jos daliai (pagal BP Gamtinio karkaso schemą) taikyti Gamtinio karkaso nuostatų reikalavimus; 36-Teritorijai ar jos daliai (pagal BP brėžinį Geomorfologiniai gamtinio karkaso elementai) taikyti Sausaslėnių apsaugos ir tvarkymo reglamentą. Vadovaujantis BP brėžiniu gamtinio karkaso schema ir BP brėžiniu geomorfologiniai gamtinio karkaso elementai, sklypo dalyje yra sausaslėnis, todėl sklypo dalyje, patenkančioje į BP pažymėtą sausaslėnį, vadovaujamasi aplinkos ministro įsakymu D1-96 patvirtintais Gamtinio karkaso nuostatais. **Projektinius pasiūlymus papildyti schema su pažymėtu sausaslėniu, nurodyti šios sklypo dalies plotą ir užstatymo tankio rodiklį šioje sklypo dalyje.** Formuojant miestietišką gyvenimo būdą ir kokybiškas gyvenimo sąlygas tankiai užstatytoje aplinkoje kuriama

		paslaugų plėtrai tinkama kvartalų erdvinė struktūra, diegiami perimetrinei užstatymo tipologijai būdingi principai: • pastatais, želdiniais ir gerbūvio elementais atskiriamos viešos (gatvių, aikščių, skverų,) erdvės nuo privačių kiemo erdvių; • pastatai statomi pagal gatvės erdvę formuojančias užstatymo linijas, pastatų elementai – į gatvės erdvę išsikišantys atramos neparemti erkeriai, balkonai, stogeliai formuoja gyvas ir dinamiškas gatvių perspektyvas; • kiemo erdvės formuojamos fiziniais ar emociniais barjerais kuriant konkrečiai bendruomenei priklausančių erdvių ribas su akcentuojamais patekimais, skatinant šias erdves naudojančios bendruomenės įsitraukimą į erdvės priežiūrą ir kontrolę; • gyvenamojo kiemo erdvės proporcija (kiemo erdvės pločio ir kiemą formuojančio užstatymo aukščio santykis) turėtų būti ne mažesnis, nei 1,5x1 – 2x1. Gatvės ir viešosios erdvės formuojamos pritaikytos įvairių interesų gausai, paslaugų koncentracijai, jose kuriamos šiuolaikiškos judumo sąlygos: • pirmuosiuose pastatų, esančių palei C ir žemesnės kategorijos gatves ir viešąsias erdves, aukštuose negalimi aklini fasadai, parkingai ir garažai. Čia įrengiamos universalios paskirties patalpos, kurios naudojamos įvairioms paslaugoms (komercinėms, socialinėms, visuomeninėms ir panašiai). Į šias patalpas įrengiami neįgaliesiems pritaikyti patekimai iš gatvės. Patalpų aukštis ne mažesnis nei 3,5 m. • pastatai, susisiekimo infrastruktūra ir viešos erdvės pritaikytos tokiai judumo dalyvių hierarchijai: pėsčiasis > dviratininkas > viešas transportas > automobilis; • perimetriniu būdu ir jam gimininga is principais užstatytų kvartalų sklypuose palei gatvės fasadus neleidžiamas antžeminių automobilių stovėjimo vietų įrengimas (galimas tik stovėjimas gatvėse, palei važiuojamąją dalį įrengiamose stovėjimo vietose); • viešųjų erdvių judėjimo traktuose, šaligatviuose, pėsčiųjų ir dviračių takuose negali būti judėjimui kliudančių elementų – patekimams į patalpas reikalingų laiptų, pandusų, taip pat atramų, ženklinimo įrenginių ir pan. Perimetriniame užstatyme patekimams į patalpas reikalingi laiptai, pandusai ir pan. įrengiami sklypuose, įtraukiant į pastato tūrį. Vadovautis STR 2.02.01:2004 „Gyvenamieji pastatai“ ir įrengiamos atitinkamos paskirties patalpoms STR 2.02.02:2004 „Visuomeninės paskirties statiniai“. Užtikrinti reikalavimus, keliamus žmonėms su negalia, vadovaujantis STR 2.03.01:2019 „Statinių prieinamumas“. Užtikrinti atitikimą STR 2.07.02:2024 „Slėptuvės, kolektyvinės apsaugos statinio ir priedangos projektavimo ir įrengimo reikalavimai“ reikalavimams. Formuoti racionalią sklypo užstatymo, pravažiavimų vietų išdėstymo bei žaliųjų kiemo erdvių struktūrą. Vidinėse kvartalų dalyse formuoti proporcingas vidines žaliąsias kiemo erdves kokybiškam pastatų naudotojų, lankytojų ir gyventojų naudojimui. Projektinius pasiūlymus papildyti skirtingų paskirčių patalpų sąrašu pastatuose, jų plotų balansu, norminiais

		automobilių stovėjimo vietų poreikių skaičiavimais. Grafinėje medžiagoje aiškiai išskirti skirtingų paskirčių pastato dalis. Nepažeisti trečiųjų asmenų interesų. Projektinių pasiūlymų sudėtyje nurodyti ar yra išlaikomi norminiai atstumai iki planuojamo sklypų ribų – pateikti atstumus nuo projektuojamų pastatų ar jų dalių bei kitų statinių iki sklypų ribų projektinių pasiūlymų sklypo plane. Atstumams pagrįsti, teikti papildomus sklypo pjūvius su nurodytais aktualiais atstumais, aukščių altitudėmis. Statytojas turi įgyvendinti statytojo teisę vadovaujantis LR Statybos įstatymo 3 straip. nuostatomis. Užtikrinti gaisrinės saugos, higienos ir insoliacijos reikalavimus. **Su prašymu patvirtinti projektinių pasiūlymų rengimo užduotį pridedamą eskizą koreguoti atsižvelgiant į šioje užduotyje nurodytus reikalavimus bei į nepriklausomo ekspertinio vertinimo komisijos pastabas (jeigu projektas bus teikiamas ekspertų vertinimui).**
3.4	reikalavimai susisiekimo ir inžinerinių tinklų plėtrai	Pagal susisiekimo ir inžinerinius tinklus eksploatuojančių institucijų sąlygas. Nurodyti buitinių atliekų surinkimo aikšteles/vietas. Atsižvelgiant į tai, kad suplanuotas išvystyti intensyvaus užstatymo pastatų kompleksas, projektiniuose pasiūlymuose prašome aprašyti ir grafiškai atvaizduoti (pateikti schemą) už sklypo ribų komplekso funkcionavimui reikalingos viešosios ir susisiekimo infrastruktūros (gatvių ir kitos susisiekimo infrastruktūros, viešųjų erdvių) projektavimo ir įgyvendinimo etapiškumą. Susisiekimo infrastruktūrą ir jos prisijungimus prie Vilniaus miesto susisiekimo sistemos projektuoti vadovaujantis STR2.06.04:2014 „Gatvės ir vietinės reikšmės keliai. Bendrieji reikalavimai“ reikalavimais, infrastruktūros kiekį ir techninius parametrus parinkti pagal prognozinius naudotojų skaičius. Projektuojamą susisiekimo infrastruktūrą sujungti su esama Vilniaus miesto susiekimo infrastruktūra. Įvertinti perspektyvinius Šiaurinės gatvės sprendinius.
3.5.	kiti teritorijų planavimo dokumentuose nustatyti reikalavimai (bendruosiuose, specialiuosiuose planuose)	Vadovautis Vilniaus miesto savivaldybės teritorijos bendruoju planu (TPDR reg. Nr. T00086338) (trumpinimas šioje užduotyje - BP), Susisiekimo pėsčiomis projektų Vilniaus miesto savivaldybėje rengimo ir įgyvendinimo rekomendacijomis (patvirtintomis Vilniaus miesto savivaldybės administracijos direktoriaus 2018-12-17 įsakymu Nr. 30-3844/18(2.1.1E-TD2)).
3.6.	su projekto įgyvendinimu susijusi būtina viešosios infrastruktūros plėtra	Įvertinti esamą pėsčiųjų ir dviračių takų, viešų erdvių ir transporto infrastruktūros sistemą bei jos plėtros poreikį. Nurodyti esamas ugdymo įstaigų lankymo galimybes susiejant su projektuojamų būstų skaičiumi. Nagrinėti galimybę numatyti ugdymo įstaigas pirmuose pastatų aukštuose.
3.7.	projektinių pasiūlymų vaizdinės informacijos parengimas	Vadovautis 2019 m. gruodžio 16 d. Vilniaus miesto savivaldybės administracijos direktoriaus įsakymu Nr. 30-3178/19 patvirtintu „Projektinių pasiūlymų ir

		techninio projekto įtraukimo į GIS duomenų bazę ir (ar) geoportalą „Vilnius 3D planas“ tvarkos aprašu, projekto medžiaga pateikiama įtraukti į GIS duomenų bazę ir geoportalą „Vilniaus 3D planas”. Projektinių pasiūlymų sudėtis pagal STR1.04.04:2017 „Statinio projektavimas, projekto ekspertizė“ 13 priedą. Projektiniai pasiūlymai turi būti papildomi informacija reikalaujama aukščiau išdėstytuose užduoties punktuose. Projektinių pasiūlymų rengimo užduotis teikiama kaip projektinių pasiūlymų sudėtinė dalis. Projektinių pasiūlymų grafinėje medžiagoje (pjūviuose, fasaduose) nurodyti projektuojamo pastato, statinio statybos zonos esamo žemės paviršiaus vidutinę altitude, esamo žemės paviršiaus kontūrą. Parengti projektuojamų pastatų santykį su aplinkiniu užstatymu, įtaką miestovaizdžiui, medžiagiškumą atspindinčias vizualizacijas iš aktualių apžvalgos taškų, bei kvartalą ribojančių gatvių išklotines, aktualius pjūvius per teritoriją. Užtikrinti visuomenės informavimą STR „Statinio projektavimas, projekto ekspertizė“ VIII skyriuje nustatyta tvarka.

Justina Lipskytė, tel. +370 5 211 2662, el. paštas justina.lipskyte@vilnius.lt
Kristina Kiseliauskienė, tel. 8 671 87949, el. paštas kristina.kiseliauskiene@vilnius.lt

Lietuvos Respublikos viešojo administravimo įstatymo 14 straipsnis: Asmuo turi teisę apskųsti viešojo administravimo subjekto priimtą administracinį sprendimą ar kitokį viešojo administravimo subjekto atsakymą į asmens prašymą ar skundą arba veiksmą (neveikimą), taip pat viešojo administravimo subjekto vilkinimą atlikti jo kompetencijai priskirtus veiksmus šio įstatymo nustatyta tvarka per vieną mėnesį nuo administracinio sprendimo ar atsakymo įteikimo (paskelbimo) asmeniui šio įstatymo 13 straipsnio 2 dalyje nustatyta tvarka dienos ar veiksmo (neveikimo) arba vilkinimo paaiškėjimo asmeniui dienos tam pačiam viešojo administravimo subjektui arba aukštesniam pagal pavaldumą viešojo administravimo subjektui, arba kitų įstatymų, reglamentuojančių ginčų, kylančių iš administracinių teisinių santykių, nagrinėjimą, nustatyta tvarka išankstinio ginčų nagrinėjimo ne teismo tvarka institucijai, arba administraciniam teismui.

Grafinis/informacinis medžių žymėjimas plane ir medžių inventorizacijos lentelės sudėtis

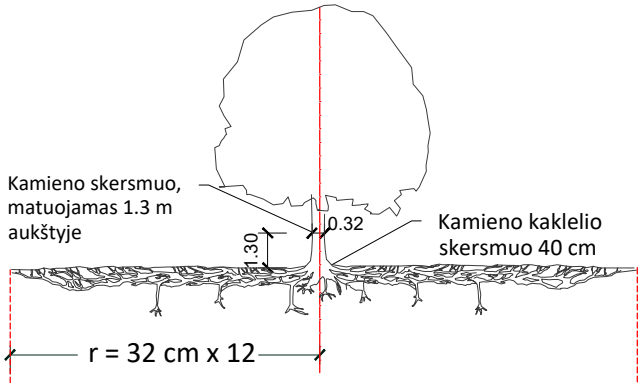

Šaknų apsaugos ploto apskaičiavimas:

Medžio kamieno Ø x 12 = saugomo šaknų ploto spindulys (r), atidedamas nuo medžio kamieno ašies

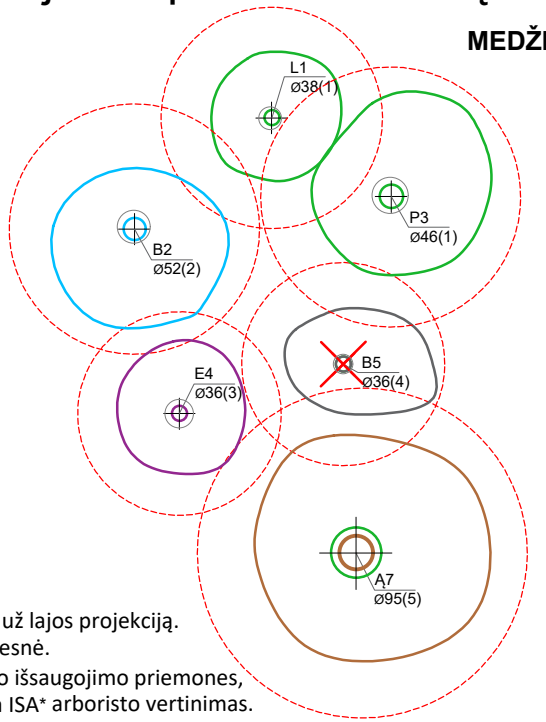

MEDŽIŲ LAJOS IR ŠAKNYNO PROJEKCIJOS ŽYMĖJIMAS BRĖŽINYJE

Medžio būklės indekso ženklai

1 - GEROS BŪKLĖS MEDIS
žymens spalva RGB - 23,181,44

2 - PATENKINAMOS BŪKLĖS MEDIS
žymens spalva RGB - 0,191,255

3 - NEPATENKINAMOS BŪKLĖS MEDIS
žymens spalva RGB - 147,39,143

4 - BLOGOS BŪKLĖS MEDIS
žymens spalva RGB - 99,100,102

5 - ŽUVĘS MEDIS
žymens spalva RGB - 205,32,39

Kiti žymėjimai:

ŠALINAMAS MEDIS
žymens spalva RGB - 205,32,39
Šalinamas medis inventorizacijos plane atvaizduojamas tik dėl arboristinių priežasčių. Jei medis šalinamas dėl planuojamų sprendinių, šiame plane tai nežymima.

SAUGOMAS GAMTOS OBJEKTAS
žymens spalva RGB - 176,108,59

Šaknų apsaugos ploto spindulys senoliams medžiams - kamieno Ø dauginant iš 15

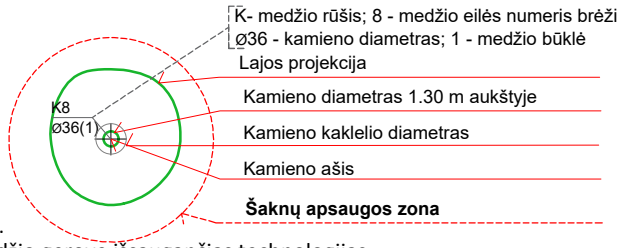

SVARBU:

A. Gamtinėje medžio augimvietėje šaknų projekcija visuomet didesnė už lajos projekciją. Urbanizuotose teritorijose šaknų projekcija gali būti asimetriška ir mažesnė.

B. Parenkant projektinius sprendinius, būtina numatyti esamo šaknyno išsaugojimo priemones, nemažinant esamo šaknyno ploto. Mažinimo atveju - būtinas EAC arba ISA* arboristo vertinimas.

C. Projektuojant dangas lajos projekcijos plote, dangų atitraukimas skaičuojamas nuo kamieno kaklelio.

REIKALAVIMAI SAUGOMAM ŠAKNŲ PLOTUI:

1. Saugomo šaknų ploto koregavimas galimas tik su EAC arba ISA* sertifikuoto arboristo priežiūra, kiekviena situacija vertinama individualiai.
2. Statinių ir pastatų projektavimas ir statybos darbai judinant gruntą galimi tik pagal arboristo rekomendacijas, naudojant patvirtintas, medžio gerovę išsaugančias technologijas.
3. Saugomame šaknų plote draudžiama kelti ar žeminti esamo grunto lygį daugiau nei 5 cm.
4. Kasimo darbai vykdomi tik su kvalifikuoto arboristo priežiūra, rankiniu būdu ar naudojant oro kastuvą.
5. Saugomame šaknų plote draudžiama sandėliuoti statybines medžiagas ir gruntą, įvažiuoti mechanizuotomis transporto priemonėmis ar jas ten statyti.
6. Saugomas šaknų plotas aptveriamas apsaugine, ne žemesne kaip 2 m. aukščio tvora su įspėjamaisiais ženklais. Tvora privalo likti visų darbų metu, net jei dalis darbų patenka į šią zoną.

* EAC - Europos arboristikos tarybos (European Arboricultural Council (EAC)) sertifikatas – European Tree Worker (ETW), ISA - Tarptautinės arboristikos draugijos sertifikatas (International Society of Arboriculture (ISA))

Pastaba 1: Jei medžių šalinimas yra numatytas DP, pažymimas šių medžių šaknų saugojimo plotas plane bei kamieno kaklelio diametras.
Pastaba 2: Rengiant topo nuotrauką, atliekama medžių taksacija su tikslia medžio kamieno ašies vieta.
Pastaba 3: Numatant medžių (išskyrus invazines rūšis) kirtimą, taikomas adekvatus kompensavimas naujais želdiniais - kertamo medžio diametras kompensuojamas tokia pat sodinamų medžių diametrų suma, papildomai numatoma galimybė kompensuoti krūmų masyvais, kur 1 cm medžio kamieno diametro yra tolygus 2 m^2 krūmų masyvo plotui (jei sodinami 60-80 cm sodinukai, 2-4 vnt/m^2 tankiu, priklausomai nuo augalo rūšies ir situacijos).
Pastaba 4: Saugomo gamtos objekto statusą turinčiam medžiui, šaknų apsaugos ploto spindulys (r) apskaičiuojamas kamieno Ø dauginant iš 15.
Pastaba 5: Projekte esami medžiai vaizduojami su lajomis ir šaknyno projekcijomis.

ŽELDINIŲ INVENTORIZACIJOS LENTELĖS PAVYZDYS

Nr. plane	Inventorizacijos data	Medžio unikalus Nr.	Medžio rūšis lietuviškai	Medžio rūšis lotyniškai	Kamieno diametras(cm) 1.30 m aukštyje	Medžio aukštis (m)	Medžio būklės indeksas 1, 2, 3, 4, 5	Abiotiniai/biotiniai veiksmai	Pastabos	Siūlomos/būtinosios arboristinės/tvarkymo priemonės
8	2023-12-10	1111	Paprastasis klevas	*Acer platanoides*	32	40	3	Pažeista laja		Formuojamasis genėjimas

DETALŪS METADUOMENYS	
Dokumento sudarytojas (-ai)	Vilniaus miesto savivaldybė 188710061, Konstitucijos pr. 3, LT-09601, Vilnius
Dokumento pavadinimas (antraštė)	Projektinių pasiūlymų užduoties tvirtinimas FABIJONIŠKIŲ G. 2F
Dokumento registracijos data ir numeris	2024-08-19 Nr. A659-248/24(2.15.2.59E-ARC)
Dokumento gavimo data ir dokumento gavimo registracijos numeris	–
Dokumento specifikacijos identifikavimo žymuo	ADOC-V1.0
Parašo paskirtis	Pasirašymas
Parašą sukūrusio asmens vardas, pavardė ir pareigos	Laura Kairienė, Vyriausiojo architekto biuro vyriausioji miesto architektė (vyriausioji patarėja), Vyriausiojo architekto biuras
Sertifikatas išduotas	LAURA KAIRIENĖ LT
Parašo sukūrimo data ir laikas	2024-08-19 16:48:14 (GMT+03:00)
Parašo formatas	XAdES-T
Laiko žymoje nurodytas laikas	2024-08-19 16:48:25 (GMT+03:00)
Informacija apie sertifikavimo paslaugų teikėją	EID-SK 2016, AS Sertifitseerimiskeskus EE
Sertifikato galiojimo laikas	2023-12-18 12:43:57 – 2026-12-18 12:43:57
Informacija apie būdus, naudotus metaduomenų vientisumui užtikrinti	"Registravimas" paskirties metaduomenų vientisumas užtikrintas naudojant "RCSC IssuingCA, VI Registru centras - i.k. 124110246 LT" išduotą sertifikatą "Dokumentų valdymo sistema Avilys, Vilniaus miesto savivaldybės administracija, į.k. 188710061 LT", sertifikatas galioja nuo 2021-12-20 09:38:49 iki 2024-12-19 09:38:49
Pagrindinio dokumento priedų skaičius	1
Pagrindinio dokumento pridedamų dokumentų skaičius	–
Pridedamo dokumento sudarytojas (-ai)	–
Pridedamo dokumento pavadinimas (antraštė)	–
Pridedamo dokumento registracijos data ir numeris	–
Programinės įrangos, kuria naudojantis sudarytas elektroninis dokumentas, pavadinimas	Dokumentų valdymo sistema „Avilys“, versija 3.5.74.2
Informacija apie elektroninio dokumento ir elektroninio (-ių) parašo (-ų) tikrinimą (tikrinimo data)	Atitinka specifikacijos keliamus reikalavimus. Visi dokumente esantys elektroniniai parašai galioja (2024-08-19 17:00:00)
Paieškos nuoroda	–
Papildomi metaduomenys	Nuorašą suformavo 2024-08-19 17:00:00 Dokumentų valdymo sistema „Avilys“

LIETUVOS ARCHITEKTŲ RŪMŲ

VILNIAUS REGIONINĖS ARCHITEKTŪROS TARYBOS

IŠVADA

2025 m. gegužės 13 d.,

Vilnius

Posėdžio pirmininkas – Dalia Dijokienė.

Posėdžio sekretorius – Martyna Skomskytė

Vilniaus Regioninės architektūros tarybos (toliau – Taryba) nariai dalyvavę priimant sprendimą: Dalia Dijokienė, Edgaras Neniškis, Marija Nemunienė, Rūta Leitanaitė (tik atviroje dalyje), Vaidotas Kuliešius, Julius Šeibokas, Vitas Karčiauskas, Aurimas Syrusas, Algimantas Pliučas, Algirdas Umbrasas, Tomas Lapė. Kitų Regioninių architektūros tarybų nariai: Mindaugas Stepanas (Panevėžio RAT).

Prašymo pateikėjai: UAB „313 architects“, Justinas Žalys.

Posėdis vyko 2025 m. gegužės 13 d. mišriu būdu (Lietuvos architektų rūmų posėdžių salėje (Kalvarijų g. 1, LT-09310 Vilnius) ir nuotoliniu būdu „Zoom“ platformoje (Meeting ID: 857 9650 5094).

Posėdžio vaizdo, garso įrašai: darytas vienas (1) garso įrašas „VRAT posėdis 2025-05-13.mp3“ (įrašo trukmė 03:43:05).

I. NAGRINĖJAMI KLAUSIMAI

2025 m. gegužės 13 d. prie Lietuvos architektų rūmų veikianti Vilniaus regioninė architektūros taryba svarstė Justino Žalio prašymą dėl Daugiabučių gyvenamųjų namų su prekybos paskirties patalpomis, Fabijoniškių g. 2F, Vilniaus m. sav., statybos projekto (toliau – Projektas) architektūros kokybės vertinimo.

Prie prašymo pateikti dokumentai:

1. Projekto 313-141-PP prezentacijos nuoroda: https://www.dropbox.com/t/Oh50uXy6jP4MJueB

Projekto svarstymas vyko tokia tvarka: viešoje Tarybos posėdžio dalyje Projektą pristatė architektai Justinas Žalys ir Andrius Mockaitis. Pasisakė, klausimus uždavė Tarybos nariai, projektuotojai atsakė į klausimus, vyko atvira diskusija tarp posėdžio dalyvių. Paskui vyko uždara Tarybos posėdžio dalis, kurioje Tarybos nariai išdėstė savo argumentus ir pateikė išvadas.

II. PRAŠYMO NAGRINĖJIMUI REIKŠMINGOS APLINKYBĖS

Pateikti duomenys:

PAVADINIMAS: Daugiabučių gyvenamųjų namų su prekybos paskirties patalpomis, Fabijoniškių g. 2F, Vilniaus m. sav., statybos projektas.

STATINIO ADRESAS: Fabijoniškių g. 2F, Vilniaus m. sav.

BENDRAAUTORIAI: Justinas Žalys (PV), Andrius Mockaitis (A).

PROJEKTO VADOVAS: Justinas Žalys.

PROJEKTUOTOJAS: UAB „313 architects".

STATYTOJAS: UAB „Rivona".

STADIJA: Projektiniai pasiūlymai.

Bendrieji rodikliai:

Kvartalo numeris **FAB-14**
Funkcinės zonos numeris TP dokumente **FAB-14-1**
Funkcinės zonos tipas - **Miesto dalies (rajonų) centro zona**
Teritorijos naudojimo tipas - **GC;GM;PA;SI**
Pagrindinė žemės naudojimo paskirtis - **KT**
Žemės naudojimo būdas - **G2;K;V;R;B;I2;E**
Funkcinės zonos plotas, ha - **20328**
Vyraujantis („foninis") pastatų aukštis (aukštų skaičius) - **7**
Didžiausias leistinas pastatų aukštų skaičius - **9**
Didžiausias leistinas pastatų aukštis (metrai) nuo žemė paviršiaus - **35**
Užstatymo tipas - **pr_u;pr_a**
Didžiausias leistinas sklypo užstatymo intensyvumas - **2.5**
Didžiausias leistinas sklypo užstatymo tankis - **80**
Sąlyginis didžiausias nelaidžių dangų kiekis sklype (%) - **50**
Didžiausias galimas vieno mažmeninės prekybos objekt bendras plotas (m^2) - **10000**
Tekstinio reglamento Nr. - **01;02;03;05;32;36**

Architektų Justino Žalio ir Andriaus Mockaičio pristatymas:

- Atsižvelgus į 2025 m. gruodžio 11 d. posėdžio išvadas, buvo sureaguota į VRAT išsakytas pastabas ir padaryti pakeitimai. Pirmoji išsakyta pastaba teigė, kad projekte kuriami vienakrypčiai ekraniniai butai orientuoti į gatvę nesudaro pakankamo komforto lygio gyventojams. Į pastabą projektuotojai atsižvelgia: panaikinti palei perspektyvinę Vienybės gatvę suplanuoti daugiabučių korpusai. Likusiems korpusams atveriamas kiemas su vaizdas į Šeškinės Ozą. Toliau atsakant į tarybos argumentuose išsakytas mintis – Vienybės pr. perimetrinis užstatymas formuojamas parduotuvės tūriu, antrame plane išryškinami daugiabučiai integruoti į užnugaryje esantį rajono užstatymą. Panaikinus penkiaaukščius daugiabučius kiemas ant eksploatuojamo parduotuvės stogo tampa erdvesnis, šviesesnis.
- Antroji pastaba: alėja skirta ir pėstiesiems, ir aptarnaujančio transporto pravažiavimui yra nesaugi gyventojams. Pastaba priimta: pėsčiųjų ir sunkiasvorio transporto srautai atskiriami. Sunkiasvorio transporto manevravimui numatyta atskira aikštelė. Tai leidžia pasiekti sumažinus pirmo etapo užstatymo plotą. Dėl šios priežasties pirmu etapu vietoje keturių korpusų nuo Fabijoniškių gatvės projektuojami trys korpusai, kas leidžia turėti didesnius atstumus tarp korpusų (buvo 22 m, dabar 25-

30-42 m), bei mažesnį, artimesnį likusiam mikrorajonui, tankumą ir intensyvumą (buvo UT – 70%, UI – 1,7, dabar UT – 58%, UI – 1,2).

- Taryba pirminio posėdžio metu pastebėjo, kad siūloma vieša terasa yra sunkiai pasiekiama ir gali būti nepatogi viešam naudojimui. Į pastabą atsižvelgta: projekte atsisakoma viešos terasos ant eksploatuojamo parduotuvės stogo. Eksploatuojamas stogas skirtas tik būsimų gyventojų poreikiams.
- Išsakytas pastebėjimas, jog Fabijoniškių– Stanevičiaus – Gelvonų g. sankryža galėtų būti akcentuota išraiškingiau. Atsižvelgiama: pirmasis korpusas esantis arčiausiai Stanevičiaus–Gelvonų g. sankryžos projektuojamas netipinis su kabančia dalimi, kuria išreiškiamas pagrindinis įėjimas į parduotuvę. Į sankryžą orientuotame fasade atsisakyta pandusų ir perteklinių konstrukcinių elementų.
- Pristatomas projekto užstatymas: pagerintas susisiekimas iš teritorijos, akcentuojant dvi pėsčiųjų jungtis link Fabijoniškių ir link Šeškinės. Vakarinis įvažiavimas skiriamas tik gyventojams, patekimai į gyvenamuosius korpusus iš Fabijoniškių g. Pagrindinis įėjimas į komercines patalpas iš Gelvonų ir Fabijoniškių g. pusės.
- Architektūrinė dalis: Š. fasadų dalyje į pirmą planą ištraukiami gyvenamųjų patalpų tūriai, vyrauja reguliarus langų skaidymas, surenkamos gelžbetonio plokštės, klinkerio apdaila. Komerciniams fasadams naudojamos aliuminio stiklo konstrukcijos, parduotuvės fasadui – perforuotos metalo plokštės. Numatoma, kad konsolė kampinio centrinio įėjimo vietoje reguliuotų gatvės triukšmą gyventojų terasose.

<u>Tarybos narių pasisakymai, klausimai, atvira diskusija tarp posėdžio dalyvių:</u>

- Klausimas dėl pėsčiųjų ryšio tarp skirtingų etapų dalių Šiaurinės g. (Vienybės pr.) pusėje – ar ten numatomas perėjimas? Atsakymas: nors Šiaurinės g. (Vienybės pr.) planas dar nežinomas, projektuotojai akcentavo ryšį su Fabijoniškių g. ir parku Š pusėje. Naujame projekto variante projektuojamas didesnė II etapo dalis, kuri taisyklingai persislenka ten, kur atsirastų perėją Fabijoniškių g. Atsižvelgiama į pėsčiųjų ryšius Šiaurinėj g. (Vienybės pr.), kurie jau numatyti miesto.
- Prašoma patikslinti pjūvį terasoje, kiek numatoma vietos medžių šaknims. Atsakoma: apie 1,2 m.
- Projektuotojai pastebi, kad gyventojų įvažiavimas į parkavimo vietas yra šalia II etapo, tam numatoma atskira gatvelė, kurioje gyventojai apsukę ratą ir įvažiuotų į vieną ar kitą parkingą. Šis įvažiavimas aptarnautų ir V pusėje esantį sklypą.
- Tarybos nariai pagyrė, kad projekto struktūra konstruktyvi, atsižvelgta į ankstesnes pastabas. Kadangi viskas iš naujo formuojama, tai palanki vieta suformuoti sankryžą - vartus į teritoriją. Kampinės sekcijos sankryžoje suvokimas: panaudojamos tipinės sekcijos – racionalu, bet svarbu atsižvelgti, kad kampas matomas toli. Klausiama, ar projektuotojai bandė žiūrėti, kaip šis kampas bus matomas iš tolimesnių perspektyvų? Atsakoma: variantų buvo daug, bet prieita išvados, kad kampinė sekcija nėra labai matoma. Pateikiama skaidrių medžiaga ir „3D Vilnius“ perspektyvos parodančios, kad aplinkui vyrauja didelis užželdinimas, „paslepiantis“ kampinę sekciją. Ji gerai matoma nuo Stanevičiaus g. pusės. Atsakoma ir dėl kampinės sekcijos išraiškingumo: nors tūrių aukštis vienodas, bet kampinis tūris

išsiskiria savo proporcija ir orientacija. Tai projektuotojams atrodo pakankama, norint išreikšti šią sankryžos vietą.

- Pastebėjimas: Vienybės pr. išklotinės fasadai atrodo pernelyg vienodi, jie irgi galėtų turėti iškarpų, kaip ir Fabijoniškių g. fasadai, kas duotų gylio (skirtingo, tūrio, tono, spalvos). Atsakymas: korpusai yra 3 skirtingų klinkerio atspalvių, įgilinimas neplanuotas, nes autoriai norėjo akcentuoti Fabijoniškių g. pusės gilinimą.
- Klausimas: ankstesnėje VRAT išvadoje buvo siūloma akcentuoti kampą. Ar dabartinis sprendimas yra kūrybinė pozicija, ar teritorijų planavimo dokumentai neleidžia paaukštinti kampo? Atsakymas: aukštingumą riboja bendrasis planas, kuriame vyraujantis aukštingumas yra 7 aukštai.
- Klausiama, ar planuojama „įdarbinti" besidubliuojančius pravažiavimus nuo Šiaurinės g. (Vienybės pr.) pusės. Atsakoma: nežinoma, kada atsiras Vienybės g., tačiau mintis būtų projekte punktyrais rodyti galimus perėjimus Vienybės g. Kol kas priešais sklypą Vienybės g. sprendiniai nėra aiškūs ar suderinti. Tai tik siūloma projektuotojų idėja, nereglamentuota teritorijų planavimo dokumentais.
- Taryba pastebi, kad ūkinis kiemas kiek iškrenta iš konteksto, vyrauja asfalto ir kietųjų dangų aikštė, nepatogi gyventojams. Atsakoma: pakoregavus projektą rampa tampa uždara, dengta stogeliu, atskirta aukšta želdinių juosta, tam reikės statyti ir akustinę sieną. Tai geriausias sprendimas, kurį buvo galima sugalvoti ir suderinti su statytoju.
- Klausimas: projekte sumažėjo žalių stogų – tai užsakovo noras ar projekto autorių sprendimas? Atsakoma: pirmame variante stogo sprendiniai nebuvo galutiniai, dabar jie detalizuoti, įskaičiuotas toks želdynų poreikis, koks reikalingas. Tačiau tuo pačiu sumažėjo ir užstatymo tankis, todėl numatoma daugiau želdynų ne ant pačio stogo.
- Klausimas: kodėl ūkio kiemas neuždengtas? Atsakoma: manoma, kad trinkelių aikštė atrodys estetiškiau nei didelio ploto dengtas stogas.
- Klausiama dėl laiptinės tūrio sprendimų pagrįstumo. Atsakoma: projektuotojai stengėsi, kad žmogus gyvendamas jaustų ribą tarp gyvenamųjų patalpų ir parduotuvių fasado.

III. TARYBOS ARGUMENTAI

Taryba vertino pateiktus projekto sprendinius pagal pirminio posėdžio metu išsakytas pastabas ir atsižvelgimą į jas. Taryba siūlo pritarti siūlomam projektui. Akivaizdu, jog buvo atsižvelgta į pirmines pastabas, padarytos korekcijos: panaikintas ekraninis užstatymas, tinkamas kampinis Gelvonų – Fabijoniškių g. sankryžos tūrio sprendimas, retesnis ir erdvesnis tūrių išdėstymas.

Kilo diskusija, kaip geriausia būtų išspręsti ūkinio kiemo klausimą – trinkelėmis ar dengiant stogą. Nuspręsta, kad stogas nebūtų tinkamas sprendimas, nebent kiek sumažintų triukšmą.

Kilo klausimas, ar pirmame projekto variante erdvė palei Vienybės g. nebuvo geriau suvaldyta. Po diskusijos nuspręsta, kad pirminis ekraninis užstatymas buvo labai netinkamas ir nepatogus gyventojams.

Buvo balsuojama dėl pritarimo projektui be pastabų, pritariama balsų dauguma (11 balsų „už").

IV. TARYBOS IŠVADOS

Vilniaus regioninė architektūros taryba, išnagrinėjusi pateiktą Daugiabučių gyvenamųjų namų su prekybos paskirties patalpomis, Fabijoniškių g. 2F, Vilniaus m. sav., statybos projektą, teikia išvadas:

1. Šiame projekte siūlomos korekcijos koreliuoja su anksčiau tarybos išsakytomis pastabomis ir yra tinkamos, todėl siūloma pritarti šiam projektui.

Posėdžio pirmininkas ___ [redacted] _____ Dalia Dijokienė

Posėdžio sekretorius _____ [redacted] __ Martyna Skomskytė

TVIRTINU:

Paviršinių nuotekų tvarkymo grupės vadovas

[redacted]

Vilius Ankėnas

2026-02-05

Objekto pavadinimas: Daugiabučių gyvenamųjų namų su prekybos paskirties patalpomis, Fabijoniškių g. 2F, Vilniaus m. sav., statybos projektas

Objekto adresas: Fabijoniškių g. 2F, Vilnius

Užsakovas / Statytojas: UAB „Rivona“

TECHNINĖS SĄLYGOS Nr. 26/154

LIETAUS VANDENS, STATYBINIO DRENAŽO NUVEDIMUI (PRIJUNGIMUI) VILNIAUS MIESTE

Lietaus vandens, statybinio drenažo nuvedimui (prijungimui) užsakovas / statytojas privalo:

Projektuojant paviršinių nuotekų tvarkymo sistemą būtina vadovautis Lietuvos Respublikos aplinkos ministro 2007.04.02 įsakymu Nr. D1-193 patvirtintu „Paviršinių nuotekų tvarkymo reglamento“ (toliau - Reglamentas) ir statybos techninio reglamento STR 2.07.01:2003 „Vandentiekis ir nuotekų šalintuvas. Pastato inžinerinės sistemos. Lauko inžineriniai tinklai“ galiojančių suvestinių redakcijų reikalavimais.

Vadovaujantis Reglamento 7 punkto reikalavimais, projektuojant paviršinių nuotekų tvarkymo sistemą pirmiausiai turi būti išnagrinėti ir taikomi paviršinių nuotekų susidarymą ir (ar) surinkimą (vandeniui laidžių dangų ar švarių paviršinių nuotekų sugerdinimo į gruntą įrenginių įrengimas), centralizuotai į aplinką išleidžiamų paviršinių nuotekų kiekį bei užterštumą mažinantys techniniai sprendiniai.

Tuo atveju, jei dėl tam tikrų vietos aplinkos, grunto sąlygų ar planuojamos ūkinės veiklos ypatumų negalima ar netikslinga taikyti Reglamento 7 punkte nurodytų priemonių, pateikus argumentuotą pagrindimą, paviršines nuotekas galima nuvesti į:

1) šalia Gelvonų gatvės esančio 500 mm skersmens paviršinių nuotekų tinklo šulinį Nr. 153.
2) sklypo šiaurinėje pusėje esantį 500 mm skersmens paviršinių nuotekų tinklą.

Projektuojant naujus statinius, būtina išlaikyti reglamentuojamas paviršinių nuotekų tinklo apsaugos zonas.

Būtina suprojektuoti debito reguliavimo/infiltracinį įrenginį apribojant į tinklus išleidžiamą bendrą momentinį paviršinių nuotekų debitą iki 20 l/s.

Projektuojant paviršinių nuotekų infiltracinius įrenginius, būtina atlikti infiltracinių įrenginių statybos vietoje esančio grunto inžinerinius geologinius tyrimus. Geologinių tyrimų rezultatai privalo būti pateikiami kartu su projektiniais sprendiniais.

Technines sąlygas Nr. 24/399 laikyti negaliojančiomis.

Darbų vykdymo ribose visi šuliniai bei kameros turi atitikti UAB „Ekoprojektas“ LK 2 projektinius sprendinius ir turi būti hidroizoliuoti.

Požeminių inžinerinių komunikacijų šulinių dangčių ženklinimui vadovautis Vilniaus miesto savivaldybės administracijos direktoriaus 2005.02.14 įsakymu Nr. 30-222 patvirtintais reikalavimais.

Komunikacinių ženklų stovai turi būti nudažyti ar cinkuoto metalo, lentelės – plastiko, jų spalva turi būti atspari aplinkos poveikiui.

Gatvėse paviršinių nuotekų šulinius projektuoti gelžbetoninius ne mažesnio kaip 1000 mm skersmens. Tuo atveju, jei projektuojami šuliniai yra didesnio nei 3 m gylio arba juose yra numatoma įrengti vidinius kritimo stovus, šulinius būtina projektuoti ne mažesnio kaip 1500 mm skersmens. Esant didesniam nei 6 m šulinių gyliui, šuliniuose būtina numatyti tarpines perdangas apsaugai nuo aptarnaujančio personalo kritimo į šulinių dugną. Jei į gelžbetoninius šulinius numatoma pajungti didesnio nei 800 mm skersmens vamzdynus, šulinių apatinius žiedus iki vamzdynų viršaus būtina projektuoti iš gelžbetoninio monolito ar mūro. Projektuojamų šulinių liukai – plaukiojančio tipo arba stacionarūs, ne mažesnio nei 700 mm skersmens, su užraktais, važiuojamojoje dalyje ne mažesnės nei D400 apkrovos klasės. Atskiru sutarimu gali būti projektuojami ir kito medžiagiškumo ar skersmens gamykliniai šuliniai.

Gatvėse lietaus surinkimo šulinėlius projektuoti gelžbetoninius 700 mm skersmens. Visi lietaus surinkimo šulinėliai turi būti projektuojami su 30 – 50 cm gylio sėsdinamąja dalimi. Naujai projektuojamose, rekonstruojamose ar kapitališkai remontuojamose gatvėse pirmiausia turi būti projektuojamos bortinio tipo lietaus surinkimo grotelės. Nesant galimybės įrengti

bortinio tipo lietaus surinkimo grotelių, gatvėse būtina projektuoti 700 mm skersmens plaukiojančio tipo groteles. Projektuojamos plaukiojančio tipo d 700 mm skersmens lietaus surinkimo grotelės važiuojamojoje dalyje turi būti ne mažesnės nei D400 apkrovos klasės, bortinio tipo lietaus surinkimo grotelės – ne mažesnės nei C250 apkrovos klasės. Atskiru sutarimu (dėl tam tikros gatvės specifikos, kitų inžinerinių tinklų gausos ir t.t.) gali būti projektuojami kito medžiagiškumo, skersmens ar formos lietaus surinkimo šulinėliai, vandens surinkimo grotelės bei latakai.

Gatvės raudonųjų linijų ribose projektuojamų paviršinių nuotekų tinklų skersmenys bei jų nuolydžiai turi būti parenkami įvertinus aplinkinių teritorijų prisijungimo perspektyvą, tačiau negali būti mažesni nei 315 mm.

Projektuojant paviršinių nuotekų tvarkymo sistemas rekomenduojama vadovautis UAB „Grinda“ parengtomis Vilniaus miesto paviršinių nuotekų tvarkymo sistemų projektavimo taisyklėmis (https://www.grinda.lt/pletros-ir-statybu-prieziura/).

Parengtus paviršinių nuotekų tvarkymo sprendinius būtina pateikti UAB „Grinda“ derinimui. Pilnai sukomplektuotos projektų lauko vandentiekio ir nuotekų šalinimo bylos turi būti pateikiamos el. paštu: projektai@grinda.lt

Bendro naudojimo teritorijoje projektuojamiems paviršinių nuotekų tinklams iki statybą leidžiančio dokumento išdavimo dienos būtina sudaryti Vilniaus miesto savivaldybės infrastruktūros arba trišalę sutartį su UAB „Grinda“ ir Vilniaus miesto savivaldybės administracija. Dėl trišalės sutarties sudarymo kreiptis el. paštu: trisalesutartis@grinda.lt

Tuo atveju, jei projektuojamas bendro naudojimo (tranzitinis) paviršinių nuotekų tinklas ar jo apsaugos zonos patenka į žemės sklypų ribas, iki objekto statybos užbaigimo akto gavimo dienos būtina sudaryti notarinę servituto sutartį paviršinių nuotekų tinklo aptarnavimui.

Atlikus paviršinių nuotekų tinklų statybą, būtina nuorodoje https://www.grinda.lt/pletros-ir-statybu-prieziura/ nurodytu telefono numeriu išsikviesti UAB „Grinda“ atstovą atliktų darbų vertinimui bei gauti pažymą apie pastatytų paviršinių nuotekų tinklų tinkamumą eksploatuoti. Pažyma apie pastatytų paviršinių nuotekų tinklų tinkamumą eksploatuoti yra išduodama nenustačius jokių su tinklų statyba susijusių defektų ar neatitikimų suderinto statybos projekto sprendiniams bei pateiktus su Vilniaus miesto savivaldybe suderintą tinklų išpildomąją nuotrauką, statybos žurnalo paslėptų darbų aktų kopijas ir TV diagnostikos ataskaitą su filmuota medžiaga.

Statybos laikotarpiu užsakovas yra atsakingas, kad į paviršinių nuotekų tinklus šalia statybvietės išleidžiamų nuotekų koncentracija neviršytų reglamento reikalavimų bei statybinis gruntas ir medžiagos nepatektų į paviršinių nuotekų tinklus. Užteršus paviršinių nuotekų tinklą jį išvalyti savo lėšomis.

Elektroninio dokumento nuorašas

TVIRTINU:
Tinklo komandos vadovas

Vilius Šerėnas
2025 m. lapkričio 4 d.

PRISIJUNGIMO SĄLYGOS Nr. 25392

OBJEKTO PRIJUNGIMUI PRIE AB „MIESTO GIJOS“ ŠILUMOS TINKLŲ SISTEMOS

Keičia sąlygas Nr. 24216 išduotas 2024 m. spalio 16 d.

Galioja iki 2030 m. lapkričio 4 d.

1. Objekto pavadinimas, adresas:

Daugiabučių gyvenamųjų namų su prekybos paskirties patalpomis, Fabijoniškių g. 2F, Vilniaus m. sav., statybos projektas.

2. Užsakovas, statytojas:

Rivona, UAB įm. k. 110512039 Savanorių pr. 176, LT-03154 Vilnius.

3. Prijungimo taškas:

Pagal projektą „Šilumos tiekimo tinklų nuo ŠK08308/11 iki ŠK083308 Stanevičiaus g., Gelvonų g., Vilniuje, rekonstrukcijos ir statybos projektas“.

4. Slėgis prijungimo taške:

		Šildymo sezono metu	Ne šildymo sezono metu	Dimensija
4.1.	Slėgis paduodamoje linijoje prijungimo taške	0,51-0,67	0,46-0,65	MPa
4.2.	Slėgis grįžtamoje linijoje prijungimo taške	0,35-0,52	0,31-0,43	MPa
4.3.	Slėgių skirtumas	0,15-0,16	0,15-0,22	MPa

5. Skaičiuotinas šilumos tinklų temperatūrinis grafikas prijungimo taške:

5.1.	Tiekiamo šilumnešio temperatūra	115	ºC;
5.2.	Grąžinamo šilumnešio temperatūra	60	ºC;

6. Projektuojamo objekto šilumos poreikiai:

		Esami šilumos poreikiai	Nauji šilumos poreikiai	
6.1.	Bendras šilumos poreikis	-	1,600	MW;
6.2.	Poreikis šildymui	-	0,600	MW;
6.3.	Poreikis karštam vandeniui	-	1,000	MW;
6.4.	Poreikis vėdinimui	-	-	MW;
6.5.	Poreikis technologijai	-	-	MW;

7. Užsakovas (statytojas) privalo suprojektuoti:

7.1. Šilumos tinklus nuo prijungimo taško iki kiekvieno pastato šilumos punkto (šilumos tinklus projektuoti įvertinant ateityje planuojamą perėjimą prie žematemperatūrio (65/45) grafiko).
7.2. Šilumos punktą kiekvienam pastatui pagal nepriklausomą schemą pastato vidaus šildymui ir karšto vandens ruošimui (pastato vidaus šildymo sistemos turi būti pritaikytos dirbti prie 115/60 ir 65/45 (ateities perspektyvoje) šilumos perdavimo tinklo temperatūrinių grafikų).
7.3. Įvadines šilumos energijos apskaitas ir šildymo sistemų papildymo skaitiklių bei šalto vandens apskaitas prieš karšto vandens ruošimo šilumokaičius su nuotoliniu duomenų nuskaitymu.
7.4. Gyvenamųjų patalpų (butų) karšto vandens skaitiklių su nuotoliniu duomenų nuskaitymu įrengimo vietą bendrose patalpose.
7.5. Komercinių patalpų (jeigu bus įrengiamos) karšto vandens skaitiklių su nuotoliniu duomenų nuskaitymu įrengimo vietą bendrose patalpose.
7.6. Komercinių (jeigu bus įrengiamos) ir gyvenamųjų patalpų (butų) neatsiskaitomųjų šilumos skaitiklių su nuotoliniu duomenų nuskaitymu įrengimo vietą bendrose patalpose.

8. Užsakovas (statytojas) privalo pastatyti:

8.1. Šilumos tinklus nuo prijungimo taško iki kiekvieno pastato šilumos punkto (šilumos tinklus projektuoti įvertinant ateityje planuojamą perėjimą prie žematemperatūrio (65/45) grafiko).
8.2. Šilumos punktą kiekvienam pastatui pagal nepriklausomą schemą pastato vidaus šildymui ir karšto vandens ruošimui (pastato vidaus šildymo sistemos turi būti pritaikytos dirbti prie 115/60 ir 65/45 (ateities perspektyvoje) šilumos perdavimo tinklo temperatūrinių grafikų).
8.3. Pagal suderintą projektą įrengti įvadines šilumos energijos apskaitas ir šildymo sistemų papildymo skaitiklių su nuotoliniu duomenų nuskaitymu pastatymo vietą.
8.4. Šalto vandens apskaitas prieš karšto vandens ruošimo šilumokaičius su nuotoliniu duomenų nuskaitymu.
8.5. Gyvenamosioms patalpoms (butams) įrengti karšto vandens skaitiklių su nuotoliniu duomenų nuskaitymu pastatymo vietą sumontuojant intarpus su uždaromąja armatūra bendrose patalpose (pagal rekomendacines schemas).
8.6. Komercinėms patalpoms (jeigu bus įrengiamos) įrengti karšto vandens skaitiklių su nuotoliniu duomenų nuskaitymu pastatymo vietą sumontuojant intarpus su uždaromąja armatūra bendrose patalpose (pagal rekomendacines schemas).
8.7. Komercinėms (jeigu bus įrengiamos) ir gyvenamosioms patalpoms (butams) įrengti neatsiskaitomųjų šilumos skaitiklių su nuotoliniu duomenų nuskaitymu pastatymo vietą sumontuojant intarpus su uždaromąja armatūra bendrose patalpose (pagal rekomendacines schemas).

9. Reikalavimai projektavimui, statybai ir medžiagoms:

9.1. **Reikalavimai šilumos tinklams:**
9.1.1. Šilumos tinklus projektuoti nekanalinius su laidų kontrole pramoniniu būdu izoliuotais vamzdžiais vadovaujantis LST EN 13941-1:2019+A1:2022 ir vėlesniais pakeitimais arba lygiaverčiu standartu bei juose nurodytais kitais standartais ar normomis.
9.1.1.1. Projekte nurodyti vamzdynų eksploatacijos resursą, darbinį ir išbandymų slėgius, temperatūrą, vamzdžio diametrą ir sienelės storį vadovaujantis LST EN 13941-1:2019+A1:2022 ir vėlesniais pakeitimais arba lygiaverčiu standartu.
9.1.1.2. Projekte turi būti nurodyti vamzdynų gamykloje pagamintų atsišakojimų tipai. Numatant negamyklinius atsišakojimus (tame tarpe jungiant kanalinius vamzdynus su nekanaliniais) būtina parinkti jų tipą, pateikti šių mazgų detalius brėžinius. Esant nenumatytiems vamzdynų atsišakojimo atvejams atlikti atsparumo skaičiavimus vadovaujantis LST EN 13941-1:2019+A1:2022, LST EN 13480-3:2002 ir vėlesniais pakeitimais ir pateikti šių mazgų atsparumo skaičiavimus bei jų montavimo detalius brėžinius.
9.1.1.3. Lauko šilumos tinklų vamzdynams projektinis slėgis 1,6 MPa, projektinė temperatūra - 120 C.
9.1.1.4. Plieninių vamzdžių medžiaga turi būti plienas, kurio kokybė ne žemesnė kaip P235GH (ramaus stingimo) arba lygiavertės markės. Plieniniai vamzdžiai turi atitikti techninius reikalavimus, nurodytus LST EN 10217-2:2003, LST EN 10217-5:2003 ir vėlesniuose

pakeitimuose arba lygiaverčiuose standartuose, suvirinamiems, arba pagal LST EN 10216-2:2014 ir vėlesnius pakeitimus, arba lygiavertį - besiūliams slėginiams vamzdžiams.
9.1.2. Planuojant įrengti kelius ar automobilių stovėjimo aikšteles virš šilumos tiekimo tinklų, kurių įgilinimas mažesnis nei leistina pagal technologiją, būtina numatyti šilumos tiekimo sistemos apsaugines konstrukcijas, kurios būtų atsparios transporto sudaromoms apkrovoms bei kitoms statinėms ir dinaminėms apkrovoms.
9.1.3. Kelio ženklų, apšvietimo atramų, reklaminių stendų ir kt., vietos turi būti parinktos taip, kad būtų saugus priėjimas prie šilumos tinklų ir šilumos tiekimo tinklų eksploatavimo metu leistų saugiai atlikti remonto darbus.
9.1.4. Neišlaikant norminių atstumų nuo šilumos tiekimo tinklų ir kitų statinių, šilumos tiekimo tinklams numatyti pereinamąjį kanalą (kolektorių). Šilumos tiekimo tinklų pereinamąjį kanalą (kolektorių) projektuoti ir pastatyti vadovaujantis šilumos tiekimo tinklų ir šilumos punktų įrengimo taisyklių 72 p. reikalavimus.
9.1.5. Iki pateikiant prašymą pritarti projektui IS Infostatyba (po lauko šilumos tiekimo tinklų trasuotės projektinių sprendinių suderinimo) AB „Miesto gijos“ pateikti dokumentą (sutartį, administracinį aktą- įsakymą), patvirtinantį servituto šilumos tinklams statyti, eksploatuoti ir prijungti kitus vartotojus žemės sklype/uose, kuriame/uose vykdomas projektas, nustatymą.
9.1.6. Statybą leidžiančiame dokumente turi būti išvardinti visi leidžiami statyti statiniai, įskaitant naujus šilumos tiekimo tinklus. STR 1.05.01:2017 „Statybą leidžiantys dokumentai. Statybos užbaigimas. Statybos sustabdymas. Savavališkos statybos padarinių šalinimas. Statybos pagal neteisėtai išduotą statybą leidžiantį dokumentą padarinių šalinimas“.
9.1.7. Statytojas (užsakovas), pageidaujantis, kad nauji lauko šilumos tiekimo tinklai būtų statomi Šilumos tiekėjo lėšomis, privalo su Šilumos tiekėju sudaryti investicinę sutartį, kurioje turi būti numatytas lauko šilumos tiekimo tinklų projekto dalies Statytojo teisių perleidimas Šilumos tiekėjui. Investicinės sutarties sudarymui Statytojas (užsakovas) turi pateikti Šilumos tiekėjui lauko šilumos tiekimo tinklų techninį darbo projektą, statybą leidžiantį dokumentą ir statinio projekto šilumos tiekimo tinklų statybos skaičiuojamosios kainos nustatymo dalį (šilumos tiekimo tinklų statybos sąmatą), kuri turi atitikti STR1.04.04:2017 „Statinio projektavimas, projekto ekspertizė“ reikalavimus ir kuriai turi būti atlikta ekspertizė.
9.1.8. Vadovaujantis Specialiųjų žemės naudojimo sąlygų įstatymo (toliau – SŽNĮ) 8 str. nuostatomis, Nekilnojamojo turto kadastro nuostatų, patvirtintų LRV 2002-04-15 nutarimu Nr. 534, 1341 p. Statytojas gavęs statybą leidžiantį dokumentą ir AB „Miesto gijos“ pritarimą techninio darbo projekto sprendiniams IS „Infostatyba“, per 3 d. d. nuo teigiamos išvados IS „Infostatyba“ gavimo dienos privalo informuoti AB „Miesto gijos“, kad AB „Miesto gijos“ ir Nekilnojamojo turto registro tvarkytojui (toliau – NTR tvarkytojas) teisės aktų nustatyta tvarka pateiktų prašymą apie naujai nustatytas ir (ar) pasikeitusias (panaikintas) SŽNĮ nurodytas teritorijas (šilumos perdavimo tinklų apsaugos zonas), kurio pagrindu būtų įregistruotos šilumos perdavimo tinklų apsaugos zonos. Apie šilumos perdavimo tinklų apsaugos zonos įregistravimą Nekilnojamojo turto registre, AB „Miesto gijos“, per 5 d. d. nuo šilumos perdavimo tinklų apsaugos zonos įregistravimo informuoja Statytoją.
9.1.9. Vadovaujantis SŽNSĮ 7 straipsnio nuostatomis, iki pateikiant techninį darbo projektą derinimui AB „Miesto gijos“, Statytojas privalo gauti žemės sklypų savininkų, o kai žemės sklypas nesuformuotas - valstybinės žemės patikėtinio rašytinius sutikimus, dėl SŽNSĮ nurodytų teritorijų (šilumos perdavimo tinklų apsaugos zonų) nustatymo. Pridedama sutikimo forma su fiziniais ir juridiniais asmenimis (1 priedas). Valstybinės ar savivaldybės žemės patikėtinio sutikimai turi būti gauti LRV ar savivaldybės tarybos nustatyta tvarka. Sutikimai turi būti pridėti prie teikiamo derinti projekto.
9.1.10. Lauko šilumos tiekimo tinklų statybos darbus galima pradėti tik pasirašius atitinkamos formos sutartį/is pagal planuojamas statybos darbų apimtis (šilumos tinklų rekonstravimo/demontavimo sutartis, investicinė sutartis dėl šilumos tiekimo tinklų statybos arba šilumos tiekimo tinklų prijungimo sutartis).
9.1.11. Projekto bendrojoje ir šilumos tiekimo dalyse Statytojas (užsakovas) privalo nurodyti, kad lauko šilumos tiekimo tinklų statybos užbaigimas gali būti numatytas atskiru etapu.
9.2. **Reikalavimai šilumos punktams:**
9.2.1. Įrengti termofikacinio vandens kiekio ribotuvą.

9.2.2. Projektinės termofikacinio vandens temperatūros reikalavimai šilumos punktui:
9.2.2.1. Grąžinamo į CŠT iš karšto vandens šildytuvo, esant dviem pakopoms, naudojimo metu - ne aukštesnė kaip 25 °C;
9.2.2.2. Grąžinamo į CŠT iš karšto vandens šildytuvo, esant vienai pakopai, naudojimo metu - ne aukštesnė kaip 30 °C be recirkuliacijos kontūro, ir ne aukštesnė kaip 45 °C esant recirkuliacijai;
9.2.2.3. Grąžinamo į CŠT iš karšto vandens šildytuvo, esant vienai ar dviem pakopoms su recirkuliacija, budėjimo režime ne aukštesnė kaip 45 °C;
9.2.2.4. Grąžinamo į CŠT iš šildymo sistemos šildytuvo - ne daugiau kaip 5 °C aukštesnė už šilumnešio, grįžtančio iš šildymo sistemos.
9.2.3. Šilumos punktai turi būti suprojektuoti ir įrengti taip, kad ne šildymo sezono metu karšto vandens gamyba vartotojo pusėje būtų užtikrinama pagal teisės aktų reikalavimus, kai šilumos tiekėjo pusėje termofikacinio vandens T1 temperatūra nuo 60 °C iki 70 °C.
9.2.4. Šilumos punktai karšto vandens šilumokaičiai turi būti parenkami pagal vandenvietės, iš kurios bus tiekiamas geriamas vanduo į šilumos punktų karšto vandens ruošimui, kokybės parametrus.
9.2.5. Šilumos punktų elektroniniai valdikliai turi būti suprojektuoti ir sumontuoti kartu su visa būtina duomenų nuskaitymo ir perdavimo į AB „Miesto gijos“ IT sistemą techninę ir programinę įranga. AB „Miesto gijos“ turi būti pateikta visa duomenų nuskaitymui į IT platformą būtina informacija (nuskaitymo protokolai, nuskaitymo registrų adresai, užklausų kodai ir kt.). Valdikliai turi būti suprojektuoti ir įrengti su atviru duomenų nuskaitymu bent vienu iš šių komunikacinių protokolų: Modbus RTU, Modbus TCP, MQTT, OPC UA. Duomenų nuskaitymo kanalą, duomenų nuskaitymo būdą, įrangos tipą derinti su AB „Miesto gijos“.
9.3. **Reikalavimai šilumos ir karšto vandens apskaitai:**
9.3.1. Apskaitos prietaisai privalo tenkinti LR norminių dokumentų reikalavimus ir turi būti metrologiškai patikrinti.

10. Kiti reikalavimai:

10.1. Pateikti AB „Miesto gijos“ iki pateikiant prašymą pritarti projektui IS Infostatyba:
10.1.1. Šilumos tiekimo tinklų projektą *.pdf formatu ir topografinius planus su suprojektuotais šilumos tinklais AutoCAD *.dwg (arba *.dxf) formatu (failus siųsti el. paštu info@miestogijos.lt).
10.1.2. Pastatų šilumos punktų bei šildymo ir karšto vandens ruošimo sistemų projektus *.pdf formatu (failus siųsti el. paštu info@miestogijos.lt).
10.1.3. Vietovės planą su projektuojamų šilumos tinklų apsaugos zona ir duomenų rinkiniu (duomenys turi būti teikiami skaitmeniniu SHP arba GDB formatu), kuris turi atitikti Lietuvos Respublikos žemės ūkio ministro 2024 m. sausio 18 d. įsakymu Nr. D1-21 patvirtintą teritorijų, kuriose taikomos specialiosios žemės naudojimo sąlygos, erdvinių duomenų rinkinio specifikaciją (vadovautis aktualia redakcija).
10.2. Įvertinti 2022-02-14 AB „Miesto gijos“ statytojui UAB „Citus namai“ išduotas prisijungimo sąlygas Nr. 22022 bei suderinti techninius sprendinius su AB „Miesto gijos“. Įvertinti UAB „Rimgauda“ parengtą projektą „Šilumos tiekimo tinklų nuo ŠK08308/11 iki ŠK083308 Stanevičiaus g., Gelvonų g., Vilniuje, rekonstrukcijos ir statybos projektas“.
10.3. Projektas turi būti suderintas su trečiosiomis šalimis.
10.4. Pateikti AB „Miesto gijos“ užbaigus statybos darbus:
10.4.1. Prašymą dėl šilumos punkto patikrinimo, šilumos pirkimo – pardavimo sutarties sudarymo ir apskaitos įrengimo (kreiptis vienu prašymu), tuo pačiu iškviečiant AB „Miesto gijos“ atstovą išduotų prisijungimo (projektavimo) sąlygų įvykdymo patikrinimui. Prie prašymo turi būti pateiktos šilumos punkto(ų) parengties akto(ų), atsakingo asmens paskirto už šilumos ūkio priežiūrą pažymėjimo bei atsakingo asmens paskyrimo kopijos.
10.4.2. Geodezines nuotraukas su pastatytais šilumos tinklais, pateikti AutoCAD *.dwg (arba *.dxf) formate.
10.5. Prisijungimą prie veikiančių šilumos tinklų vykdyti ne šildymo sezono metu.
10.6. Išsaugoti šilumos tiekimą esamiems vartotojams.

10.7. Šios sąlygos galioja visam statiniui į kurį projektuojami šilumos tiekimo tinklai bei atskirai projektuojamai šilumos tiekimo tinklų daliai (jeigu bus pasirašoma investicinė sutartis).
10.8. Apie šilumos tiekimo tinklų statybos pradžią (sudarius atitinkamą sutartį pagal šių sąlygų punktą 9.1.10), ne vėliau kaip prieš 2 darbo dienas, informuoti AB „Miesto gijos“ bendruoju el. paštu info@miestogijos.lt.
10.9. Per du metus nuo šių techninių (projektavimo) sąlygų išdavimo datos negavus statybą leidžiančio dokumento, būtina kreiptis į šilumos tiekėją dėl techninių (projektavimo) sąlygų patikslinimo.

Rengė: Tinklo planavimo ir plėtros komandos inžinierė Virginija Daugevičienė

2025 m. lapkričio 4 d. prisijungimo sąlygos Nr. 25392

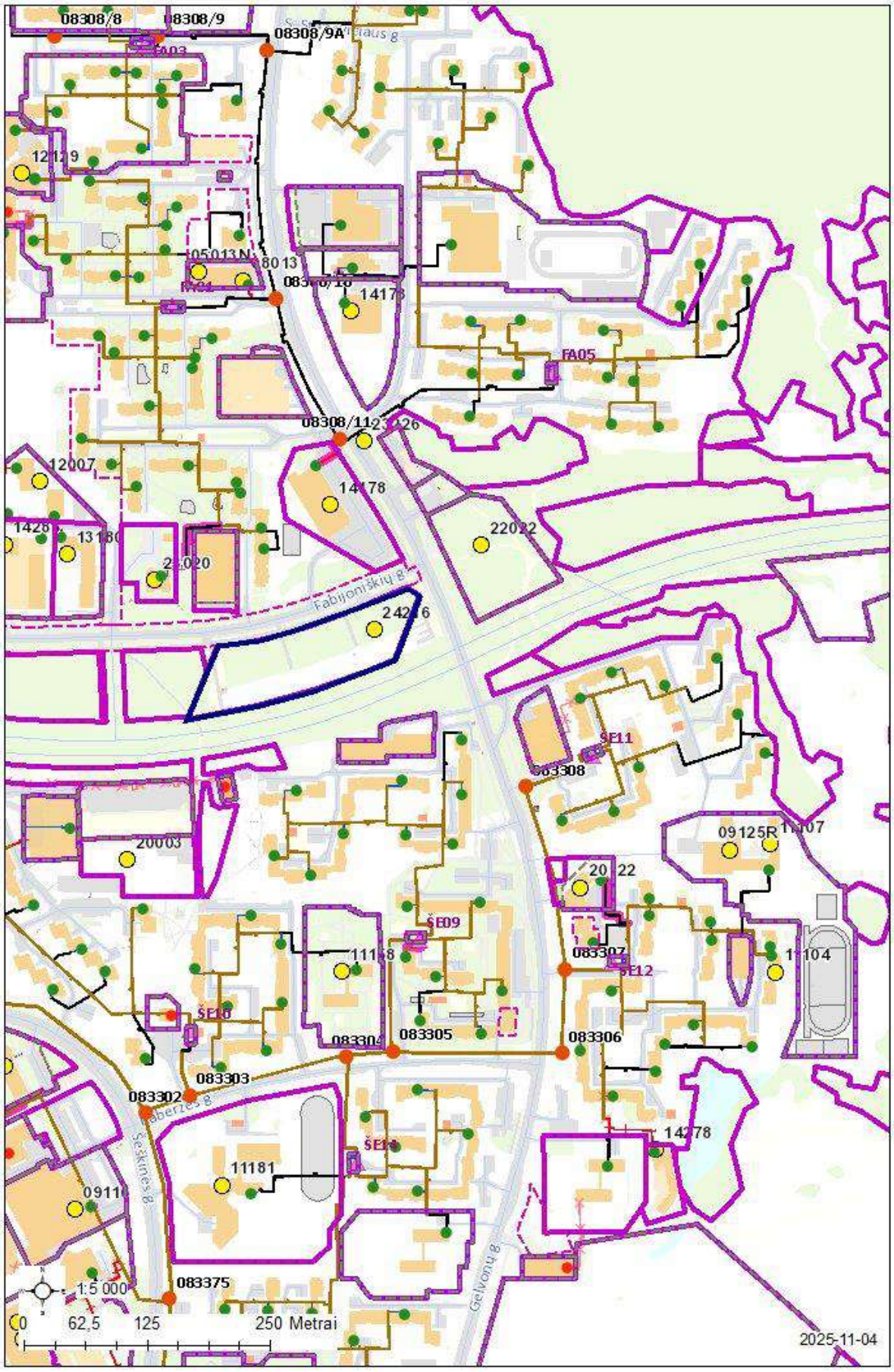

Atmintinė objektų vystytojams ir projektų rengėjams dėl šilumos punktų pastatuose su žemų temperatūrų šildymo sistemomis

AB „Miesto gijos“ Vadovų taryba patvirtino strateginį sprendimą naujose miesto plėtros teritorijose vystyti žemų temperatūrų šilumos tiekimo tinklus (kaip pvz. Pilaitė, Bajorai, Pavilnionys ir pan.), o veikiančio tinklo zonoje vystytojams rekomenduoti naujuose pastatuose įrengti žemų temperatūrų šildymo sistemas. Vadovaujantis šia strategine nuostata, naujose miesto plėtros teritorijose būtų vystomi šilumos tiekimo tinklai pritaikyti veikti temperatūrų grafiku 65/45 ^{o}C. Tokiu atveju, pastatų vidaus šildymo sistemos turėtų būti projektuojamos ne aukštesniam nei 60/40 ^{o}C temperatūrų grafikui. Kiekvienas naujas statybos objektas vertinamas individualiai ir informacija pateikiama jam išduodamose prisijungimo (projektavimo) sąlygose.

Žemų temperatūrų šilumos tiekimo tinklai būtų pritaikyti tiekiamo vandens temperatūros padidinimui iki 75 ^{o}C dėl temperatūrinio šoko sukėlimo karšto vandens sistemos dezinfekcijos metu. Toks temperatūros pakėlimas yra reikalingas dėl Higienos normų reikalavimų tenkinimo.

Naujose miesto plėtros teritorijose statomų pastatų šilumos punktas yra skaičiuojamas 65/45 ^{o}C šilumos tiekimo tinklų darbo režimui ir įvertinama galimybė veikti terminio šoko (75 ^{o}C) sąlygomis.

Jau veikiančių šilumos tiekimo tinklų zonoje naujai statomų pastatų šilumos punktų įranga yra skaičiuojama 115/60 ^{o}C temperatūrų šilumos tiekimo tinklų darbo grafikui. Šiuo atveju turėtų būti įvertinta ir šilumos punkto darbo galimybė tiekiamo vandens temperatūrai pažemėjus 5 ^{o}C. Pastatų vidaus šildymo sistemos turėtų būti projektuojamos ne aukštesniam nei 60/40 ºC temperatūrų grafikui.

Toks temperatūrinių grafikų pasirinkimas sudarys sąlygas ateityje palaipsniui visų šilumos tiekimo tinklų apimtyje pereiti prie žemų (4 ir aukštesnės kartos) temperatūrų darbo režimo. Pastato arba jo šildymo sistemos nusidėvėjimo laikotarpis siekia 50 ar dar daugiau metų, todėl labai svarbu įrengti žemų šilumos nešiklio temperatūrų šildymo sistemas. Šilumos punktų nusidėvėjimo laikotarpis yra 15 metų, todėl šilumos punktui susidėvėjus jis galėtų būti keičiamas šilumos punktu pritaikytu šilumą pastatui tiekti iš žemų temperatūrų tinklo.

Tokia, trumpesnį nusidėvėjimo laiką turinčių šilumos tiekimo sistemos elementų pakeitimo taktika, leistų padidinti šilumos tiekimo sistemos transformacijos lankstumą ir didinti šilumos tiekimo efektyvumą, mažinti šiltnamio efektą sukeliančių dujų išskyrimą į aplinką ir mažinti šilumos kainą vartotojams.

AB „Miesto gijos“

_____
(vardas, pavardė/juridinio asmens pavadinimas)

Gimimo data/juridinio asmens kodas _____

Gyvenanti(s)/Registruotos buveinės adresas _____

el. p. _____

AB „Miesto gijos“

SUTIKIMAS
DĖL ŠILUMOS PERDAVIMO TINKLŲ APSAUGOS ZONŲ NUSTATYMO IR ĮRAŠYMO NEKILNOJAMOJO TURTO KADASTRE IR NEKILNOJAMOJO TURTO REGISTRE

20___ m. _____ ____ d.
Vilnius

Aš, (vardas, pavardė) _____, esu informuotas ir neprieštarauju,/(Juridinio asmens pavadinimas), atstovaujamas (vardo, pavardės), veikiančio pagal (bendrovės įstatus/įgaliojimą(toliau - Įmonė) yra informuotas ir neprieštarauja, kad AB „Miesto gijos“ arba juridinis, arba fizinis asmuo, pagal jam AB „Miesto gijos“ išduotas prisijungimo/projektavimo sąlygas įrengtų šilumos perdavimo tinklus su jiems reikalingais priklausiniais (toliau – Energetikos objektas) pagal su manimi/Įmone suderintą projektą Nr._____ (*įrašyti projekto numerį ir pavadinimą*) (toliau – Projektas), ***man/Įmonei nuosavybės teise priklausančiame žemės sklype/greta man/Įmonei nuosavybės teise priklausančio žemės sklypo*** (*pasirinkti pagal tai ar Žemės sklype įrengiamas objektas ar tik patenka greta sklypo įrengiamo energetikos objekto Apsaugos zona*), unikalus numeris ____-____-____, kadastrinis numeris ____, adresu_____ (toliau – Žemės sklypas) ir Žemės sklype būtų nustatytos ***Šilumos perdavimo tinklų apsaugos zonos*** (toliau sutartyje vadinama Apsaugos zonos) ir jos įrašytos Nekilnojamojo turto kadastre ir Nekilnojamojo turto registre.

1. Patvirtinu/Įmonė patvirtina, kad Žemės sklypas priklauso man/Įmonei nuosavybės teise. Pareiškiu/Įmonė pareiškia, kad minėtas Žemės sklypas niekam neparduotas, nepadovanotas, kitaip neperleistas, nesuteiktas neatlyginamai naudotis, neįkeistas, neareštuotas, nėra teisminio ginčo objektas, teisė disponuoti Žemės sklypu neatimta ir neapribota, tretieji asmenys į Žemės sklypą neturi jokių teisių ir pretenzijų.
2. Patvirtinu/Įmonė patvirtina, kad visi klausimai dėl Energetikos objekto įrengimo ir Apsaugos zonų, kurių plotas: _____ ha, nustatymo, Žemės sklype išspręsti.
3. Sutinku ir patvirtinu/Įmonė sutinka ir patvirtina, kad AB „Miesto gijos“, ar jų įgalioto asmens, ar AB „Miesto gijos“, atstovo prašymu bei lėšomis Apsaugos zonos būtų įrašytos į Nekilnojamojo turto kadastrą ir Nekilnojamojo turto registrą. Apsaugos zonos yra pažymėtos plane (1 priedas).
4. Man/Įmonei yra žinoma, kad specialiosios žemės naudojimo sąlygos Žemės sklypui (jo daliai) taikomos nuo žymos apie nustatytas Apsaugos zonas viešame registre padarymo dienos. Apsaugos zonose taikomos specialiosios žemės naudojimo sąlygos man/Įmonei yra žinomos. Sutinku/Įmonė sutinka, kad atskiras pranešimas apie Žemės sklypui pradedamas taikyti specialiąsias žemės naudojimo sąlygas nebūtų siunčiamas. Apie specialiųjų žemės naudojimo sąlygų taikymo pabaigą informuojama teisės aktuose nustatyta tvarka.

(PASIRINKTI TIK VIENĄ TINKAMĄ 5 PUNKTĄ)

5. Sutinku ir patvirtinu/Įmonė sutinka ir patvirtina, kad nuostolių atsiradusių dėl specialiųjų žemės naudojimo sąlygų taikymo Apsaugos zonose dydis (toliau – Kompensacija) **bus vertinamas** pagal Lietuvos Respublikos specialiųjų žemės naudojimo sąlygų įstatymo ir jį įgyvendinančių teisės aktų nustatyta tvarka, pagal mano pateiktą prašymą, bet ne anksčiau kaip nuo Projekte numatytų Energetikos objekto statybos užbaigimo procedūros teisės aktuose nustatyta tvarka atlikimo dienos.

5. (***Pasirenkama iškėlimo atvejui****)* Atsižvelgiant į Lietuvos Respublikos energetikos įstatymo 15 str. 4 d. nuostatas, bei į tai, kad mano/Įmonės pageidavimu pagal Projektą, Žemės sklype vykdoma Energetikos objekto rekonstrukcija, sutinku/Įmonė sutinka, kad Apsaugos zonos Žemės sklype būtų nustatomos ir specialiosios žemės naudojimo sąlygos jose taikomos neatlygintinai.

5. (***Pasirenkama, kai tinklai statomi/įrengiami tik dėl žemės savininko naudai vykdomos veiklos***) Atsižvelgiant į LR Specialiųjų žemės naudojimo sąlygų įstatymo 7 str. 6 d. 2 p., sutinku, kad Apsaugos zonos Žemės sklype būtų nustatomos ir specialiosios žemės naudojimo sąlygos jose taikomos neatlygintinai. Patvirtinu/Įmonė patvirtina, kad nepretenduosiu/nepretenduos į jokį kitą užmokestį (nuostolių atlyginimą) dėl Apsaugos zonos nustatymo, taip pat nereikalausiu/nereikalaus jokiais būdais ir/ar atvejais nuostolių, patiriamų dėl Apsaugos zonos nustatymo, atlyginimo šio sutikimo sąlygomis ar kitų pretenzijų ar reikalavimų.

6. Patvirtinu/Įmonė patvirtina, kad AB „Miesto gijos“, ar jų įgalioti atstovai arba AB „Miesto gijos“, atstovas be atskiro mano/Įmonės sutikimo pagal galiojančius teisės aktus turi teisę nekliudomai prieiti, privažiuoti ar kitaip patekti prie Energetikos objekto, esančio Žemės sklype, teisės aktų nustatyta tvarka atlikti jo remonto, techninės priežiūros, eksploatavimo, rekonstravimo, ar modernizavimo darbus, statyti/įrengti kitus statinius/įrenginius, neišplečiant Apsaugos zonų ribų.
7. Perleisdama(s)/Įmonė perleisdama Žemės sklypą tretiesiems asmenims, įsipareigoju/įsipareigoja juos informuoti apie šiame sutikime minimų klausimų išsprendimą.
8. Esu informuotas ir sutinku, kad šiame dokumente pateiktus ir kitus mano asmens duomenis, kiek tai susiję su Energetikos objekto įrengimu ir eksploatavimu, bei apsaugos zonos nustatymu ir kompensacijos mokėjimu, AB „Miesto gijos“, tvarko vykdydamas jam taikomą teisinę prievolę ir laikydamasis Bendrojo duomenų apsaugos reglamento reikalavimų bei taikydamas tinkamas organizacines ir technines priemones duomenų saugumui užtikrinti. Esu informuotas, kad susipažinti su AB „Miesto gijos“, privatumo pranešimus galiu AB „Miesto gijos“, interneto svetainėje adresu https://miestogijos.lt/privatumo-politika/.

PRIDEDAMA. Planas su Energetikos objektu ir apsaugos zona.

_____

(vardas, pavardė, parašas)

III priedas objektų vystytojams ir projektuotojams dėl karšto vandens ir neatsiskaitomųjų šilumos apskaitos prietaisų įrengimo

Vartotojams pasirinkus AB „Miesto gijos“ **kaip karšto vandens ir šilumos tiekėją** (pagal Šilumos ūkio įstatymo 11 str. 4 d. ir 15 str. 1d., vartotojams pagal Civilinio kodekso 4.85 straipsnyje nustatyta tvarka pasirinkus I apsirūpinimo karštu vandeniu būdą[1] (kai centralizuotai paruoštas karštas vanduo, kaip kompleksinis produktas perkamas iš karšto vandens tiekėjo)) pasirinktas ***karšto vandens ir šilumos tiekėjas įrengia karšto vandens ir buitinius šilumos apskaitos prietaisus.*** Vadovaujantis Šilumos ūkio įstatymo 15 str. 2 d., kol vartotojai pasirenka karšto vandens tiekėją arba apsirūpinimo karštu vandeniu būdą, karšto vandens tiekėjas yra šilumos tiekėjas.

Vadovaujantis Šilumos ūkio įstatymo 11 str. 4 dalimi, šilumos tiekėjai įrengia vartotojo bute ar kitose patalpose šilumos skaitiklius (neatsiskaitomuosius šilumos apskaitos prietaisus), jeigu prie šilumos perdavimo tinklo prijungiamas naujas statomas pastatas.

Siekiant užtikrinti galimybę vartotojams įgyvendinti Šilumos ūkio įstatymo 11 ir 15 straipsniuose numatytas galimybes, o šilumos tiekėjui – įvykdyti atitinkamas šiame įstatyme numatytas prievoles, karšto vandens apskaitos ir neatsiskaitomųjų šilumos apskaitos prietaisų įrengimo vietos turi būti suprojektuotos pagal patvirtintą tipinę schemą ir teisės aktų reikalavimus.

Karšto vandens ir neatsiskaitomųjų šilumos apskaitos prietaisų įrengimas butuose ir komercinėse patalpose (jeigu bus įrengiamos) vykdomas taip:

1. Objekto statytojas/vystytojas karšto vandens ir šilumos tiekėjui pateikia statybos užbaigimo dokumentą ir prašymą dėl pastovios šilumos pirkimo-pardavimo sutarties pasirašymo bei karšto vandens ir neatsiskaitomųjų šilumos apskaitos prietaisų įrengimo.
2. Jei sutartys sudaromos su butų ir komercinių patalpų (jeigu bus įrengiamos)savininkais, duomenis apie butų ir komercinių patalpų savininkus ir kitą sutarčių parengimui reikalingą informaciją pateikia objekto statytojas/vystytojas.
3. Po Sutarties pasirašymo karšto vandens ir šilumos tiekėjas įrengia karšto vandens ir neatsiskaitomuosius šilumos apskaitos prietaisus su nuotoliniu duomenų nuskaitymu.

[1]*Vartotojams pagal Civilinio kodekso 4.85 straipsnyje nustatyta tvarka pasirinkus II (kai atskirai atsiskaitoma su šilumos tiekėju už karšto vandens paruošimą, o su geriamojo vandens tiekėju – už patiektą geriamąjį vandenį karštam vandeniui paruošti) arba III (kai karštas vanduo ruošiamas individualiai bute, naudojant kitus energijos šaltinius (dujas, elektrą, kietąjį kurą) – šiuo atveju mokama už patiektą geriamąjį vandenį ir jo paruošiamą pagal kitos rūšies energijos suvartojimą) apsirūpinimo karštu vandeniu būdą, buitinius karšto vandens apskaitos prietaisus įrengia, prižiūri ir metrologinę patikrą organizuoja daugiabučio namo vartotojams teisėtai atstovaujantis asmuo (valdytojas ar kt.).*

AB „Miesto gijos“

Tipinė šilumos energijos skaitiklio montavimo schema

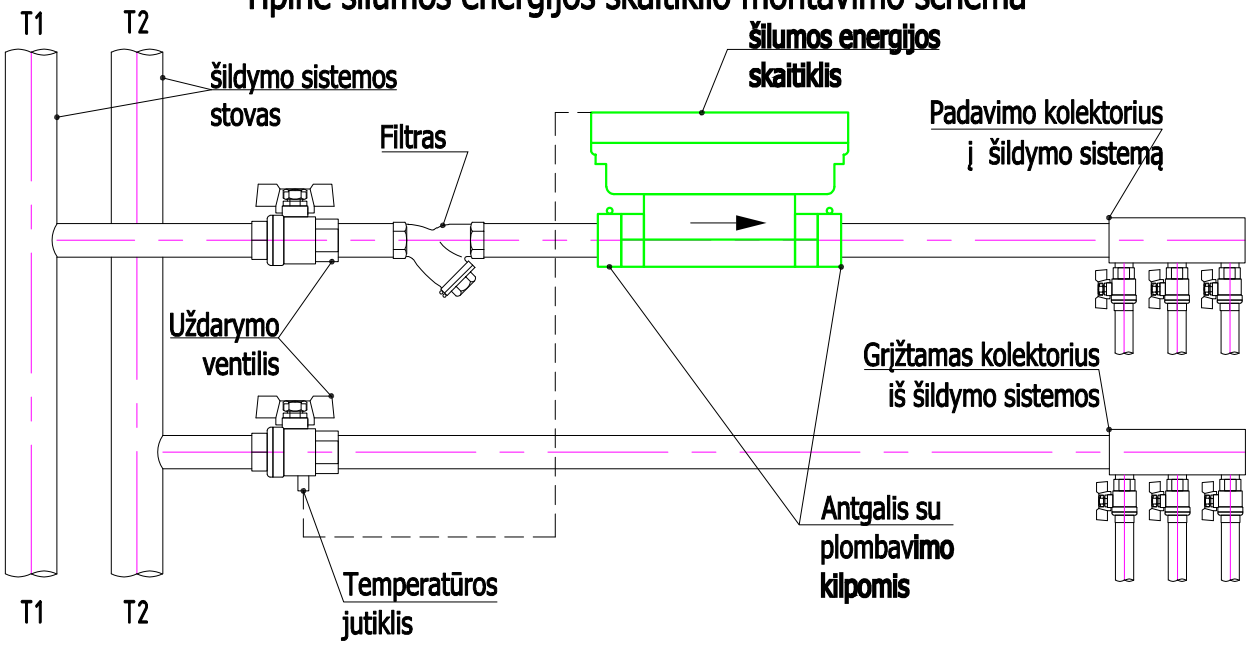

Šilumos energijos skaitiklio montavimo padėtys

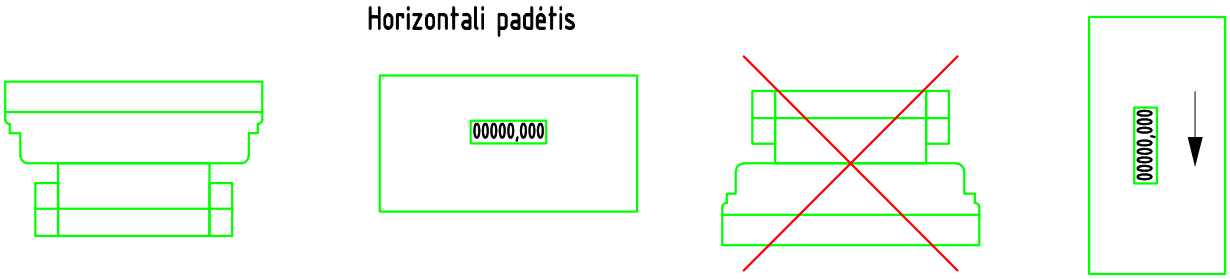

Reikalavimai buitinio šilumos skaitiklio įrengimui

1. Naujai statant ar rekonstruojant esamus pastatus, skaitikliai įrengiami bendro naudojimo patalpose tik horizontalioje padėtyje.
2. Butams skirtų skaitiklių diametras turi būti DN15 ir ilgis 110mm.
3. Skaitiklio vertikali montavimo padėtis, kitoks jų ilgis **galimi tik tais atvejais, kai nėra galimybės skaitiklio įrengti bendro naudojimo patalpose (pvz. rekonstruojant senus pastatus).**
4. **Šilumos energijos skaitiklį montuoti ant padavimo linijos T1 šildymo sistemos vamzdyno, jei tokios galimybės nėra šilumos skaitiklio montavimas ant grįžtamos T2 linijos gali būti numatytas tik suderinus su šilumos tiekėju.**
5. **T2 (T1 jei skaitiklis sumontuotas ant T2 linijos) temperatūros jutiklis montuojamas į uždaromąją armatūrą (ventilį) su galimybę užplombuoti.**
6. **Montuojant skaitiklį, prieš ir po skaitiklio, turi būti naudojami standartiniai plombuojami antgaliai.**
7. **Siekiant užtikrinti patikimą skaitiklio montavimą ir eksploatavimą, jis turi būti montuojamas ne žemiau kaip 0,3 m aukštyje nuo grindų.**
8. **Montuojant skaitiklį turi būti užtikrinta galimybė patogiam priėjimui jį patikrinti ar pakeisti. Pasiekiama uždaromoji armatūra prieš ir po skaitiklio.**
9. **Mechaninis filtras gali būti vienas visai skaitiklių grupei.**

Tipinė karšto vandens skaitiklio montavimo schema

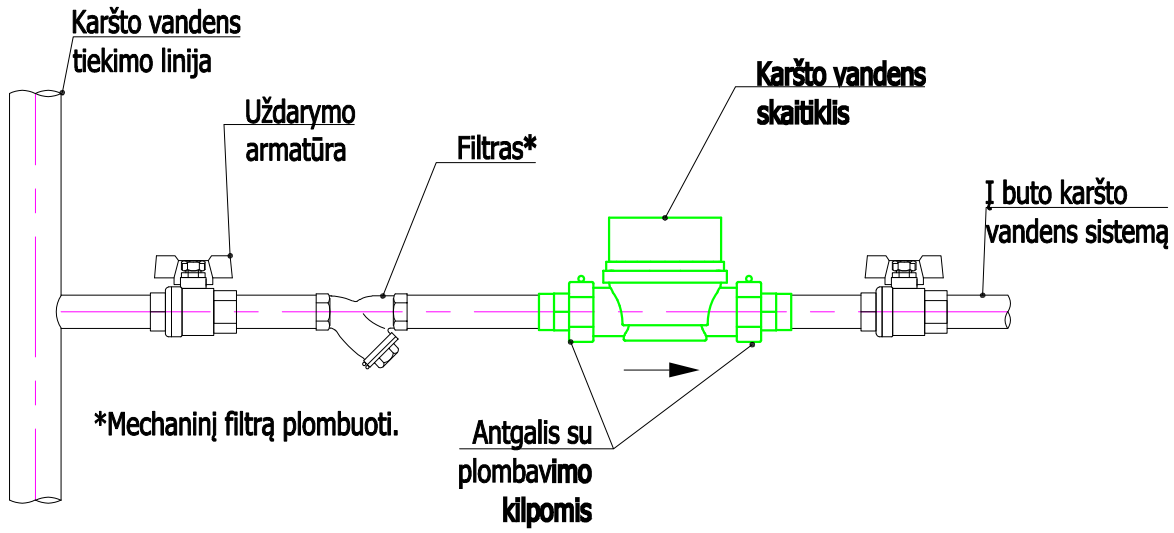

Karšto vandens skaitiklio montavimo padėtys

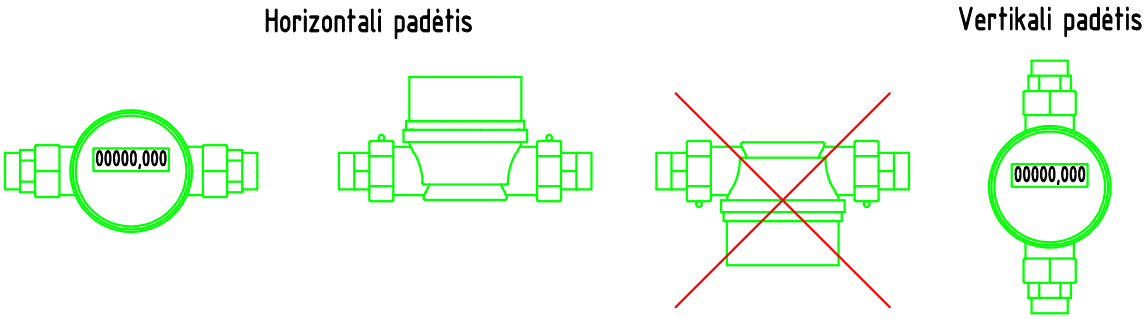

Reikalavimai karšto vandens skaitiklio įrengimui

1. Naujai statant ar rekonstruojant esamus pastatus, skaitikliai įrengiami bendro naudojimo patalpose tik horizontalioje padėtyje.
2. Butams skirtų skaitiklių diametras turi būti DN15 ir ilgis 110mm.
3. Skaitiklio vertikali montavimo padėtis, kitoks jų ilgis galimi tik tais atvejais, kai nėra galimybės skaitiklio įrengti bendro naudojimo patalpose (pvz. rekonstruojant senus pastatus).
4. Montuojant skaitiklį, **prieš ir po skaitiklio, turi būti naudojami standartiniai plombuojami antgaliai.**
5. **Siekiant užtikrinti patikimą skaitiklio montavimą ir eksploatavimą, jis turi būti montuojamas ne žemiau kaip 0,3 m aukštyje nuo grindų.**
6. **Montuojant skaitiklį turi būti užtikrinta galimybė patogiam priėjimui jį patikrinti ar pakeisti. Pasiekiama uždaromoji armatūra prieš ir po skaitiklio.**
7. **Mechaninis filtras gali būti vienas visai skaitiklių grupei.**

DETALŪS METADUOMENYS	
Dokumento sudarytojas (-ai)	Miesto gijos, AB
Dokumento pavadinimas (antraštė)	TS25392
Dokumento gavimo data ir dokumento gavimo registracijos numeris	-
Dokumento adresatas (-ai)	Rivona, UAB
Dokumento specifikacijos identifikavimo žymuo	ADOC-V1.0
Parašo paskirtis	Pasirašymas
Parašą sukūrusio asmens vardas, pavardė ir pareigos	Vilius Šerėnas Komandos vadovas
Parašo sukūrimo data ir laikas	2025-11-04 15:56
Parašo formatas	Einamojo galiojimo (XAdES-EPES)
Laiko žymoje nurodytas laikas	
Informacija apie sertifikavimo paslaugų teikėją	EID-SK 2016
Sertifikato galiojimo laikas	2023-04-07 19:11 - 2028-04-05 23:59
Informacija apie būdus, naudotus metaduomenų vientisumui užtikrinti	-
Pagrindinio dokumento priedų skaičius	5
Pagrindinio dokumento pridedamų dokumentų skaičius	0
Pridedamo dokumento sudarytojas (-ai)	-
Pridedamo dokumento pavadinimas (antraštė)	Atmintinė dėl žemų parametrų tinklų.pdf
Pridedamo dokumento registracijos data ir numeris	-
Pridedamo dokumento sudarytojas (-ai)	-
Pridedamo dokumento pavadinimas (antraštė)	1 Priedas.docx
Pridedamo dokumento registracijos data ir numeris	-
Pridedamo dokumento sudarytojas (-ai)	-
Pridedamo dokumento pavadinimas (antraštė)	3 priedas.pdf
Pridedamo dokumento registracijos data ir numeris	-
Pridedamo dokumento sudarytojas (-ai)	-
Pridedamo dokumento pavadinimas (antraštė)	Šilumos apskaitos schema.pdf
Pridedamo dokumento registracijos data ir numeris	-
Pridedamo dokumento sudarytojas (-ai)	-
Pridedamo dokumento pavadinimas (antraštė)	Karšto vandens apskaitos schema.pdf
Pridedamo dokumento registracijos data ir numeris	-
Programinės įrangos, kuria naudojantis sudarytas elektroninis dokumentas, pavadinimas	Elpako v.20251030.1
Informacija apie elektroninio dokumento ir elektroninio (-ių) parašo (-ų) tikrinimą (tikrinimo data)	Metaduomuo "Registravimo data" privalo būti elektroniniame dokumente ir kiekviename pasikartojančiame tėviniame elemente Metaduomuo "Dokumento registracijos Nr." privalo būti elektroniniame dokumente ir kiekviename pasikartojančiame tėviniame elemente Metaduomuo "Priskirtos bylos (tomo) indeksas (-ai)" privalo būti elektroniniame dokumente ir kiekviename pasikartojančiame tėviniame elemente
Elektroninio dokumento nuorašo atspausdinimo data ir ją atspausdinęs darbuotojas	2025-11-04 nuorašą suformavo Virginija Daugevičienė
Paieškos nuoroda	-
Papildomi metaduomenys	Nuorašą suformavo 2025-11-04 Dokumentų valdymo sistema

	„Kontora“

Vilnius 2025 m.

ELEKTRONINIŲ RYŠIŲ INFRASTRUKTŪROS PRISIJUNGIMO SĄLYGOS

Nr. P-0812/25

Užsakovas: įgaliotas Vilma Lastauskienė
Statytojas: RIVONA, UAB, įm.k. 110512039
Objekto pavadinimas ir vieta: Daugiabučių gyvenamųjų namų su prekybos paskirties patalpomis, Fabijoniškių g. 2F, Vilniaus m. sav., statybos projektas

1. Vykdant projektavimą, elektroninių ryšių infrastuktūros įrengimo reikalavimus nustato Lietuvos Respublikos Ryšių reguliavimo tarnybos patvirtintos „Elektroninių ryšių infrastruktūros įrengimo, žymėjimo, priežiūros ir naudojimo taisyklės“, kiti Statybos techniniai reglamentai.
2. Nuo esamos ryšių kabelių kanalų sistemos (RKKS) esančios Fabijoniškių g. šulinio Nr. 103, (LKS 94) koordinatė (580668.62; 6065632.63) iki projektuojamų pastatų suprojektuoti RKKS įvadus, panaudojant vamzdžius HDPE d-100 mm.
3. Šalia projektuojamo sklypo suprojektuoti telekomunikacijų spintą. Nuo įvadų į pastatus iki spintos suprojektuoti ir įrengti telekomunikacijų vamzdyną, panaudojant vamzdžius d-100 mm
4. Patalpose nuo įvado arba komutacinio mazgo, suprojektuoti ir įrengti vamzdyną vidaus telekomunikacijų tinklui d-50 mm, arba vidaus telekomunikacijų tinklą. Daugiabučiame name būtina įrengti kanalus iki projektuojamų stovų, tarpaukštinius stovus, kanalus nuo stovų iki butuose projektuojamų ryšių komunikacijoms skirtų vietų. Butuose ir komercinėse patalpose patogioje patalpos vietoje suprojektuoti ir įrengti sieninę su ventiliacijos angomis įvadinę ryšių skirstomąją dėžę (ne mažesne kaip 402x402x82mm). Įvadinėje spintoje turi būti įrengti kintamosios srovės 220v lizdai (2 vnt.), su įžeminimu.
5. Elektroninių ryšių infrastruktūros projektavimo ir statybos darbus gali vykdyti juridinis arba fizinis asmuo, atitinkantis Lietuvos Respublikos statybos įstatymo ir jo poįstatyminių aktų reikalavimus, turintis tam darbui reikalingus atestatus.
6. Elektroninių ryšių infrastruktūros prisijungimo sprendinius ir projektą derinti su Projektu_derinimas_Vilnius@telia.lt.;
7. Elektroninių ryšių infrastruktūros prisijungimo prie Telia tinklo darbai gali būti pradėti ir vykdomi tik pagal suderintą projektą ir tik gavus raštišką žemės darbų vykdymo leidimą.
8. Po elektroninių ryšių infrastruktūros prisijungimo prie Telia tinklo darbų atlikimo užsakovas turi pateikti įrengtos elektroninių ryšių infrastruktūros geodezinę nuotrauką ir įsikirtimo į Telia RKKS vietos fotofiksaciją el. paštu Objektu.pridavimas.Vil@telia.lt.; Objektu.pridavimas.Kau@telia.lt.
9. Nauja elektroninių ryšių infrastruktūra gali būti perduodama naudojimui / kabelių įvėrimui tik šalims pasirašius tinklo pripažinimo tinkamu naudoti aktą.

10. Po prisijungimo sąlygų reikalavimų įvykdymo ir darbų pridavimo, nuomininkų (kitų operatorių) kabeliai į Telia ryšių kabelių kanalų sistemą gali būti įveriami tik įvykdžius šias sąlygas:
- pateikus RKKS nuomos techninių sąlygų tyrimo užsakymą;
- suderinus su Telia projektą ir turint išduotą leidimą dirbti Telia RKKS;
- sudarius reikiamus RKKS nuomos Sutarties priedus, priedėlius, jų papildymus ir/ar kitus sutarties vykdymo dokumentus.

11. Prisijungimo sąlygų 6-10 punktuose nustatytų reikalavimų nesilaikymas laikomas esminiu prisijungimo sąlygų pažeidimu ir sąlygoja netesybų taikymą.
12. Telia paslaugų teikimas turi būti aptartas atskirai ir gali būti suteiktos, sutarus abiem šalims priimtinas sąlygas.

Telia Lietuva, AB vardu prisijungimo sąlygas parengė UAB Lantelis inžinierius Petras Rupšys, tel. nr. +37061880362, petras.rupsys@lantel.lt

Naujų klientų prijungimo skyriaus vyresnioji inžinierė Julija Stašytė
(pareigos, pavardė)

PATVIRTINTA
UAB „Vilniaus vandenys“
2025-11-04 Nr. PS25-2866

PRISIJUNGIMO SĄLYGOS

Vandens tiekimui ir nuotekų šalinimui Vilniaus mieste

Objekto pavadinimas: Daugiabučių gyvenamųjų namų su prekybos paskirties patalpomis, Fabijoniškių g. 2F, Vilniaus m. sav., statybos projektas.
Objekto adresas: Fabijoniškių g. 2F.
Pareiškėjas: UAB „Rivona“.
Naikinamos prisijungimo sąlygos: 2024-10-25 Nr. PS24-2659.

I. REIKALAVIMAI GERIAMOJO VANDENS TIEKIMUI:

Poreikis: 246,0 m^3/d.; 24,5 m^3/h_{max}.
Vandens slėgis prijungimo vietoje: abs. alt. ±0,00 - 210 m (minimalus garantuojamas) ir 230 m (didžiausias galimas).
Užsakovas privalo:

- Išlaikyti projektuojamų objektų atstumus iki esamų magistralinių d600 mm vandentiekio tinklų planuojamojoje teritorijoje pagal STR.
- Suprojektuoti ir pakloti skirstomąjį vandentiekio tinklą, prisijungiant nuo esamų d600 mm vandentiekio tinklų šalia sklypo, kameros Nr. 242 (x=6065554, y=580888). Poreikiui esant, kamerą išplėsti.
- Projektuojamo vandentiekio tinklo skersmenį parinkti, įvertinant perspektyvinius vartotojus.
- Prisijungimo vietoje ar prie jos suprojektuoti šulinį su vienu vandens apskaitos prietaisu pagal Techninės politikos reikalavimus. Apskaitos prietaiso diametrą įsivertinti pagal poreikį ir galimybes.
- Suprojektuoti ir pakloti vandentiekio įvadą (-us), prisijungiant nuo projektuojamo vandentiekio tinklo.
- Vandens apskaitos mazgą (-us) suprojektuoti ir įrengti, vadovaujantis STR 2.07.01:2003 XI skirsniu ir patvirtinta įmonės Technine politika, kurią galima rasti http://www.vv.lt/lt/partneriams/.
- Suprojektuoti ir įrengti vandens apskaitos vietas butams (be apskaitos prietaisų) bendro naudojimo patalpose pagal įmonės patvirtintą Techninę politiką, kurią galima rasti http://www.vv.lt/lt/partneriams/. Vandens apskaitos prietaisus (skaitiklius) įrengs UAB „Vilniaus vandenys“ savo lėšomis, kai bendro naudojimo tinklai bus perduoti tinklų Valdytojui ir bus pasirašytos tiesioginės sutartys su vartotojais.
- Poreikiui esant, suprojektuoti ir pastatyti slėgio pakėlimo stotelę. Projektuojant slėgio pakėlimo stotelę, vadovautis UAB „Vilniaus vandenys“ patvirtinta Technine politika, kurią galima rasti http://www.vv.lt/lt/partneriams/.
- **Prisijungimas prie vandentiekio tinklų bus galimas tik tuomet, kai bus įvykdytas Viršuliškių rezervuaro rekonstrukcijos projektas „Vandentiekio, nuotekų šalinimo tinklų, vandens rezervuaro naujos statybos ir vandentiekio tinklų Naujakiemio g. 47A, Vilniuje paprastojo remonto projektas“.**

II. REIKALAVIMAI GAISRŲ GESINIMUI:

Poreikis: lauko 30,0 l/s; vidaus 5,4 l/s.
Tiekiamas iš tinklo: lauko 30 l/s; vidaus 5,4 l/s.
Užsakovas privalo:

- Lauko gaisrų gesinimą numatyti nuo esamų gaisrinių hidrantų Fabijoniškių g. (x=6065596, y=580487), šalia sklypo (x=6065545, y=580864) ir S. Stanevičiaus g. (x=6065783, y=580798), įvertinant atsumus iki.
- Poreikiui esant, suprojektuoti ir įrengti antžeminius gaisrinius hidrantus ant projektuojamo skirstomojo vandentiekio tinklo.
- Jei pastato vidaus gaisrų gesinimas numatytas tik gaisriniais čiaupais – vidaus gaisrų gesinimą numatyti nuo esamų žiedinių d600 mm vandentiekio tinklų šalia sklypo, kameros Nr. 242 (x=6065554, y=580888).
- Jei pastato vidaus gaisrų gesinimui numatyta stacionari gaisrų gesinimo sistema – vidaus gaisrų gesinimui suprojektuoti ir įrengti priešgaisrines talpas.
- Techninis projektas bus derinamas tik pateikus gaisrinės dalies projektavimo užduotį.

III. REIKALAVIMAI BUITINIŲ NUOTEKŲ ŠALINIMUI:

Poreikis: 246 m^3/d.; 24,5 m^3/h_{max}.; užterštumas BDS_7 350 mg/l.
Užsakovas privalo:

- Esamus d800 mm nuotekų tinklus, patenkančius į planuojamą teritoriją, nuo šul. Nr. 111 (x=6065619,

y=580737) iki šul. Nr. 62 (x=6065456, y=580737), iškelti iš užstatymo ribos vadovaujantis STR.

- Iškeliamiems nuotekų tinklams išlaikyti ir įforminti tinklų apsaugos ir aptarnavimo zoną ir servitutą, vadovaujantis Lietuvos Respublikos specialiųjų žemės naudojimo sąlygų įstatymo, 2019 m. birželio 6 d., Nr. XIII-2166, dešimtu skirsniu „Vandens tiekimo ir nuotekų, paviršinių nuotekų tvarkymo infrastruktūros apsaugos zonos ir jose taikomos specialiosios žemės naudojimo sąlygos“.
- Iškeliamą/projektuojamą nuotekų tinklo dalį projektuoti ir pakloti apsauginiame dėkle.
- Išlaikyti projektuojamų objektų atstumus iki iškeliamo/projektuojamo nuotekų tinklo apsauginio dėklo išorinės sienelės po 5 m į abi puses šviesoje.
- Nereikalingus tinklus išmontuoti, užtikrinti nepertraukiamą nuotekų šalinimą esamiems vartotojams.
- Nuotakyno vėdinimui, suprojektuoti ir įrengti vėdinimo stovą.
- Suprojektuoti ir pakloti nuotekų tinklą, prisijungiant į iškeliamą/projektuojamą nuotekų tinklą.
- Projektuojamo nuotekų tinklo skersmenį parinkti, įvertinant perspektyvinius vartotojus.
- Suprojektuoti ir pakloti nuotekų išvadą (-us), prisijungiant į projektuojamą nuotekų tinklą.
- Išleidžiamų į miesto nuotekų tinklus teršalų koncentracijos neturi viršyti Nuotekų tvarkymo reglamente nustatytų leidžiamų koncentracijų. Planuojant išleidinėti didesnio užterštumo nuotekas, suprojektuoti ir įrengti riebalų gaudyklę su integruota mėginių paėmimo vieta. Tuo atveju kai nėra integruotos mėginių paėmimo vietos, turi būti suprojektuotas atskiras šulinys mėginių paėmimui.
- Išleidžiamų į miesto nuotekų tinklus teršalų koncentracijos neturi viršyti Nuotekų tvarkymo reglamente nustatytų leidžiamų koncentracijų. Planuojant išleidinėti didesnio užterštumo nuotekas, suprojektuoti ir įrengti purvo (smėlio) ir/ar naftos gaudyklę (-es) su integruota mėginių paėmimo vieta. Tuo atveju kai nėra integruotos mėginių paėmimo vietos, turi būti suprojektuotas atskiras šulinys mėginių paėmimui.
- Poreikiui esant, suprojektuoti ir įrengti nuotekų siurblinę. Projektuojant nuotekų siurblinę, įskaitant jos automatizavimą, dispečerizavimą ir kita, vadovautis UAB „Vilniaus vandenys“ patvirtinta Techninе politika.

IV. BENDRIEJI REIKALAVIMAI:

- **Draudžiama lietaus nuotekas nuleisti į buitinių nuotekų tinklus. Lietaus nuotekų nuleidimą ir drenažo vandens nuleidimą spręsti sklypo viduje arba kreiptis į UAB „Grinda“.**
- Poreikiui esant, projekte turi būti numatyta vieta vandens paėmimui statybos reikmėms. Nenumačius vandens paėmimo vietos, vanduo statybos reikmėms nebus tiekiamas.
- Techninis projektas bus derinamas tik pateikus V dalyje nurodytas pasirašytas sutartis.
- Jeigu žemės sklypuose projektuojami bendro naudojimo tinklai ir/ar siurblinės, taip pat žemės sklypuose esamiems bendro naudojimo tinklams ir/ar siurblinėms, numatyti ir išskirti tinklų ir/ar siurblinių apsaugos zonas pagal Lietuvos Respublikos specialiųjų žemės naudojimo sąlygų įstatymą ir apsaugos zonos dydžio servitutus, suteikiančius teisę prieiti ir privažiuoti prie tinklų ir/ar siurblinių, šiuos objektus aptarnauti ir remontuoti, tiesti požemines komunikacijas, prijungti naujus vartotojus prie šių statinių.
- Siekiant vykdyti statybos darbus tinklų apsaugos zonoje, projekte turi būti atlikti apkrovų skaičiavimai ir, poreikiui esant, numatytos apsaugos priemonės tinklų išsaugojimui.
- Tinklų, įskaitant ir siurblinių statybos projektai turi būti išskirti į atskirus etapus.
- Informuojame, kad UAB „Vilniaus vandenys“ eksploatuoja tik nuosavybės ar kitu teisėtu pagrindu valdomus ir / ar naudojamus tinklus. Bendrovė per privačius vandentiekio ir nuotekų tinklus negarantuoja nepertraukiamo vandens tiekimo, gaisrų gesinimo ir nuotekų šalinimo.
- Paruoštą projektą su visais pažymėtais inžineriniais (naujai projektuojamais (išskiriant bendro naudojimo tinklus ir įvadus / išvadus kaip atskirus statybos objektus), rekonstruojamais, naikinamais bei esamais) tinklais bei bendro naudojimo tinklų apsaugos zonoje numatomomis įrengti susisiekimo komunikacijomis ir dangomis pateikti derinimui teisės aktų nustatyta tvarka.
- Tinklus ir jų ženklinimą projektuoti ir montuoti iš vamzdžių, armatūros ir fasoninių dalių pagal UAB „Vilniaus vandenys“ patvirtintą Techninę politiką ir technines specifikacijas (aktuali redakcija), kurias galima rasti http://www.vv.lt/lt/partneriams/, patvirtintą projektą, prisijungimo sąlygas, pasirašytas sutartis ir galiojančių teisės aktų nuostatas.

V. REIKALAVIMAI STATYTOJUI:

- Jeigu projektuojami bendro naudojimo tinklai, pasirašyti *Miesto (rajono) savivaldybės infrastruktūros plėtros sutartį* arba *Geriamojo vandens tiekimo ir nuotekų tvarkymo infrastruktūros objektų statybos sutartį*, patvirtiną Vilniaus miesto savivaldybės Nr. 1-486; 2020-04-17 d. sprendimu, kuria Bendro naudojimo tinklai (magistraliniai, skirstomieji, daugiabučių gyv. namų įvadai bei nuotekų išvadai nuo pirmo nuotekų šulinio iki tinklo), turi būti perduoti tinklų Valdytojui.
- Jeigu vykdomi statybos darbai tinklų apsaugos zonose, pasirašyti *Susitarimą dėl darbų vykdymo*

infrastruktūros apsaugos zonoje.

- Daugiau informacijos apie sutarčių pasirašymą galite rasti: http://www.vv.lt/lt/partneriams/.
- Jeigu nustatomi servitutai, pasirašyti *Servituto sutartį*.
- Jeigu vykdomi tinklų rekonstrukcijos darbai, pasirašyti *Geriamojo vandens tiekimo ir nuotekų tvarkymo infrastruktūros objektų rekonstrukcijos sutartį* ir *Panaudos sutartį*.
- Dėl sutarčių pasirašymo kreiptis elektroniniu paštu: info@vv.lt.
- Su sutarčių projektais ir būtina pateikti informacija sutartims pasirašyti, galima susipažinti adresu: http://www.vv.lt/lt/partneriams/.
- Jeigu Statytojas perleidžia objektą naujam statytojui iki visų pagal prisijungimo sąlygas ir projektą numatytų darbų atlikimo, tokiu atveju Statytojas privalo perleisti visas teises ir pareigas naujam statytojui pagal šias prisijungimo sąlygas ir V dalyje išvardintas sutartis, apie tai informuodamas UAB „Vilniaus vandenys“ elektroniniu paštu: info@vv.lt nurodydamas naująjį statytoją.
- Statytojas už suteiktas geriamojo vandens ir nuotekų paslaugas atsiskaito pagal apskaitos prietaiso esančio šulinyje parodymus iki bendro naudojimo tinklai bus perduoti tinklų Valdytojui.
- Tiesioginės sutartys su vartotojais bus sudaromos ir tiesioginis vartotojų atsiskaitymas už paslaugas bus galimas, kai bendro naudojimo tinklai bus perduoti tinklų Valdytojui.

VI. REIKALAVIMAI DARBAMS:

- Gatvių važiuojamojoje dalyje, asfaltbetonio dangoje ant inžinerinių komunikacijų šulinių pastatyti plaukiojančio tipo šulinių liukus su dangčiais pagal Bendrovės patvirtintą techninę specifikaciją, kurią galima rasti http://www.vv.lt/lt/partneriams/.
- Jeigu suderintame projekte, nebuvo numatyta tinklų apsaugos zonose įrengti viršutinių dangų (asfalto, trinkelių ir kita), tokiu atveju po galutinės tinklų apžiūros iki pažymos išdavimo tinklų liukai, kapos ir pan. turi būti užpilti 30 cm storio žvyro danga, siurblinių įvažiavimai turi būti užbaigti įrengiant sutankintą žvyro dangą ir pateikti grunto tankinimo laboratoriniai duomenys. Įrengiant viršutines dangas (asfaltą, trinkeles ir kita) tinklų apsaugos zonose, šulinių liukų, kapų ir/ar hidrantų aukštis turi būti sureguliuotas Statytojo sąskaita pagal Miesto (raj.) savivaldybės žemės darbų vykdymo ir gatvių dangų apsaugos taisykles ir STR reikalavimus.
- **Atlikus statybos darbus, Statytojas privalo gauti UAB „Vilniaus vandenys“ pažymą, kad tinklai yra prijungti prie centralizuotų vandentiekio ir nuotekų tinklų pagal prisijungimo sąlygas, projektą bei galiojančias teisės aktų nuostatas.**
- Prieš vykdant tinklų perklojimo ir pertvarkymo darbus pagal rekonstrukcijos sutartį, Statytojas privalo suderinti konkrečią datą, laiką ir gauti raštišką sutikimą iš UAB „Vilniaus vandenys“ dėl eksploatuojamų vandentiekio ir nuotekų tinklų atjungimo ir esamų vartotojų perjungimo darbų (dėl suderinimo Statytojas turi kreiptis el. paštu: info@vv.lt arba tel.: 19118). Jeigu Statytojas nesilaiko šios tinklų atjungimo tvarkos, tokiu atveju Statytojas įsipareigoja atlyginti visus UAB „Vilniaus vandenys“ patirtus nuostolius.

VII. GALIOJIMAS:

- Prisijungimo sąlygos galioja tol, kol galioja statybą leidžiantis dokumentas. Jei per 5 metus nuo sąlygų išdavimo datos nebus gautas statybą leidžiantis dokumentas, būtina gauti naujas prisijungimo sąlygas arba pratęsti šių sąlygų galiojimo laiką.
- Daugiau aktualios informacijos dėl prisijungimo tolimesnių žingsnių bei kitų UAB „Vilniaus vandenys“ teikiamų paslaugų galite rasti http://www.vv.lt/lt/namams/kaip_tapti_klientu/ arba http://www.vv.lt/lt/imonems/tapti_klientu/.

VIII. ASMENS DUOMENŲ TVARKYMAS:

- Pažymima, kad asmenys, teikiantys skelbti duomenis (dokumentus) Lietuvos Respublikos statybos leidimų ir statybos valstybinės priežiūros informacinėje sistemoje „Infostatyba“ yra atsakingi už fizinių asmenų duomenų nuasmeninimo užtikrinimą (Statybos įstatymas 27 str. 15(1) d.).
- UAB „Vilniaus vandenys“, įgyvendindama Bendrojo duomenų apsaugos reglamento reikalavimus, informuoja Jus, kaip geriamojo vandens tiekimo ir / arba nuotekų tinklų statytoją, kad Jūsų asmens duomenys (vardas ir pavardė) gali būti pateikti kitiems asmenims, kurių prisijungimo sąlygose bus nurodyta jungtis prie Jūsų projektuojamų / statomų / pastatytų tinklų. Jeigu nesutinkate su nurodytu Jūsų asmens duomenų pateikimu, prašome kreiptis laisvos formos prašymu į bendrovę dėl nesutikimo. Plačiau apie bendrovės vykdomą asmens duomenų tvarkymą galite sužinoti bendrovės interneto svetainės www.vv.lt skiltyje „Privatumas“.

Sąlygas ruošė: Ž. Staneliūnienė

(V. Pavardė)

Nr. 25-E-9823
Parengta: 2025-12-08
Galioja iki: 2026-12-08

ELEKTROS VARTOTOJO PRIJUNGIMO SĄLYGOS

KLIENTO PRIJUNGIAMO OBJEKTO DUOMENYS:

Klientas:	RIVONA, UAB
Kliento kontaktiniai duomenys:	Savanorių pr. 176, LT-03154 Vilnius, Vilniaus m. sav., , darius@vilniuslt.lt
Objekto pavadinimas:	Daugiabutis gyv. namas I etapas
Objekto adresas:	Fabijoniškių g. 2F, Vilnius, Vilniaus m. sav.
Investicinio projekto Nr.:	E1N1504619O

KLIENTO PARAIŠKOS NR. DUOMENYS:

	Leistina naudoti galia	Atvado tipas (vienfazis, trifazis)
Nauja leistina naudoti galia (kW):	1988	Trifazis
Iš viso leistina naudoti galia (kW):	**1988**	**Trifazis**
Numatomas apskaitų skaičius:	144	
Komercinės apskaitos spintos spalva:	Standartinė spalva	

1. Nuosavybės ir turto eksploatavimo riba nustatoma:

ant kabelio (atvado), pakloto iš komercinės apskaitos spintos (KAS) į savininko objekto vidaus elektros tinklą, prijungimo gnybtų.

2. Kliento veiksmai įgyvendinant Objekto prijungimą:

2.1. Susipažinkite su prijungimo paslaugos sutartimi ir sumokėkite įmoką. Atlikti apmokėjimą galite prisijungę Bendrovės savitarnoje https://www.eso.lt/savitarna, skiltyje „Paraiškos“.
2.2. Pasirinkite kvalifikuotą įmonę arba elektriką (toliau - Rangovą), kuris pasirūpins naujo elektros įvado įrengimu arba esamo patikrinimu iki nuosavybės ribos su Bendrove. Atlikęs darbus, Rangovas pateiks Elektros energetikos įrenginių techninės būklės patikrinimo aktą (toliau - Rangovo aktą), patvirtinantį elektros įrenginių įrengimo kokybę. Rangovo aktą pateikti Bendrovės svetainėje www.eso.lt/paraiskos/rangovu-aktu-pateikimas/1.

Svarbi informacija
2.3. Pasirinkite ir užsisakykite projektavimo įmonę, kuri atliks projektavimo darbus pagal šių prijungimo sąlygų numatytus techninius sprendinius. Bendrovė tikslesnei planuojamų darbų sąmatai ir preliminariai prijungimo įmokai po projekto parengimo apskaičiuoti, pateikia projektavimo darbus atliekančiai įmonei galiojančių rangos sutarčių įkainius svetainėje: www.eso.lt/lt/rangos-ikainiu-lentele. Jeigu pageidaujate,

kad elektros įrenginių prijungimo projektavimo paslaugą suteiktų Bendrovė, prašome kreiptis į klientų aptarnavimo centrą telefonu +370 660 01852.
2.4. Parengus projektą (skaitmeninę versiją) ir pasirašius Inžinerinių tinklų projektavimo sutartį www.eso.lt/lt/eso-partneriams/projektuotojams_2205/elektros-dalis/inzineriniu-tinklu-projektavimo-sutartis, juos kaip lydinčius dokumentus pateikite per www.eso.lt/lt/eso-partneriams/elektros-partneriams/dokumentu-pateikimas.
2.5. Elektros energijos tiekimo kokybė prisijungimo taške bus užtikrinama vadovaujantis Lietuvos standarto LST EN 50160 nuostatomis. Standarto apžvalga yra pateikiama www.eso.lt/lt/verslui/elektra_99/ka-daryti-dingus-elektrai-ar-pastebejus-itampos-svyravima/itampos-svyravimai/itampos-svyravimo-priezastys-ir-tipai.
2.6. Pasikeitus poreikiui, Bendrovės savitarnoje https://www.eso.lt/savitarna pateikite naują paraišką. Bendrovė gavusi naują paraišką parengs ir išduos naujas prijungimo sąlygas.
2.7. Norėdami savo objekte atlikti vidaus elektros instaliacijos pertvarkymo darbus ir pamačius, kad darbų atlikimui reikės nuimti ir uždėti apskaitos prietaiso plombą, prieš fizinių darbų pradžią susijusią su plombų nuėmimu, turite informuoti Bendrovę tel. +370 660 01852, kad nuimate plombą. Užbaigus visus vidaus elektros instaliacijos pertvarkymo darbus, turite pakartotinai informuoti tel. +370 660 01852, kad Bendrovės darbuotojai apskaitos prietaisą užplombuotų. Daugiau informacijos www.eso.lt/lt/namams/elektra/skaitikliai-ju-prieziura-ir-tikrinimas/skaitikliu-prieziura/kaip-nuimti-ir-uzdeti-plomba.
2.8. Norint prie vidaus elektros instaliacijos, prisijungti rezervinį elektros energijos šaltinį prašome vadovautis Bendrovės tinklalapyje pateikiamomis rekomendacijomis, plačiau skaitykite www.eso.lt/lt/verslui/elektra_99/ka-daryti-dingus-elektrai-ar-pastebejus-itampos-svyravima/rekomendacijos-rezervinio-saltinio-isirengimui.
2.9. Pateikus Rangovo aktą ir įsigaliojus sutarčiai su pasirinktu elektros energijos tiekėju, Bendrovė įrengs elektros energijos apskaitos prietaisą.
2.10. Vartotojo leistinos naudoti galios suteikimas ar padidinimas nėra susijęs su generuojamų šaltinių prijungimu, todėl šios prijungimo sąlygos, po jų įgyvendinimo, nesuteikia garantijų elektrinės prijungimui prie Bendrovės skirstomojo elektros tinklo.
2.11. Atvejais, kai pasirašius elektros įrenginių prijungimo prie Bendrovės elektros tinklų sutartį ir sumokėjus už paslaugą, paaiškėja, kad kliento objekto ar įrenginio prijungimas prie elektros tinklų gali užtrukti ilgiau nei tikėtasi dėl vykdomų susijusių projektų, Bendrovė kuo greičiau informuos jus apie galimus vėlavimus ir naują prijungimo terminą.
2.12. Pagal Jūsų parengtą ir su Bendrove suderintą projektą, turite galimybę pasirinkti nepriklausomą rangovą, kuris organizuos ir vykdys skirstomojo elektros tinklo įrengimo darbus. Plačiau skaitykite www.eso.lt/lt/verslui/elektra_99/paslaugos-ir-elektros-prietaisu-remontas/fast-track-modelis.

3. AB „Energijos skirstymo operatorius“ veiksmai įgyvendinant Objekto prijungimą:

3.1. Įrengti modulinę tranzitinę transformatorinę (toliau – MTT) 1x1000 kVA gabarito. MTT įrengti:
3.1.1. vidutinės įtampos skirstyklą su vienu galios transformatoriaus narveliu su jungtuvu bei linijiniu (-ais) galios skyrikliu (-ais) su pavaromis valdomomis iš dispečerinio centro valdymo sistemų (DMS/SCADA), įrengtą ir suprojektuotą pagal galiojančias ESO technines specifikacijas ir reikalavimus;
3.1.2. gamintojo numatytoje vietoje micro teleinformacijos surinkimo-perdavimo įrangą (TSPĮ) (vadovaujantis Bendrovės techniniais reikalavimais);
3.1.3. vieną 1000 kVA galios transformatorių;
3.1.4. žemos įtampos skirstyklą su galimybe įrengti maksimalų saugiklių/kirtiklių blokų kiekį (vadovaujantis Bendrovės techniniais reikalavimais) ir įrengiant šio (-ų) objekto (-ų) prijungimui reikalingą saugiklių/kirtiklių blokų kiekį su saugikliais žemos įtampos kabelių linijų prijungimui;
3.1.5. už įvadinio galios transformatoriaus komutacinio įrenginio, įrengti kontrolinės apskaitos srovės transformatorius. Srovės transformatoriai turi tenkinti Elektros įrenginių įrengimo Bendrųjų taisyklių 145 ir 149 punktų reikalavimus. Kontrolinę apskaitą (elektros skaitiklį, bandymo gnybtyną) įrengti

transformatorinės gamintojo numatytoje vietoje.
3.2. MTT prijungimui įrengti esamos vidutinės įtampos kabelių linijos „MT2008-OLS_39“ užvedimą tranzitu, įrengiant vidutinės įtampos 240 mm² skerspjūvio kabelių linijas nuo nutraukimo vietos iki MTT.
3.3. Daugiabučių(-o) gyvenamųjų(-ojo) namų(-o) (toliau - Objektas), bendrų reikmių ir komercinių patalpų komercinės apskaitos spintas (toliau - KAS) ir/ar komercinės apskaitos spintas su tranzitine dalimi (toliau - KS/KAS) įrengti patogiose aptarnauti ir eksploatuoti vietose - Objekto išorėje (lauke) ar Objekto I-ojo aukšto bendrojo naudojimo patalpose (cokoliniame, pirmame pastato aukšte) ar specialiai tam skirtoje, Bendrovės personalui patogioje aptarnauti elektros įrenginius vietoje (abipusiai suderintoje su klientu) - patalpose su atskiru įėjimu iš lauko. Objekto bendrųjų reikmių elektros apskaitos prietaisus įrengti numatytose KAS ir/ar KS/KAS.
3.4.1. KAS ir/ar KS/KAS, kuriuose įrengiamas ne mažesnio kaip 125 A automatinio jungiklio nominalas, parinkti srovės transformatorius, tenkinančius Elektros įrenginių įrengimo bendrųjų taisyklių 145 ir 149 punktų reikalavimus, bandymų gnybtynu.
3.5. Pagal 3.1. projektuojamos transformatorinės žemos įtampos skirstyklos prijungimo grupėje(-se) įrengti saugiklių kirtiklių bloką(-us) su saugikliais.
3.6. KS/KAS prijungti nuo transformatorinės žemos įtampos skirstyklos sekcijos laisvos prijungimo grupės. Prijungimui įrengti ne mažesnio kaip 240 mm2 skerspjūvio kabelių linijas. KS/KAS prijungimą tarpusavyje ir nuo transformatorinės projektuoti pagal žiedinę schemą.
3.7. KAS prijungti nuo įrengiamų KS/KAS skirstomosios dalies. Prijungimui įrengti ne mažesnio kaip 95 mm2 skerspjūvio kabelių linijas.
3.8. Atsižvelgiant į naujai įrengiamą galią, projekte atlikti vidutinės įtampos linijų iš Žvėrynas TP relinių apsaugų (toliau - RAA) ir srovės transformatorių skaičiavimus normaliu ir avariniais darbo režimais. Atlikus skaičiavimus ir nustačius, kad esamos RAA nuostatos netenkins būsimų darbo rėžimų sąlygų, numatyti RAA įrenginių ar RAA nuostatų ir srovės transformatorių pakeitimą/įrengimą. Esant reikalui Žvėrynas TP pakeisti kompensacines rites.

AB „Energijos skirstymo operatorius“ | Laisvės pr. 10, 04215 Vilnius, Lietuva | El. p. info@eso.lt |
Juridinio asmens kodas 304151376 | PVM kodas: LT100009860612 | Registro tvarkytojas VĮ Registrų centras

4. PRIEDAS PRIE PRIJUNGIMO SĄLYGŲ NR.

Paraiškos Nr.: 25-E-9823

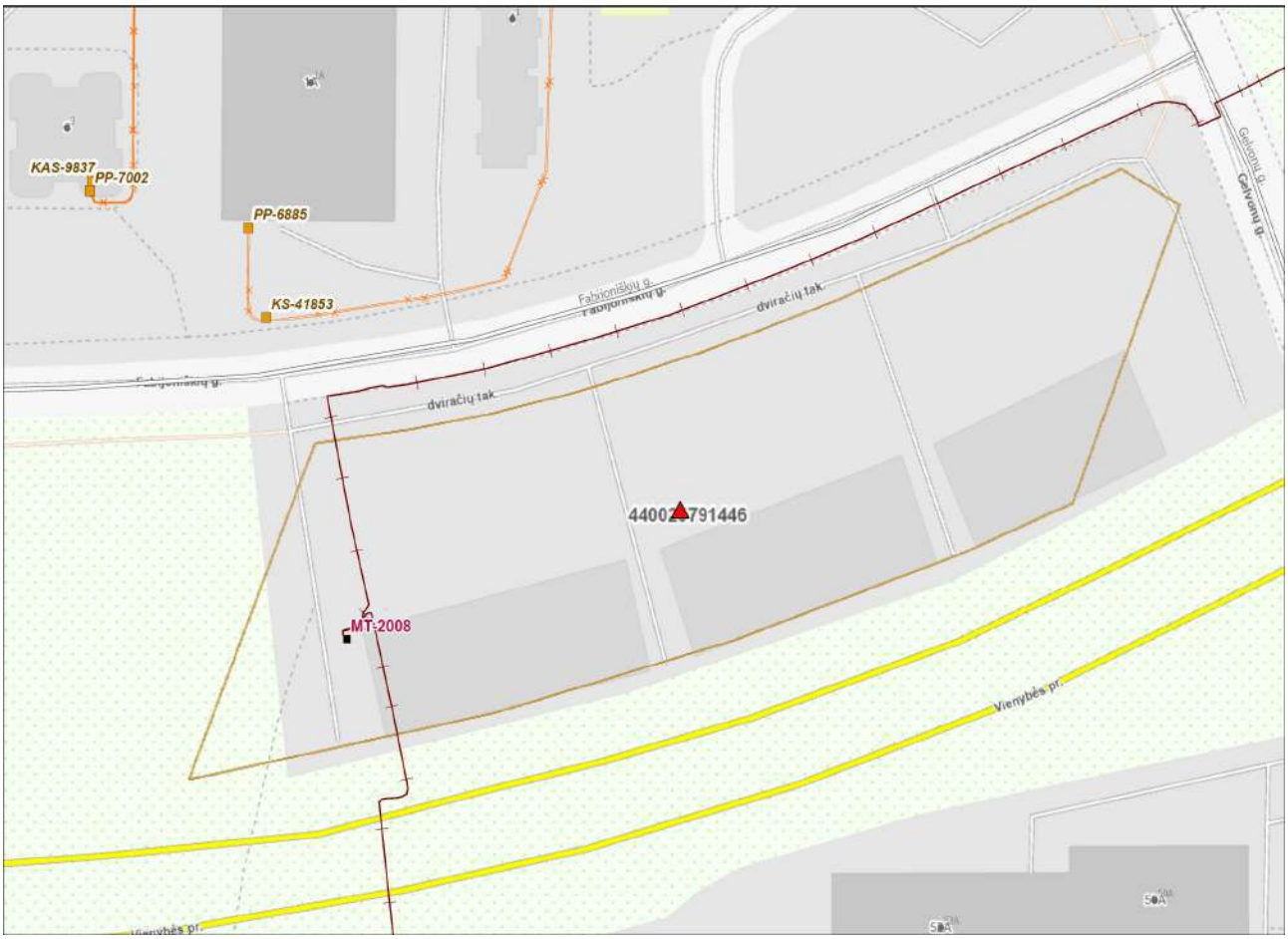

Nr. 25-E-9824
Parengta: 2025-12-04
Galioja iki: 2026-12-04

ELEKTROS VARTOTOJO PRIJUNGIMO SĄLYGOS

KLIENTO PRIJUNGIAMO OBJEKTO DUOMENYS:

Klientas:	RIVONA, UAB
Kliento kontaktiniai duomenys:	Savanorių pr. 176, LT-03154 Vilnius, Vilniaus m. sav., , darius@vilniuslt.lt
Objekto pavadinimas:	Daugiabutis gyv.namas II etapas
Objekto adresas:	Fabijoniškių g. 2F, Vilnius, Vilniaus m. sav.
Investicinio projekto Nr.:	E1N1504636O

KLIENTO PARAIŠKOS NR. DUOMENYS:

	Leistina naudoti galia	Atvado tipas (vienfazis, trifazis)
Nauja leistina naudoti galia (kW):	841	Trifazis
Iš viso leistina naudoti galia (kW):	**841**	**Trifazis**
Numatomas apskaitų skaičius:	84	
Komercinės apskaitos spintos spalva:	Standartinė spalva	

1. Nuosavybės ir turto eksploatavimo riba nustatoma:

ant kabelio (atvado), pakloto iš komercinės apskaitos spintos (KAS) į savininko objekto vidaus elektros tinklą, prijungimo gnybtų.

2. Kliento veiksmai įgyvendinant Objekto prijungimą:

2.1. Susipažinkite su prijungimo paslaugos sutartimi ir sumokėkite įmoką. Atlikti apmokėjimą galite prisijungę Bendrovės savitarnoje https://www.eso.lt/savitarna, skiltyje „Paraiškos“.
2.2. Pasirinkite kvalifikuotą įmonę arba elektriką (toliau - Rangovą), kuris pasirūpins naujo elektros įvado įrengimu arba esamo patikrinimu iki nuosavybės ribos su Bendrove. Atlikęs darbus, Rangovas pateiks Elektros energetikos įrenginių techninės būklės patikrinimo aktą (toliau - Rangovo aktą), patvirtinantį elektros įrenginių įrengimo kokybę. Rangovo aktą pateikti Bendrovės svetainėje www.eso.lt/paraiskos/rangovu-aktu-pateikimas/1.

Svarbi informacija
2.3. Pasirinkite ir užsisakykite projektavimo įmonę, kuri atliks projektavimo darbus pagal šių prijungimo sąlygų numatytus techninius sprendinius. Bendrovė tikslesnei planuojamų darbų sąmatai ir preliminariai prijungimo įmokai po projekto parengimo apskaičiuoti, pateikia projektavimo darbus atliekančiai įmonei galiojančių rangos sutarčių įkainius svetainėje: www.eso.lt/lt/rangos-ikainiu-lentele. Jeigu pageidaujate,

kad elektros įrenginių prijungimo projektavimo paslaugą suteiktų Bendrovė, prašome kreiptis į klientų aptarnavimo centrą telefonu +370 660 01852.
2.4. Parengus projektą (skaitmeninę versiją) ir pasirašius Inžinerinių tinklų projektavimo sutartį www.eso.lt/lt/eso-partneriams/projektuotojams_2205/elektros-dalis/inzineriniu-tinklu-projektavimo-sutartis, juos kaip lydinčius dokumentus pateikite per www.eso.lt/lt/eso-partneriams/elektros-partneriams/dokumentu-pateikimas.
2.5. Elektros energijos tiekimo kokybė prisijungimo taške bus užtikrinama vadovaujantis Lietuvos standarto LST EN 50160 nuostatomis. Standarto apžvalga yra pateikiama www.eso.lt/lt/verslui/elektra_99/ka-daryti-dingus-elektrai-ar-pastebejus-itampos-svyravima/itampos-svyravimai/itampos-svyravimo-priezastys-ir-tipai.
2.6. Pasikeitus poreikiui, Bendrovės savitarnoje https://www.eso.lt/savitarna pateikite naują paraišką. Bendrovė gavusi naują paraišką parengs ir išduos naujas prijungimo sąlygas.
2.7. Norėdami savo objekte atlikti vidaus elektros instaliacijos pertvarkymo darbus ir pamačius, kad darbų atlikimui reikės nuimti ir uždėti apskaitos prietaiso plombą, prieš fizinių darbų pradžią susijusią su plombų nuėmimu, turite informuoti Bendrovę tel. +370 660 01852, kad nuimate plombą. Užbaigus visus vidaus elektros instaliacijos pertvarkymo darbus, turite pakartotinai informuoti tel. +370 660 01852, kad Bendrovės darbuotojai apskaitos prietaisą užplombuotų. Daugiau informacijos www.eso.lt/lt/namams/elektra/skaitikliai-ju-prieziura-ir-tikrinimas/skaitikliu-prieziura/kaip-nuimti-ir-uzdeti-plomba.
2.8. Norint prie vidaus elektros instaliacijos, prisijungti rezervinį elektros energijos šaltinį prašome vadovautis Bendrovės tinklalapyje pateikiamomis rekomendacijomis, plačiau skaitykite www.eso.lt/lt/verslui/elektra_99/ka-daryti-dingus-elektrai-ar-pastebejus-itampos-svyravima/rekomendacijos-rezervinio-saltinio-isirengimui.
2.9. Pateikus Rangovo aktą ir įsigaliojus sutarčiai su pasirinktu elektros energijos tiekėju, Bendrovė įrengs elektros energijos apskaitos prietaisą.
2.10. Vartotojo leistinos naudoti galios suteikimas ar padidinimas nėra susijęs su generuojamų šaltinių prijungimu, todėl šios prijungimo sąlygos, po jų įgyvendinimo, nesuteikia garantijų elektrinės prijungimui prie Bendrovės skirstomojo elektros tinklo.
2.11. Atvejais, kai pasirašius elektros įrenginių prijungimo prie Bendrovės elektros tinklų sutartį ir sumokėjus už paslaugą, paaiškėja, kad kliento objekto ar įrenginio prijungimas prie elektros tinklų gali užtrukti ilgiau nei tikėtasi dėl vykdomų susijusių projektų, Bendrovė kuo greičiau informuos jus apie galimus vėlavimus ir naują prijungimo terminą.
2.12.
2.13. Pagal Jūsų parengtą ir su Bendrove suderintą projektą, turite galimybę pasirinkti nepriklausomą rangovą, kuris organizuos ir vykdys skirstomojo elektros tinklo įrengimo darbus. Plačiau skaitykite www.eso.lt/lt/verslui/elektra_99/paslaugos-ir-elektros-prietaisu-remontas/fast-track-modelis.

3. AB „Energijos skirstymo operatorius“ veiksmai įgyvendinant Objekto prijungimą:

Prijungimas galimas po I etapo pagal TS Nr. 25-E-9823 įgyvendinimo.

3.1. Daugiabučių(-o) gyvenamųjų(-ojo) namų(-o) (toliau - Objektas), bendrų reikmių ir komercinių patalpų komercinės apskaitos spintas (toliau - KAS) ir/ar komercinės apskaitos spintas su tranzitine dalimi (toliau - KS/KAS) įrengti patogiose aptarnauti ir eksploatuoti vietose - Objekto išorėje (lauke) ar Objekto I-ojo aukšto bendrojo naudojimo patalpose (cokoliniame, pirmame pastato aukšte) ar specialiai tam skirtoje, Bendrovės personalui patogioje aptarnauti elektros įrenginius vietoje (abipusiai suderintoje su klientu) - patalpose su atskiru įėjimu iš lauko. Objekto bendrųjų reikmių elektros apskaitos prietaisus įrengti numatytose KAS ir/ar KS/KAS.
3.2.1. KAS ir/ar KS/KAS, kuriuose įrengiamas ne mažesnio kaip 125 A automatinio jungiklio nominalas, parinkti srovės transformatorius, tenkinančius Elektros įrenginių įrengimo bendrųjų taisyklių 145 ir 149 punktų reikalavimus, bandymų gnybtynu.

3.3. Projektuojamos transformatorinės žemos įtampos skirstyklos prijungimo grupėje(-se) įrengti saugiklių kirtiklių bloką(-us) su saugikliais.
3.4. KS/KAS prijungti nuo transformatorinės žemos įtampos skirstyklos sekcijos laisvos prijungimo grupės. Prijungimui įrengti ne mažesnio kaip 240 mm2 skerspjūvio kabelių linijas. KS/KAS prijungimą tarpusavyje ir nuo transformatorinės projektuoti pagal žiedinę schemą.
3.5. KAS prijungti nuo įrengiamų KS/KAS skirstomosios dalies. Prijungimui įrengti ne mažesnio kaip 95 mm2 skerspjūvio kabelių linijas.

AB „Energijos skirstymo operatorius“ | Laisvės pr. 10, 04215 Vilnius, Lietuva | El. p. info@eso.lt |
Juridinio asmens kodas 304151376 | PVM kodas: LT100009860612 | Registro tvarkytojas VĮ Registrų centras

4. PRIEDAS PRIE PRIJUNGIMO SĄLYGŲ NR.

Paraiškos Nr.: 25-E-9824

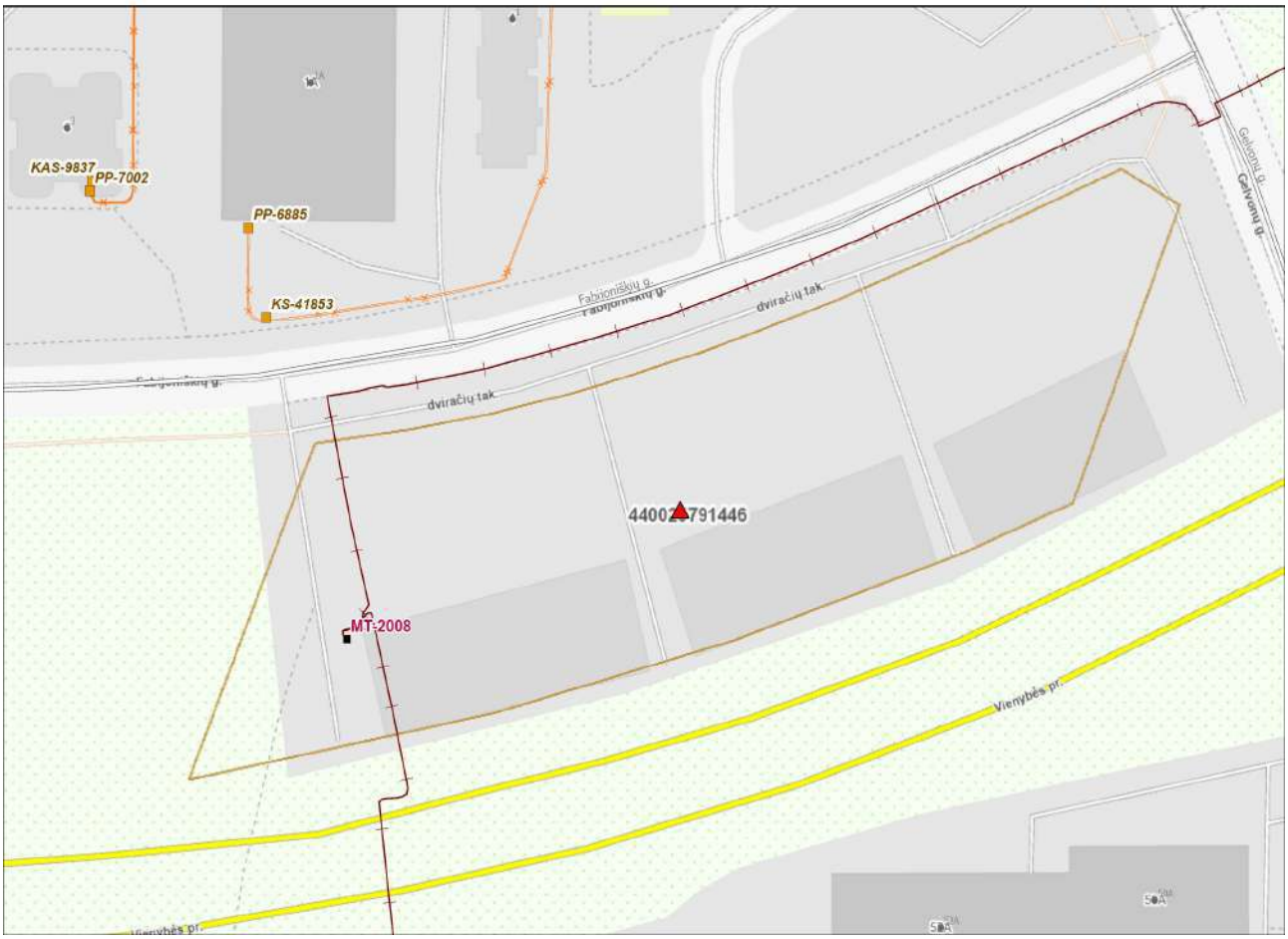

VILNIAUS MIESTO SAVIVALDYBĖS ADMINISTRACIJA

Išduodamos pagal pateiktą statytojo (užsakovo) prašymą 2024-07-23 Nr. E348-947/24(2.9.4.9E-INF)

PRISIJUNGIMO PRIE SUSISIEKIMO KOMUNIKACIJŲ SĄLYGOS

2024-07-31 Nr. 24/330

Projekto pavadinimas Daugiabučių gyvenamųjų namų su prekybos paskirties patalpomis, Fabijoniškių g. 2F, Vilniaus m. sav., statybos projektas

Statytojas (užsakovas) Rivona, UAB

Susisiekimo komunikacijų sąlygos

Žemės sklypo, adresu Fabijoniškių g. 2F, eismo jungtį / jungtis ir pėsčiųjų jungtis numatyti iki Fabijoniškių gatvės statinio (Unikalus Nr. 4400-6183-8319).

Eismo ir pėsčiųjų jungčių parametrai nustatomi ir tvirtinami Inžinerinių statinių projektų ir projektinių pasiūlymų vertinimo darbo grupėje.

Įvertinti projekto „Šiaurinės g. I etapas nuo Vakarinio aplinkkelio iki Fabijoniškių g.“ (Statytojas – Vilniaus miesto savivaldybė, 2022-07-07 išduotas statybos leidimas Nr. LSNS-01-220707-00780) sprendinius.

Fabijoniškių gatvės nuovažą (nuovažas) ir pėsčiųjų jungtis, patenkančias į Fabijoniškių gatvės statinį (Unikalus Nr. 4400-6183-8319), projektuoti pasirašius Susitarimą dėl Savivaldybės turto atstatymo ir statybvietės teritorijos sutvarkymo (susitarimą dėl nuovažos projektavimo ir įrengimo).

Infrastruktūros grupės vadovas,
vykdantis Savivaldybės vyriausiojo inžinieriaus funkcijas Ilja Karužis

INFORMACIJA STATYTOJUI: Vadovaujantis Infrastruktūros plėtros įstatymo 7 straipsnio 3 dalimi turėsite teikti pasiūlymą dėl infrastruktūros plėtros sutarties sudarymo, jei siekiama suprojektuoti, įrengti ir (ar) pastatyti kompleksinio ir (ar) specialiojo teritorijų planavimo dokumentuose suplanuotą savivaldybės infrastruktūrą ar atskirus šios infrastruktūros elementus arba vadovaujantis Savivaldybės infrastruktūros plėtros įmokos nustatymo metodika, patvirtinta Lietuvos Respublikos Vyriausybės 2020 m. gruodžio 30 d. nutarimu Nr. 1475 „Dėl kompensacijos savivaldybių infrastruktūros plėtros iniciatoriams už jų patirtas išlaidas apskaičiavimo ir išmokėjimo tvarkos aprašo ir savivaldybės infrastruktūros plėtros įmokos nustatymo metodikos patvirtinimo“, turėsite teikti prašymą apskaičiuoti įmoką (pagal Metodikos 1 priede pateiktą formą). Vadovaujantis minėta Metodika, prašymas apskaičiuoti įmoką turi būti pateikiamas prieš pateikiant prašymą išduoti statybą leidžiantį dokumentą arba iki statybos darbų pradžios, kai statybą leidžiantis dokumentas neprivalomas.

Marija Joteikienė, tel. (8 5) 211 2521, el. paštas marija.joteikiene@vilnius.lt

DETALŪS METADUOMENYS	
Dokumento sudarytojas (-ai)	Vilniaus miesto savivaldybė 188710061, Konstitucijos pr. 3, LT-09601, Vilnius
Dokumento pavadinimas (antraštė)	PRISIJUNGIMO PRIE SUSISIEKIMO KOMUNIKACIJŲ SĄLYGOS
Dokumento registracijos data ir numeris	2024-08-09 Nr. A51-117395/24(2.9.4.9E-INF)
Dokumento gavimo data ir dokumento gavimo registracijos numeris	–
Dokumento specifikacijos identifikavimo žymuo	ADOC-V1.0
Parašo paskirtis	Pasirašymas
Parašą sukūrusio asmens vardas, pavardė ir pareigos	Ilja Karužis, Vykdantis Vyriausiojo inžinieriaus biuro Savivaldybės vyriausiojo inžinieriaus (vyriausiojo patarėjo) funkcijas, Vyriausiojo inžinieriaus biuras
Sertifikatas išduotas	ILJA KARUŽIS LT
Parašo sukūrimo data ir laikas	2024-08-09 10:36:44 (GMT+03:00)
Parašo formatas	XAdES-T
Laiko žymoje nurodytas laikas	2024-08-09 10:36:56 (GMT+03:00)
Informacija apie sertifikavimo paslaugų teikėją	EID-SK 2016, AS Sertifitseerimiskeskus EE
Sertifikato galiojimo laikas	2020-02-01 15:31:22 – 2025-01-30 23:59:59
Informacija apie būdus, naudotus metaduomenų vientisumui užtikrinti	"Registravimas" paskirties metaduomenų vientisumas užtikrintas naudojant "RCSC IssuingCA, VI Registru centras - i.k. 124110246 LT" išduotą sertifikatą "Dokumentų valdymo sistema Avilys, Vilniaus miesto savivaldybės administracija, į.k. 188710061 LT", sertifikatas galioja nuo 2021-12-20 09:38:49 iki 2024-12-19 09:38:49
Pagrindinio dokumento priedų skaičius	–
Pagrindinio dokumento pridedamų dokumentų skaičius	–
Pridedamo dokumento sudarytojas (-ai)	–
Pridedamo dokumento pavadinimas (antraštė)	–
Pridedamo dokumento registracijos data ir numeris	–
Programinės įrangos, kuria naudojantis sudarytas elektroninis dokumentas, pavadinimas	Dokumentų valdymo sistema „Avilys“, versija 3.5.74.2
Informacija apie elektroninio dokumento ir elektroninio (-ių) parašo (-ų) tikrinimą (tikrinimo data)	Atitinka specifikacijos keliamus reikalavimus. Visi dokumente esantys elektroniniai parašai galioja (2024-08-09 11:56:38)
Paieškos nuoroda	–
Papildomi metaduomenys	Nuorašą suformavo 2024-08-09 11:56:38 Dokumentų valdymo sistema „Avilys“

GRAFINIS/INVENTORIZACINIS MEDŽIŲ ŽYMĖJIMAS PLANE BEI MEDŽIŲ INVENTORIZACIJOS LENTELĖ ADRESU FABIJONIŠKIŲ G. 2F, VILNIUS

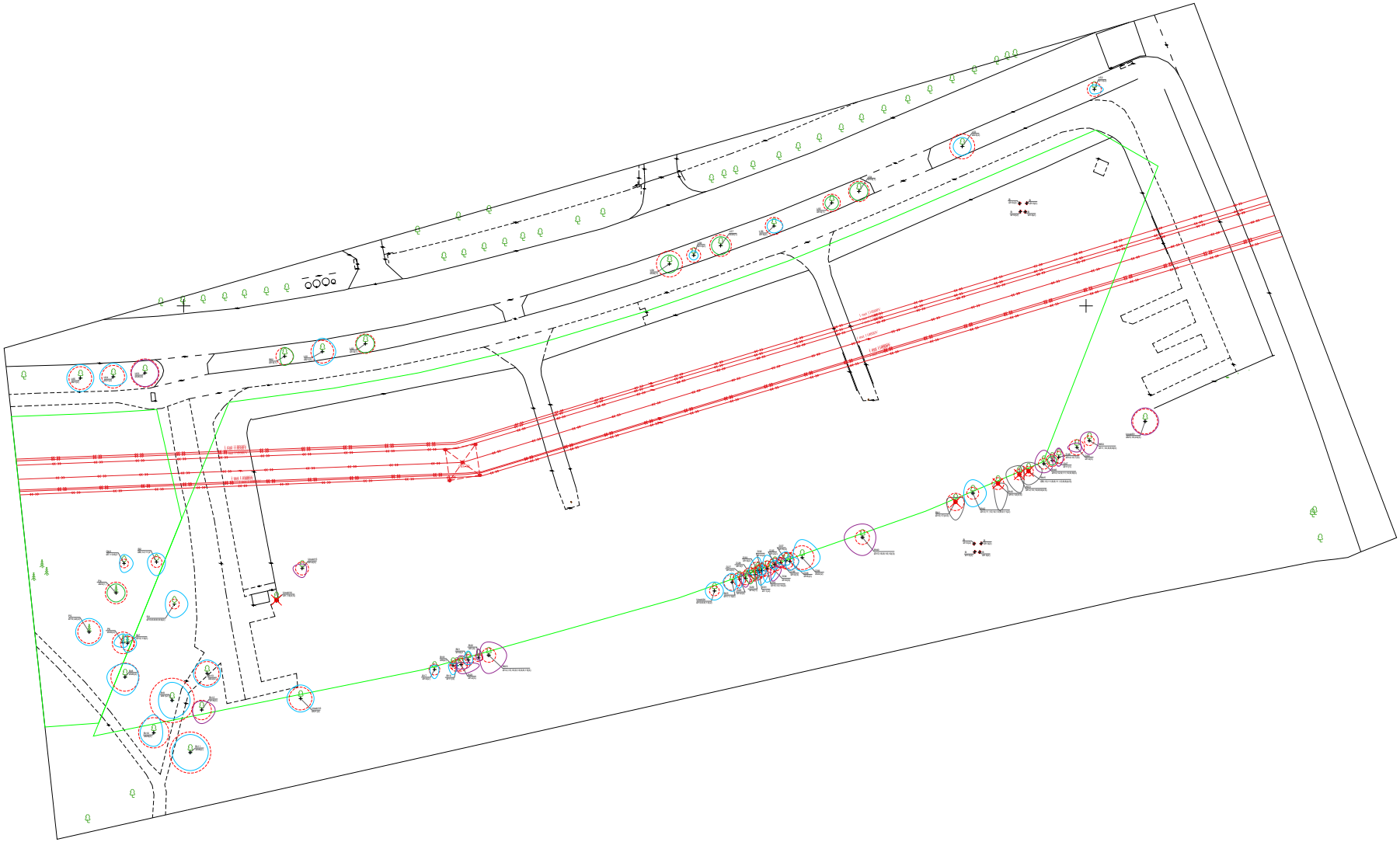

Darbą atliko: Marius Pabrieža

Pažymėjimų Nr. NF 746 ir 72

[redacted]

MEDŽIŲ INVENTORIZACIJOS LENTELĖS								
Nr. plane	Medžio rūšis lietuviškai	Medžio rūšis lotyniškai	Kamieno diametras cm 1.30 m. aukštyje (cm)	Kamieno diametras ties kamieno kakleliu (cm)	Saugomo šaknų ploto spindulys (m)	Lajos projekcija nuo ašies Š,R,P,V kryptimis (m)	Medžio būklės indeksas 1, 2, 3, 4, 5	Siūlomos/būtinosio arboristinės/tvarkymo priemonės
1	**2**	**3**	**4**	**5**	**6**	**7**	**8**	**9**
1	Slyva	*Prunus*	13;6;8;8;8;9	28	1.08	3;3;3;2	2	Nesaugotina, patenkinamos būklės
2	Slyva	*Prunus*	8;12;11	23	1.20	2;2;3;2	2	Nesaugotina, patenkinamos būklės
3	Obelis	*Malus*	7;10;6	18	0.96	2;2;2;1	2	Nesaugotina, patenkinamos būklės
4	Paprastoji pušis	*Pinus sylvestris*	20	29	2.40	2;2;2;2	1	Saugotina, geros būklės
5	Paprastoji pušis	*Pinus sylvestris*	19;22	31	2.52	3;3;3;3	2	Saugotina, patenkinamos būklės
6	Paprastoji pušis	*Pinus sylvestris*	20	25	2.40	2;1;1;2	2	Saugotina, patenkinamos būklės
7	Baltažiedė robinija	*Robinia pseudoacacia*	12;13	26	1.56	2;2;2;1	2	Nesaugotina, patenkinamos būklės
8	Baltažiedė robinija	*Robinia pseudoacacia*	26	35	3.12	3;3;4;4	2	Nesaugotina, patenkinamos būklės
9	Baltažiedė robinija	*Robinia pseudoacacia*	41	46	4.92	4;4;4;3	2	Nesaugotina, patenkinamos būklės
10	Baltažiedė robinija	*Robinia pseudoacacia*	28	39	3.36	4;2;3;3	2	Nesaugotina, patenkinamos būklės
11	Baltažiedė robinija	*Robinia pseudoacacia*	38	48	4.56	4;4;4;4	2	Nesaugotina, patenkinamos būklės
12	Baltažiedė robinija	*Robinia pseudoacacia*	18	33	2.16	2;3;3;2	3	Nesaugotina, nepatenkinamos būklės
13	Baltažiedė robinija	*Robinia pseudoacacia*	22	34	2.64	3;3;3;3	2	Nesaugotina, patenkinamos būklės
14	Uosialapis klevas	*Acer negundo*	17;9	33	-	-	4;5	Šalintinas, nudžiūvęs
15	Uosialapis klevas	*Acer negundo*	12	15	1.44	1;1;2;2	3	Nesaugotinas, nepatenkinamos būklės
16	Uosialapis klevas	*Acer negundo*	21	25	2.52	3;3;3;3	2	Nesaugotinas, patenkinamos būklės
17	Karpotasis beržas	*Betula pendula*	10	15	1.20	1;1;2;1	2	Nesaugotinas, patenkinamos būklės
18	Karpotasis beržas	*Betula pendula*	6	13	0.72	0,5;1;2;1	2	Nesaugotinas, patenkinamos būklės
19	Karpotasis beržas	*Betula pendula*	11	16	1.32	0,5;5;2;0,1	3	Nesaugotinas, netenkinamos būklės
20	Karpotasis beržas	*Betula pendula*	12	16	1.44	2;2;1;1	3	Nesaugotinas, netenkinamos būklės
21	Karpotasis beržas	*Betula pendula*	10	17	1.20	2;1;1;1	2	Nesaugotinas, patenkinamos būklės
22	Karpotasis beržas	*Betula pendula*	7	12	0.84	2;1;0,5;0,5	3	Nesaugotinas, netenkinamos būklės
23	Blindė	*Salix caprea*	12;15;16;9;16;9;8;15	63	1.56	3;4;4;2	3	Nesaugotina, netenkinamos būklės
24	Uosialapis klevas	*Acer negundo*	13;6;6;10	35	1.08	2;2;2;2	2	Nesaugotinas, patenkinamos būklės
25	Karpotasis beržas	*Betula pendula*	17;13	37	1.80	2;1;2;2	2	Saugotinas, patenkinamos būklės
26	Drebulė	*Populus tremula*	12	16	1.44	1;1;2;1	2	Nesaugotina, patenkinamos būklės
27	Drebulė	*Populus tremula*	12	14	1.44	1;1;2;1	3	Nesaugotina, netenkinamos būklės
28	Drebulė	*Populus tremula*	13	16	1.56	1;1;2;1	1	Nesaugotina, geros būklės
29	Drebulė	*Populus tremula*	12	15	1.44	1;1;1;1	1	Nesaugotina, geros būklės
30	Drebulė	*Populus tremula*	16	21	1.92	3;1;1;2	2	Nesaugotina, patenkinamos būklės
31	Drebulė	*Populus tremula*	11	13	1.32	0,1;2;3;0,1	2	Nesaugotina, patenkinamos būklės
32	Drebulė	*Populus tremula*	12	16	1.44	1;1;1;1	2	Nesaugotina, patenkinamos būklės
33	Drebulė	*Populus tremula*	15;12;14	33	1.68	3;2;3;1	2	Nesaugotina, patenkinamos būklės
34	Drebulė	*Populus tremula*	10	12	1.20	0,1;2;3;0,1	3	Nesaugotina, netenkinamos būklės
35	Drebulė	*Populus tremula*	12	16	1.44	1;1;1;1	2	Nesaugotina, patenkinamos būklės
36	Drebulė	*Populus tremula*	10	13	1.20	1;1;1;1	3	Nesaugotina, netenkinamos būklės
37	Drebulė	*Populus tremula*	15	18	1.80	2;1;1;2	2	Nesaugotina, patenkinamos būklės
38	Drebulė	*Populus tremula*	16	19	1.92	1;2;2;1	2	Nesaugotina, patenkinamos būklės
39	Drebulė	*Populus tremula*	22	30	2.64	4;4;3;2	2	Nesaugotina, patenkinamos būklės
40	Blindė	*Salix caprea*	15;16;8;16;10	61	1.56	3;3;4;4	3	Nesaugotina, netenkinamos būklės
41	Blindė	*Salix caprea*	15;17	41	1.92	1;2;4;2	4;5	Nesaugotina, šalintina, blogos būklės, pažeistomis šaknimis, iš šaknų pavirtusi
42	Blindė	*Salix caprea*	13;11;10;14;13;8;9;11	63	1.32	3;3;3;2	2	Nesaugotina, patenkinamos būklės
43	Karpotasis beržas	*Betula pendula*	10;12	26	1.32	0,1;2;4;1	4;5	Nesaugotinas, šalintinas, blogos būklės, pažeistomis šaknimis, iš šaknų pavirtęs
44	Blindė	*Salix caprea*	12;13;10;8;9	47	1.20	2;1;4;3	4;5	Nesaugotina, šalintina, blogos būklės, pažeistomis šaknimis, iš šaknų pavirtusi
45	Blindė	*Salix caprea*	9;10;11;8;8;11;12;8;8	72	1.08	2;3;3;2	4;5	Nesaugotina, šalintina, blogos būklės, pažeistomis šaknimis, iš šaknų pavirtusi
46	Blindė	*Salix caprea*	10;12;9;11;10;9;8	52	1.20	3;2;2;2	3	Nesaugotina, netenkinamos būklės
47	Drebulė	*Populus tremula*	11	13	1.32	1;1;1;1	1	Nesaugotina, geros būklės
48	Drebulė	*Populus tremula*	14;12;7	28	1.32	2;1;2;1	3	Nesaugotina, netenkinamos būklės
49	Drebulė	*Populus tremula*	14	17	1.68	1;1;1;2	3	Nesaugotina, netenkinamos būklės
50	Blindė	*Salix caprea*	11;10;8;8;9	43	1.08	2;2;3;2	3	Nesaugotina, netenkinamos būklės
51	Uosialapis klevas	*Acer negundo*	25;19;24	56	2.76	3;3;3;3	3	Nesaugotinas, netenkinamos būklės
52	Mažalapė liepa	*Tilia cordata*	13	17	1.56	1;2;1;1	2	Saugotina, patenkinamos būklės
53	Mažalapė liepa	*Tilia cordata*	23	27	2.76	2;2;2;2	2	Saugotina, patenkinamos būklės
54	Mažalapė liepa	*Tilia cordata*	19	24	2.28	2;2;2;2	1	Saugotina, geros būklės
55	Mažalapė liepa	*Tilia cordata*	16	19	1.92	1,5;1,5;1,5;1,5	1	Saugotina, geros būklės
56	Mažalapė liepa	*Tilia cordata*	16	20	1.92	1,5;2;1,5;1,5	2	Saugotina, patenkinamos būklės
57	Mažalapė liepa	*Tilia cordata*	20	24	2.40	2;2;2;2	1	Saugotina, geros būklės
58	Mažalapė liepa	*Tilia cordata*	13	18	1.56	1;1;1;1	2	Saugotina, patenkinamos būklės
59	Mažalapė liepa	*Tilia cordata*	24	27	2.88	2;2;2;2	1	Saugotina, geros būklės
60	Mažalapė liepa	*Tilia cordata*	18	21	2.16	2;2;2;2	1	Saugotina, geros būklės
61	Mažalapė liepa	*Tilia cordata*	21	26	2.52	3;3;3;2	2	Saugotina, patenkinamos būklės
62	Mažalapė liepa	*Tilia cordata*	16	19	1.92	2;2;2;1	1	Saugotina, geros būklės
63	Mažalapė liepa	*Tilia cordata*	26	29	3.12	3;3;3;3	3	Saugotina, nepatenkinamos būklės
64	Mažalapė liepa	*Tilia cordata*	21	28	2.52	3;3;2;3	2	Saugotina, patenkinamos būklės
65	Mažalapė liepa	*Tilia cordata*	21	27	2.52	3;3;3;3	2	Saugotina, patenkinamos būklės

Medžio būklės indekso paaiškinimai

1 - Geros būklės medis
2 - Vidutinės būklės medis
3 - Nepatenkinamos būklės medis
4 - Blogos būklės medis
5 - Šalinamas medis
6- Saugomo gamto objekto statusą turintis medis

Medžių santrumpos paaiškinimai

B - Karpotasis beržas
P - Paprastoji pušis
D - Drebulė
Bl - Blindė
Sl - Slyva
Ob - Obelis
L - Mažalapė liepa
Uosk l - Uosialapis klevas
Br - Baltažiedė robinija

Erasmus+

PAŽYMĖJIMAS

Marius Pabrieža

VILNIAUS
JERUZALĖS
DARBO RINKOS
MOKYMO CENTRAS

Mokėsi pagal

Arboristikos pagrindai. Sumedėjusių augalų lajų genėjimo, formavimo ir priežiūros neformalaus ugdymo programą

k.190221191, 12 val.

2019 m. balandžio 3 d., Reg. Nr. NF 746

LIETUVOS RESPUBLIKA VIEŠOJI ĮSTAIGA VILNIAUS JERUZALĖS DARBO RINKOS MOKYMO CENTRAS

Direktorius [redacted]

Rengėjas: Lietuvos kraštovaizdžio architektų sąjunga

Partneriai: Lietuvos savivaldybių asociacija, ASU Miškų ir ekologijos fakultetas, LR Aplinkos ministerija

PAŽYMĖJIMAS NR. 72

Kaunas-Akademija, 2014-05-30

Pažymime, kad

Marius Pabrieža

2014 gegužės 30 d. dalyvavo seminare

"Želdynų ir želdinių tvarkybos praktikos pagrindai"

ir išklausė pranešimus (8 akad. val.)

Pranešimus skaitė ASU Miškų ir ekologijos fakulteto ir LKAS lektoriai.

[redacted]

Lietuvos kraštovaizdžio architektų sąjungos pirmininkas

[redacted]

ASU Miškų ir ekologijos fakulteto dekanas

prof. dr. [redacted]

arch. dr. DARIUS LINARTAS.
Individualios veiklos vykdymo pažyma Nr. 6051470.
mob. +370 616 26 313, el.p.: darlinas@gmail.com

DL

projektavimo stadija

kompleksas **26-06-INS**

objektas Daugiabučių gyvenamųjų namų su prekybos paskirties patalpomis, Fabijoniškių g. 2F, Vilniaus m. sav., statybos projektas.
INSOLIACIJOS SKAIČIAVIMAS

projekto dalis ***SKAIČIAVIMAI***

byla (tomas) **INS**

užsakovas **UAB "313 architects"**

Skaičiavo arch. dr. D. LINARTAS

2026

TURINYS

PAVADINIMAS	LAPAS	LAPO Nr. BYLOJE
Insoliacijos analizė 3D modelyje	INS-01	3-4
Insoliacijos analizė 1a. plane M1:500	INS-02	5
Insoliacijos analizė 2a. plane M1:500	INS-03	6
Insoliacijos analizė 3a. plane M1:500	INS-04	7
Aiškinamasis raštas	INS-05	8

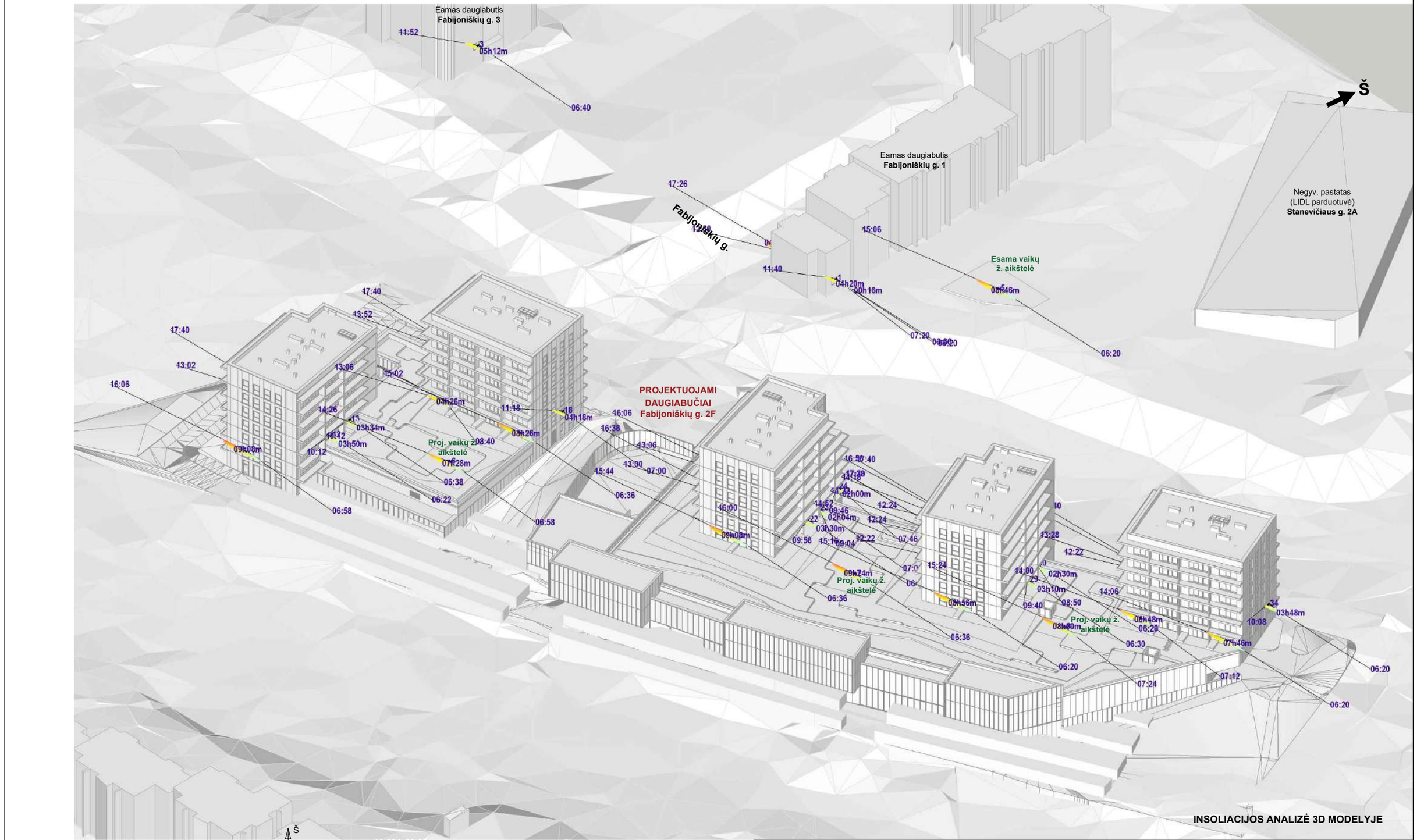

INSOLIACIJOS ANALIZĖ 3D MODELYJE

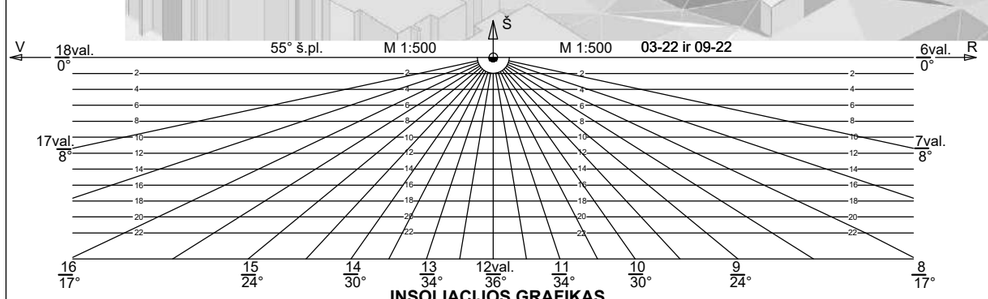

INSOLIACIJOS GRAFIKAS

Dipl. nr.	DL darlinas@gmail.com +370 616 26 313 — Brėžinio kopijavimas, keitimas ir panaudojimas be autoriaus sutikimo draudžiamas. INDIVIDUALIOS VEIKLOS VYKDYMO PAŽYMA Nr. 605147			Daugiabučių gyvenamųjų namų su prekybos paskirties patalpomis, Fabijoniškių g. 2F, Vilniaus m. sav., statybos projektas. INSOLIACIJOS SKAIČIAVIMAS
				Laida
MA000605	Skaičiavo	dr. D. Linartas	2026-03-09	INSOLIACIJOS ANALIZĖ 3D MODELYJE — 0
Etapas	Užsakovas: UAB "313 architects"			26-06-INS-01 — Lapas 1 / Lapų 2

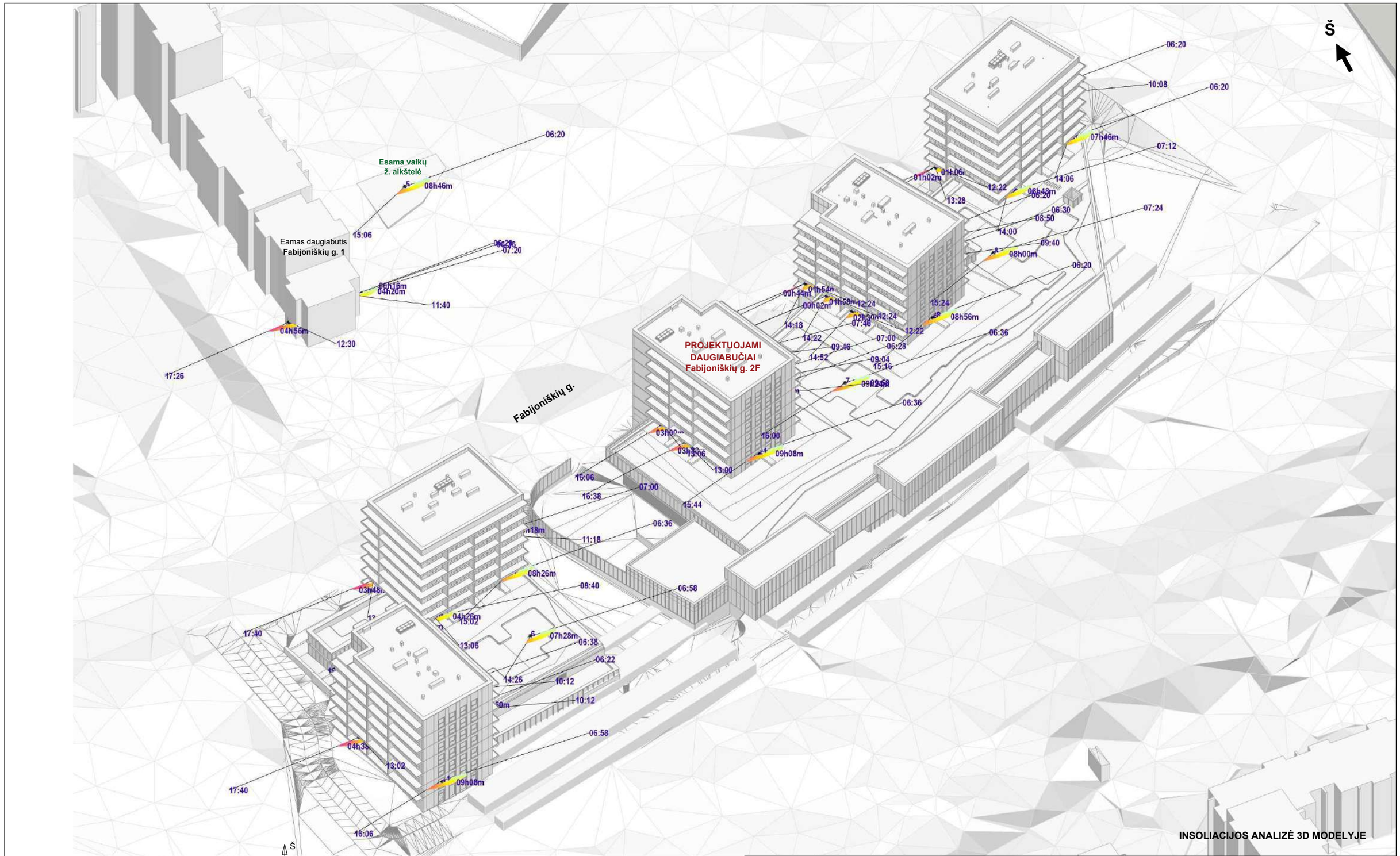

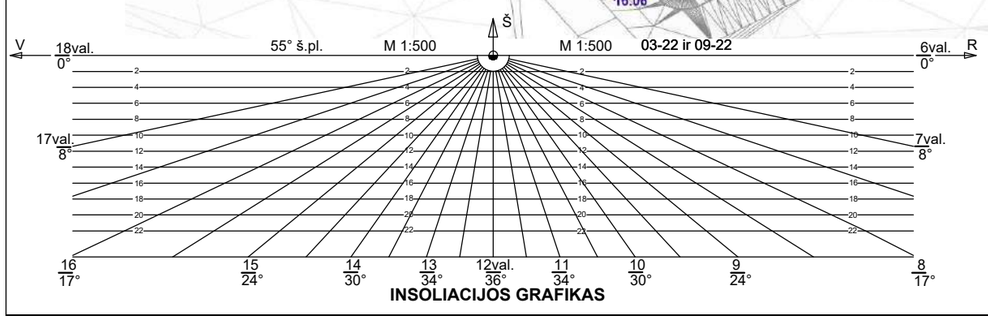

Brėžinio kopijavimas, keitimas ir panaudojimas be autoriaus sutikimo draudžiamas

DL
darlinas@gmail.com
+370 616 26 313
INDIVIDUALIOS VEIKLOS VYKDYMO PAŽYMA Nr. 605147

Daugiabučių gyvenamųjų namų su prekybos paskirties patalpomis, Fabijoniškių g. 2F, Vilniaus m. sav., statybos projektas.
INSOLIACIJOS SKAIČIAVIMAS

Dipl. nr.				
MA000605	Skaičiavo	dr. D. Linartas		2026-03-09
Etapas	Užsakovas: UAB "313 architects"			

INSOLIACIJOS ANALIZĖ 3D MODELYJE

Laida 0

Lapas 2 / Lapų 2

26-06-INS-01

Eamas daugiabutis
Fabijoniškių g. 3

3
05h12m
06:40
11:52

Eamas daugiabutis
Fabijoniškių g. 1

Esama vaikų
ž. aikštelė
5
08h46m
06:20
15:06

2
04h56m
17:26
12:30

1
00h16m
04h20m
06:20
06:36
07:20
11:40

Š

Fabijoniškių g.

PROJEKTUOJAMI
DAUGIABUČIAI
Fabijoniškių g. 2F

12
10
9
8
11

17:40
04h28m
13:02
09h08m
06:58
16:06

INSOLIACIJOS ANALIZĖ 1A. PLANE M1:500

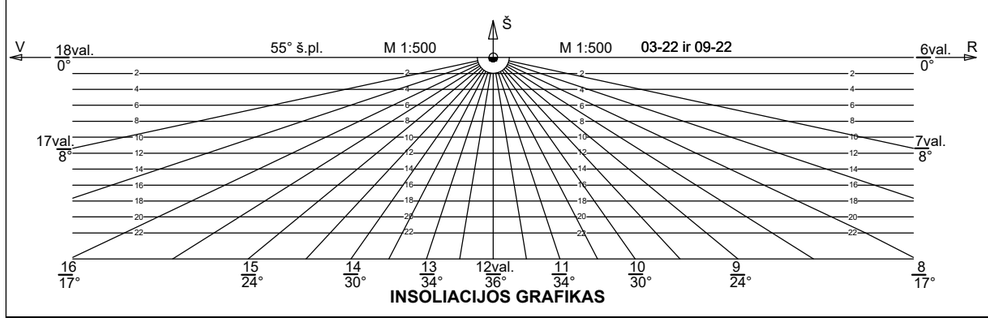

INSOLIACIJOS GRAFIKAS

Brėžinio kopijavimas, keitimas ir panaudojimas be autoriaus sutikimo draudžiamas

DL
darlinas@gmail.com
+370 616 26 313
INDIVIDUALIOS VEIKLOS VYKDYMO PAŽYMA Nr. 605147

Daugiabučių gyvenamųjų namų su prekybos paskirties patalpomis, Fabijoniškių g. 2F, Vilniaus m. sav., statybos projektas.
INSOLIACIJOS SKAIČIAVIMAS

Dipl. nr.				
MA000605	Skaičiavo	dr. D. Linartas		2026-03-09

INSOLIACIJOS ANALIZĖ 1A. PLANE M1:500

Laida: 0

Etapas

Užsakovas: UAB "313 architects"

26-06-INS-02

Lapas: 1

Lapų: 1

Š

Fabijoniškių g.

PROJEKTUOJAMI DAUGIABUČIAI
Fabijoniškių g. 2F

Proj. vaikų ž. aikštelė

17:40
03h48m
07:00
04h18m
06:36
08h26m
04h26m
16:44
16:24
13:52
08h20m
11:18
08:40
07h28m
06:58
15:02
13:06
03h34m
06:38
06:22
03h50m
04:26
10:12
10:12

INSOLIACIJOS ANALIZĖ 2A. PLANE M1:500

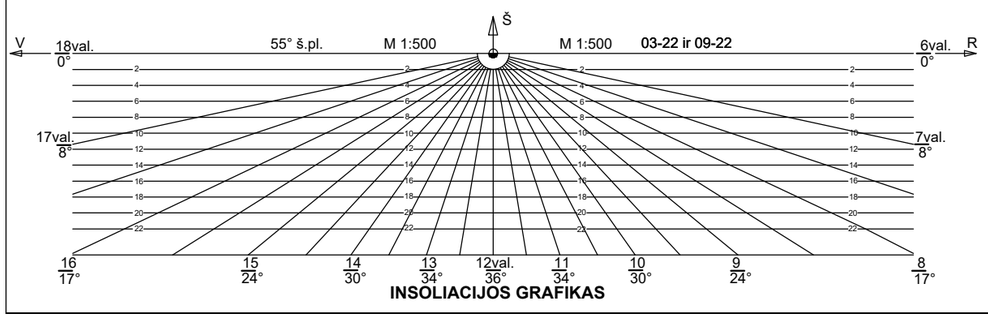

INSOLIACIJOS GRAFIKAS

Brėžinio kopijavimas, keitimas ir panaudojimas be autoriaus sutikimo draudžiamas

DL
darlinas@gmail.com
+370 616 26 313
INDIVIDUALIOS VEIKLOS VYKDYMO PAŽYMA Nr. 605147

Daugiabučių gyvenamųjų namų su prekybos paskirties patalpomis, Fabijoniškių g. 2F, Vilniaus m. sav., statybos projektas.
INSOLIACIJOS SKAIČIAVIMAS

Dipl. nr.				
MA000605	Skaičiavo	dr. D. Linartas		2026-03-09
Etapas	Užsakovas: UAB "313 architects"			

INSOLIACIJOS ANALIZĖ 2A. PLANE M1:500

Laida 0

Lapas 1 / Lapų 1

26-06-INS-03

INSOLIACIJOS ANALIZĖ 3A. PLANE M1:500

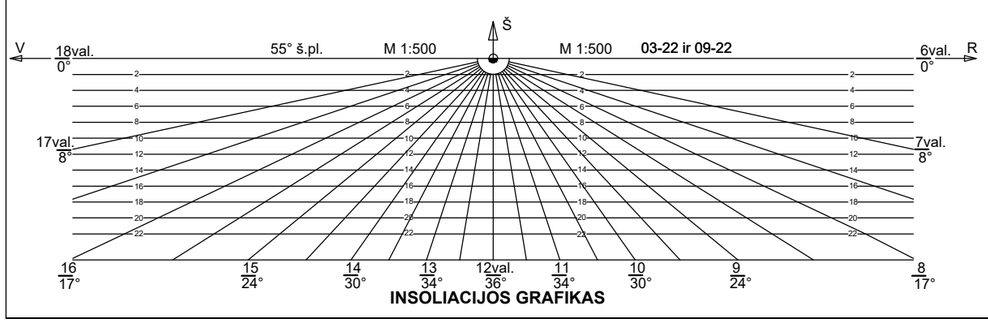

Dipl. nr.	DL darlinas@gmail.com +370 616 26 313	Brėžinio kopijavimas, keitimas ir panaudojimas be autoriaus sutikimo draudžiamas. INDIVIDUALIOS VEIKLOS VYKDYMO PAŽYMA Nr. 605147		Daugiabučių gyvenamųjų namų su prekybos paskirties patalpomis, Fabijoniškių g. 2F, Vilniaus m. sav., statybos projektas. INSOLIACIJOS SKAIČIAVIMAS
				Laida
MA000605	Skaičiavo	dr. D. Linartas	2026-03-09	INSOLIACIJOS ANALIZĖ 3A. PLANE M1:500 — 0
Etapas	Užsakovas: UAB "313 architects"			26-06-INS-04 — Lapas 1 / Lapų 1

Tiriamasis taškas	Periodas	Insoliacijos pradžia	Insoliacijos pabaiga	Insoliacijos trukmė	Pastabos
ESAMAS DAUGIABUTIS GYV. PASTATAS Fabijoniškių g. 1 Insoliacijos normatyvas ≥2val.					
1	1	06:20	06:36	00h16m	Bendras ins. laikas **04h36m**
	2	07:20	11:40	04h20m	
2	1	12:30	17:26	04h56m	
ESAMAS DAUGIABUTIS GYV. PASTATAS Fabijoniškių g. 3 Insoliacijos normatyvas ≥2val.					
3	1	06:40	11:52	05h12m	
ESAMA VAIKŲ Ž. AIKŠTELĖ Insoliacijos normatyvas ≥2val.					
5	1	06:20	15:06	08h46m	
PROJEKTUOJAMOS VAIKŲ Ž. AIKŠTELĖS Fabijoniškių g. 2F Insoliacijos normatyvas ≥2val.					
6	1	06:58	14:26	07h28m	
7	1	06:36	16:00	09h24m	
8	1	07:24	15:24	08h00m	
PROJEKTUOJAMI DAUGIABUČIAI Fabijoniškių g. 2F Insoliacijos normatyvas ≥2val.					
10	1	13:02	17:40	04h38m	
11	1	06:58	16:06	09h08m	
12	1	06:22	10:12	03h50m	
13	1	06:38	10:12	03h34m	
15	1	13:52	17:40	03h48m	
16	1	08:40	13:06	04h26m	Bendras ins. laikas **04h46m**
	2	16:24	16:44	00h20m	
17	1	06:36	15:02	08h26m	
18	1	07:00	11:18	04h18m	
19	1	13:06	16:06	03h00m	
20	1	13:00	16:38	03h38m	
21	1	06:36	15:44	09h08m	
22	1	06:28	09:58	03h30m	
23	1	07:00	09:04	02h04m	
24	1	07:46	09:46	02h00m	
25	1	12:24	14:18	01h54m	Bendras ins. laikas **02h38m**
	2	16:56	17:40	00h44m	
26	1	12:24	14:22	01h58m	Bendras ins. laikas **02h00m**
	2	17:38	17:40	00h02m	
27	1	12:22	14:52	02h30m	
28	1	06:20	15:16	08h56m	
29	1	06:30	09:40	03h10m	
30	1	06:20	08:50	02h30m	
31	1	12:22	13:28	01h06m	Bendras ins. laikas **02h08m**
	2	16:38	17:40	01h02m	
32	1	07:12	14:00	06h48m	
33	1	06:20	14:06	07h46m	
34	1	06:20	10:08	03h48m	

AIŠKINAMASIS RAŠTAS

Skaičiavimu patikrinta Daugiabučių gyvenamųjų namų su prekybos paskirties patalpomis, Fabijoniškių g. 2F, Vilniaus m. sav., statybos projekto atitikimas STR reikalavimams insoliacijai.

Pagal STR 2.02.01:2004 „GYVENAMIEJI PASTATAI“ (2024-06-18) p.213: Kiekviename 1–3 kambarių bute turi būti bent vienas, 4 ir daugiau kambarių bute – bent 2 gyvenamieji kambariai, kuriuose bendras insoliacijos laikas lygiadieniais (03. 22 ir 09. 22) –ne trumpesnis kaip 2 valandos.
185. Vaikų **žaidimų aikštelių** insoliacijos laikas lygiadieniais (03. 22 ir 09. 22) turi būti **ne trumpesnis už nustatytą Reglamento 213 punkte**.

Insoliacijos analizė atlikta 3D modelyje, remiantis sklypo geografine lokacija (54°43'12.3"N 25°15'16.0"E), saulės judėjimo lygiadienio dienomis vektoriais ir užsakovo pateikta išeitine medžiaga. Maksimalus teorinis insoliacijos laikas priimtas nuo 6:20 iki 17:40 t.y. kai vertikalus kampas kurį sudaro saulės spindulys su horizontaliu paviršiumi yra ne mažesnis negu 6°. Likęs šviesaus paros meto laikas atmestos dėl reljefo, želdinių ir kitų tolimų šešėliuoti galinčių objektų.

Skaičiuojamieji taškai butuose pasirinkti langų nišose, taip garantuojant, kad bus įvertinti angokraščiai, o rezultatai atitiks saulės spindulių patekimo į patalpą, o ne ant fasadų laiką.
Aukščiau esantys langai insoliuojami geriau, todėl gavus teigiamą rezultatą apačioje - viršuje esančios analogiškos vietos pakartotinai neskaičiuotos. Kadangi butų struktūra per aukštus keičiasi, tai patikrintos nesikartojančios vietos skirtinguose aukštuose.
Rezultatai tirtiems taškams pateikti lentelėje ir insoliacijos analizėje plane.

Išvados:
Daugiabučių gyvenamųjų namų su prekybos paskirties patalpomis, Fabijoniškių g. 2F, Vilniaus m. sav., statybos projekto butų, vaikų ž. aikštelės insoliacija, taip pat projekto įtaka esamų gyv. pastatų ir vaikų ž. aikštelės insoliacijai **atitinka** STR reikalavimus.

dr. Darius Linartas 2026-03-09

DL
darlinas@gmail.com
+370 616 26 313
Brėžinio kopijavimas, keitimas ir panaudojimas be autoriaus sutikimo draudžiamas
INDIVIDUALIOS VEIKLOS VYKDYMO PAŽYMA Nr. 605147

Dipl. nr.					Daugiabučių gyvenamųjų namų su prekybos paskirties patalpomis, Fabijoniškių g. 2F, Vilniaus m. sav., statybos projektas. INSOLIACIJOS SKAIČIAVIMAS	Laida
MA000605	Skaičiavo	dr. D. Linartas		2026-03-09	AIŠKINAMASIS RAŠTAS	0
						Lapas / Lapų
Etapas	Užsakovas: UAB "313 architects"				26-06-INS-05	1 / 1